PDF-XChange Editor Click to BUY NOW! www.pdf-xchange.com

Energetikos projektai
PROJEKTAVIMAS IR KONSULTACIJOS

Islandijos pl. 217-8, 2 aukštas, LT-49165
Kaunas,Tel. +370 37 211714
El. paštas: info@enpro.lt

PDF-XChange Editor Click to BUY NOW! www.pdf-xchange.com

STATINIO PROJEKTO PAVADINIMAS:	**110/10 kV Žeimių TP 110 kV skirstyklos elektros tinklų paskirties (inžinerinių tinklų grupės) statinio, Jonavos r. sav., Žeimių sen., Palankesių k., Dargužių g. 4, rekonstravimo projektas**
OBJEKTO PAVADINIMAS:	**110/10 kV Žeimių TP**
STATINIO ADRESAS:	**Jonavos r. sav., Žeimių sen., Palankesių k., Dargužių g. 4**
STATINIO KATEGORIJA:	**Ypatingasis statinys**
STATYBOS RŪŠIS:	**Statinio rekonstravimas**
UŽSAKOVAS:	**LITGRID AB**
STATYTOJAS:	**LITGRID AB**
INVESTICINIO PROJEKTO NR.:	**PPRK24335**
STATINIO PROJEKTO ETAPAS:	**Techninis darbo projektas**
STATINIO PROJEKTO NUMERIS:	**2025-45-01-XX-TDP**
STATINIO PROJEKTO DALIS:	**Architektūrinė dalis**
BYLOS ŽYMUO:	**SA**
BYLOS LAIDA:	**0**
BYLOS IŠLEIDIMO DATA:	**2026 04**

KAUNAS 2026

PDF-XChange Editor
Click to BUY NOW!
www.pdf-xchange.com

BYLOS TURINYS

PROJEKTO SUDĖTIES ŽINIARAŠTIS 2
PROJEKTO DALIES BYLOS TEKSTINIŲ DOKUMENTŲ SUDĖTIES ŽINIARAŠTIS 3
PROJEKTO DALIES PRIDEDAMŲJŲ DOKUMENTŲ ŽINIARAŠTIS 3
PROJEKTO DERINIMŲ LAPAS 4
AIŠKINAMASIS RAŠTAS 5
SKAIČIAVIMAI 11
BRĖŽINIAI 16

0	2026 04	Konkursui, statybai
LAIDA	IŠLEIDIMO DATA	LAIDOS STATUSAS. KEITIMO PRIEŽASTIS (JEI TAIKOMA)

KVAL. PATV. DOK. NR.

Energetikos projektai
PROJEKTAVIMAS IR KONSULTACIJOS
Islandijos pl. 217-8, 2 aukštas, LT-49165
Kaunas, Tel. +370 37 211714
El. paštas: info@enpro.lt

STATINIO PROJEKTO PAVADINIMAS
110/10 kV Žeimių TP 110 kV skirstyklos, elektros tinklų paskirties (inžinerinių tinklų grupės) statinio, Jonavos r. sav., Zeimių sen., Palankesių k., Dargužių g. 4, rekonstravimo projektas

STATINIO NUMERIS IR PAVADINIMAS, DOKUMENTO PAVADINIMAS
Bylos turinys

LAIDA
0

LT

STATYTOJAS IR (ARBA) UŽSAKOVAS
LITGRID AB

DOKUMENTO ŽYMUO
2025-45-01-XX-TDP-SA.T

LAPAS 1 | LAPŲ 1

PDF-XChange Editor
Click to BUY NOW!
www.pdf-xchange.com

PROJEKTO SUDĖTIES ŽINIARAŠTIS

Eil. Nr.	Bylos žymuo	Laida	Pavadinimas	Pastabos
1.	2025-45-01-XX-TDP-BD	Žr. BD	Bendroji dalis	
2.	2025-45-01-XX-TDP-SO	Žr. BD	Pasirengimo statybai ir statybos darbų organizavimo dalis	
3.	2025-45-01-XX-TDP-SP	Žr. BD	Sklypo plano dalis	
4.	**2025-45-01-XX-TDP-SA**	**0**	**Architektūrinė dalis**	
5.	2025-45-01-XX-TDP-SK	Žr. BD	Konstrukcijų dalis	
6.	2025-45-01-XX-TDP-E	Žr. BD	Elektrotechnikos dalis	
7.	2025-45-01-XX-TDP-EL	Žr. BD	Elektros linijų dalis	
8.	2025-45-01-XX-TDP-RAV	Žr. BD	Relinės apsaugos ir valdymo dalis	
9.	2025-45-01-XX-TDP-EEA	Žr. BD	Elektros energijos apskaitos dalis	
10.	2025-45-01-XX-TDP-TIS	Žr. BD	Teleinformacijos surinkimo ir perdavimo dalis	
11.	2025-45-01-XX-TDP-ER	Žr. BD	Elektroninių ryšių (telekomunikacijų) dalis	
12.	2025-45-01-XX-TDP-AGS	Žr. BD	Apsauginės signalizacijos, gaisro aptikimo ir signalizavimo dalis	
13.	2025-45-01-XX-TDP-KS	Žr. BD	Statybos skaičiuojamosios kainos nustatymo dalis	

PROJEKTAS ATITINKA GALIOJANČIAS NORMAS IR TAISYKLES BEI PROJEKTAVIMO UŽDUOTĮ

PROJEKTO VADOVAS

Dokumento ir jame pateiktos informacijos dauginimas ir platinimas trečiosioms šalims draudžiamas

0	2026 04	Konkursui, statybai
LAIDA	IŠLEIDIMO DATA	LAIDOS STATUSAS. KEITIMO PRIEŽASTIS (JEI TAIKOMA)

KVAL. PATV. DOK. NR.	Energetikos projektai PROJEKTAVIMAS IR KONSULTACIJOS Islandiios pl. 217-8, 2 aukštas, LT-49165 Kaunas,Tel. +370 37 211714 El. paštas: info@enpro.lt	STATINIO PROJEKTO PAVADINIMAS 110/10 kV Žeimių TP 110 kV skirstyklos elektros tinklų paskirties (inžinerinių tinklų grupės) statinio, Jonavos r. sav., Zeimių sen., Palankesių k., Dargužių g. 4, rekonstravimo projektas	
		STATINIO NUMERIS IR PAVADINIMAS, DOKUMENTO PAVADINIMAS Projekto sudėties žiniaraštis	LAIDA 0
LT	STATYTOJAS IR (ARBA) UŽSAKOVAS LITGRID AB	DOKUMENTO ŽYMUO 2025-45-01-XX-TDP-SA.PSŽ	LAPAS 1 LAPŲ 1

PDF-XChange Editor
Click to BUY NOW!
www.pdf-xchange.com

PROJEKTO DALIES BYLOS TEKSTINIŲ DOKUMENTŲ SUDĖTIES ŽINIARAŠTIS

Eil. Nr.	Dokumento žymuo	Lapų sk.	Laida	Dokumento pavadinimas	Pastabos
1.	2025-45-01-XX-TDP-SA.PSŽ	1	0	Projekto sudėties žiniaraštis	
2.	2025-45-01-XX-TDP-SA.BSŽ	1	0	Projekto dalies bylos dokumentų sudėties žiniaraštis	
3.	2025-45-01-XX-TDP-SA.PDL	1	0	Projekto derinimų lapas	
4.	2025-45-01-XX-TDP-SA.AR	6	0	Aiškinamasis raštas	
5.	2025-45-01-XX-TDP-SA.S	5	0	Skaičiavimai	

PROJEKTO DALIES PRIDEDAMŲJŲ DOKUMENTŲ ŽINIARAŠTIS

Eil. Nr.	Brėžinio žymuo	Lapų sk.	Laida	Brėžinio pavadinimas	Pastabos
1.	2025-45-01-XX-TDP-SA.B-01	1	0	110 kV atvirosios skirstyklos valdymo pulto planas	
2.	2025-45-01-XX-TDP-SA.B-02	1	0	110 kV atvirosios skirstyklos valdymo pulto pjūvis 1-1	
3.	2025-45-01-XX-TDP-SA.B-03	2	0	110 kV atvirosios skirstyklos valdymo pulto fasadai	
4.	2025-45-01-XX-TDP-SA.B-04	1	0	110 kV atvirosios skirstyklos valdymo pulto stogo planas	

0	2026 04	Konkursui, statybai
LAIDA	IŠLEIDIMO DATA	LAIDOS STATUSAS. KEITIMO PRIEŽASTIS (JEI TAIKOMA)

KVAL. PATV. DOK. NR.

Energetikos projektai
PROJEKTAVIMAS IR KONSULTACIJOS
Islandiios pl. 217-8, 2 aukštas, LT-49165
Kaunas,Tel. +370 37 211714
El. paštas: info@enpro.lt

STATINIO PROJEKTO PAVADINIMAS
110/10 kV Žeimių TP 110 kV skirstyklos elektros tinklų paskirties (inžinerinių tinklų grupės) statinio, Jonavos r. sav., Zeimių sen., Palankesių k., Dargužių g. 4, rekonstravimo projektas

STATINIO NUMERIS IR PAVADINIMAS, DOKUMENTO PAVADINIMAS
Projekto dalies bylos dokumentų sudėties žiniaraštis

LAIDA: 0

LT

STATYTOJAS IR (ARBA) UŽSAKOVAS
LITGRID AB

DOKUMENTO ŽYMUO
2025-45-01-XX-TDP-SA.BSŽ

LAPAS: 1

LAPŲ: 1

PDF-XChange Editor
Click to BUY NOW!
www.pdf-xchange.com

PROJEKTO DERINIMŲ LAPAS

Eil. Nr.	Vardas pavardė	Parašas	Data
1.			
2.			
3.			
4.			
5.			
6.			
7.			
8.			
9.			
10.			

0	2026 04	Konkursui, statybai
LAIDA	IŠLEIDIMO DATA	LAIDOS STATUSAS. KEITIMO PRIEŽASTIS (JEI TAIKOMA)

KVAL. PATV. DOK. NR.	Energetikos projektai PROJEKTAVIMAS IR KONSULTACIJOS Islandiios pl. 217-8, 2 aukštas, LT-49165 Kaunas,Tel. +370 37 211714 El. paštas: info@enpro.lt	STATINIO PROJEKTO PAVADINIMAS 110/10 kV Žeimių TP 110 kV skirstyklos elektros tinklų paskirties (inžinerinių tinklų grupės) statinio, Jonavos r. sav., Zeimių sen., Palankesių k., Dargužių g. 4, rekonstravimo projektas
		STATINIO NUMERIS IR PAVADINIMAS, DOKUMENTO PAVADINIMAS Projekto derinimų lapas LAIDA: 0
LT	STATYTOJAS IR (ARBA) UŽSAKOVAS LITGRID AB	DOKUMENTO ŽYMUO 2025-45-01-XX-TDP-SA.PDL LAPAS: 1 LAPŲ: 1

PDF-XChange Editor Click to BUY NOW! www.pdf-xchange.com

AIŠKINAMASIS RAŠTAS

1. NORMATYVINIAI, KITI DOKUMENTAI IR DUOMENYS PROJEKTUI PARENG

1.1. Projektavimo užduotis

110/10 kV Žeimių TP 110 kV skirstyklos elektros tinklų paskirties (inžinerinių tinklų grupės) statinio, Jonavos r. sav., Žeimių sen., Palankesių k., Dargužių g. 4, rekonstravimo projekto architektūrinė dalis parengta pagal Litgrid AB pateiktą techninę užduotį „110/10 Žeimių TP 110 kV skirstyklos rekonstravimas“, investicijų projekto Nr. PPRK24335. Šioje projekto dalyje pateikiami PSO dalies, Litgrid AB sklypo plano dalies sprendiniai.

1.2. Normatyviniai dokumentai

1.2.1. lentelė. *Normatyvinių dokumentų sąrašas*

Eil. Nr.	Pavadinimas	Žymuo
1.	**Įstatymai**	
1.1.	Lietuvos Respublikos statybos įstatymas	1996 m. kovo 19 d. Nr. I-1240
1.2.	Lietuvos Respublikos teritorijų planavimo įstatymas	1995 m. gruodžio 12 d. Nr. I-1120
1.3.	Lietuvos Respublikos elektros energetikos įstatymas	2000 m. liepos 20 d. Nr. VIII-1881
2.	**Statybos techniniai reglamentai**	
2.1.	Statinių klasifikavimas	STR 1.01.03:2017.
2.2.	Statinio statybos rūšys	STR 1.01.08:2002.
2.3.	Statinio projektavimas, projekto ekspertizė	STR 1.04.04:2017.
2.4.	Statybą leidžiantys dokumentai. Statybos užbaigimas. Statybos sustabdymas. Savavališkos statybos padarinių šalinimas. Statybos pagal neteisėtai išduotą statybą leidžiantį dokumentą padarinių šalinimas	STR 1.05.01:2017.
2.5.	Statybos darbai. Statinio statybos priežiūra	STR 1.06.01:2016.
2.6.	Statinio naudojimo paskirtis ir gyvavimo trukmė	STR 1.12.06:2002.
2.7.	Pastatų energinio naudingumo projektavimas ir sertifikavimas	STR 2.01.02:2016.
2.8.	Sandėliavimo, gamybos ir pramonės statiniai. Pagrindiniai reikalavimai	STR 2.02.07:2012.
2.9.	Pastatų atitvaros. Sienos, stogai, langai ir išorinės įėjimo durys	STR 2.04.01:2018
2.10.	Statybų klimatologija	STR 2.01.12:2024
3.	**Taisyklės**	
3.1.	Bendrosios gaisrinės saugos taisyklės	2010 m. liepos 27 d. Nr. 1-223
3.2.	Pagrindiniai gaisrinės saugos reikalavimai	2010 m. gruodžio 7 d. Nr. 1-338
3.3.	Gamybos, pramonės ir sandėliavimo statinių gaisrinės saugos taisyklės	2012 m. vasario 6 d. Nr. 1-45
3.4.	Elektros įrenginių įrengimo bendrosios taisyklės	2012 m. vasario 3 d. Nr. 1-22

PDF-XChange Editor Click to BUY NOW! www.pdf-xchange.com

Eil. Nr.	Pavadinimas	Žymuo
3.5.	Skirstyklų ir pastočių elektros įrenginių įrengimo taisyklės	2011 m. gruodžio 15 d. Nr. 1-3[illegible]
3.6.	Elektros linijų ir instaliacijos įrengimo taisyklės	2011 m. gruodžio 20 Nr. 1-309
3.7.	Reglamentuojamų statybos produktų sąrašas	2018 m. birželio 27 d. Nr. D1-601
4.	**Standartai:**	
4.1.	Statinio projektas. Bendrieji įforminimo reikalavimai	LST 1516:2015

1.2. Kompiuterinė programinė įranga, kuria vadovaujantis parengta ši projekto dalis

- Microsoft Windows 10 Pro;
- Microsoft Word 2021;
- ZWCAD 2026;
- SOLIDWORKS 2025.

2. BENDRIEJI PAŽINTINIAI DUOMENYS

2.1. Adresas

Jonavos r. sav., Žeimių sen., Palankesių k., Dargužių g. 4.

2.2. Klimato sąlygos

Pagal STR 2.01.12:2024 „Statybų klimatologija“ esamos vietovės klimatiniai duomenys:

- vidutinė metinė oro temperatūra +7,5°C;
- absoliutus oro temperatūros maksimumas +35,5°C;
- absoliutus oro temperatūros minimumas -36,9°C;
- santykinis metinis oro drėgnumas 78%.

Maksimalus dirvožemio įšalo gylis kartą per:

- 10 metų – 79 cm;
- 50 metų – 96 cm.

2.3. Reljefas

Projektuojamos teritorijos paviršius yra su nuolydžiu į šiaurės vakarinę sklypo pusę. Aukščiausia esama altitudė apie 70,9 m yra pietrytinėje sklypo dalyje, žemiausia – apie 70 m šiaurės vakarinėje sklypo dalyje.

2.4. Funkcinė paskirtis

Projektuojamas 110 kV atvirosios skirstyklos valdymo pultas yra skirtas transformatorių pastotės valdymui, priežiūrai, aptarnavimui, esamos padėties vertinimui.

2.5. Ryšys su gretimu užstatymu, kultūros paveldo vertybe

Į 110/10 kV Žeimių TP 110 kV skirstyklą, pietinėje pusėje, yra ateinančios 110 kV įtampos elektros oro linijos Dargužiai – Žeimiai ir Žeimiai – Žeimių Trauka.

Šiaurinėje pusėje yra ESO AB priklausanti 110/10 kV Žeimių transformatorių pastotė bei išeinančios 10 kV įtampos elektros oro linijos.

Šiaurinėje pusėje apie 60 m nuo projektuojamos teritorijos yra praeinanti Dragužių g. Apie 200 m į vakarus yra 4,2 MW saulės elektrinė. Aplink 110/10 kV Žeimių TP yra vėjo elektrinių, artimiausia elektrinė nutolusi apie 850 m į šiaurę. Apie 730 m į pietryčius yra nutolusi Dragužių VE TP.

PDF-XChange Editor
Click to BUY NOW!
www.pdf-xchange.com

Aplinkinės teritorijos – dirbami laukai. Artimiausias gyvenamosios paskirties pastatas nu[illegible]ęs p[illegible] 0 m į šiaurės vakarus. Artimiausias negyvenamosios paskirties pastatas nutolęs per 110 m į šiau[illegible] Apie 340 metrų š šiaurės rytus yra nutolusi kultūros paveldo teritorija – Palankesių dvaro sodyba.



2.5.1. pav. *Rekonstruojamos 110/10 kV Žeimių TP 110 kV skirstyklos ryšys su gretimu užstatymu Regia.lt duomenimis*

3. PROJEKTINIAI SPRENDINIAI

3.1. Esamų statinių architektūrinės būklės įvertinimas

Projektuojame sklype yra esamas pastatas ir esami inžineriniai tinklai, kurie išvardinti 2.6. ir 2.7. skyriuje. Visus esamus statinius rekonstrukcijos metu numatoma išmontuoti ir nugriauti.

3.2. Projektuojamas kilnojamas daiktas

110 kV atvirosios skirstyklos valdymo pultas – kilnojamas daiktas.

3.3. Valdymo pulto (patalpų) funkcinio ryšio ir zonavimo sprendiniai

Viduje projektuojama viena patalpa – valdymo pultas. Patalpų matmenys suprojektuoti pagal numatomą įrangos kiekį, „Skirstyklų ir pastočių elektros įrenginių įrengimo taisykles“, statytojo bei kitus reikalavimus.

3.4. Sanitarinio buitinio darbuotojų aptarnavimo ir maitinimo sprendiniai

Periodiškai atvykstančiam personalui skirstyklos teritorijoje suprojektuotas sanitarinius reikalavimus atitinkantis gelžbetoninis lauko tualetas. Kiti buitinio darbuotojų aptarnavimo sprendiniai netaikomi.

3.5. Neįgaliųjų specifinių poreikių tenkinimo sprendiniai

Reikalavimai nekeliami.

3.6. Pagrindinių įėjimų, praėjimų išdėstymas

PDF-XChange Editor Click to BUY NOW! www.pdf-xchange.com

Į valdymo pultą projektuojamas vienas įėjimas iš vakarinės pusės.

3.7. Atitvarų elementų tipai, medžiagos ir jų parinkimo motyvai

Dėl greito statybos darbų atlikimo sienų ir stogo atitvaros projektuojamos iš daugiasluoksnių termoizoliacinių plokščių, prie karkaso tvirtinamų įsisriegiančiais sraigtais. Plokščių termoizoliacinis sluoksnis iš abiejų pusių padengtas cinkuota ir dažyta profiliuota skarda.

Grindų (perdangos virš kabelių pogrindžio) konstrukciją sudaro apatinis palaikantysis 1,5 mm storio cinkuotos skardos sluoksnis, šilumą izoliuojantis sluoksnis, įrengtas tarp laikančiųjų profilių, garo izoliacija ir degimo nepalaikančios grindų plokštės, klojamos ant karkaso metalinio pagrindo viršaus.

3.8. Valdymo pulto atitvarų elementų projektiniai šilumos perdavimo koeficientai, energinio naudingumo klasė.

Sienų ≤ 0,30 W/(m^2·K), stogo ≤ 0,25 W/(m^2·K), grindų ≤ 0,40 W/(m^2·K), durų ≤ 1,90 W/(m^2·K). Šilumos perdavimų koeficientai parinkti remiantis statytojo reikalavimais. Valdymo pulto atitvarų šilumos perdavimo koeficientų vertės atitinka B energinio naudingumo klasės parametrus.

3.9. Patalpų insoliacija ir natūralus apšvietimas, mikroklimato (drėgnumo, temperatūros) lygiai ir rodikliai, jų norminių lygių užtikrinimas

Kadangi nuolatinės darbo vietos nenumatomos, natūralūs apšvietimo šaltiniai (langai) neprojektuojami. Mikroklimatas užtikrinamas automatinėmis elektrinių šildytuvų, ventiliacijos ir oro kondicionavimo sistemomis. Temperatūra pulto viduje, esant veikiantiems įrenginiams +10...+25°C, santykinė drėgmė ≤ 80%.

3.10. Numatoma vidaus aplinkos garso klasė

Reikalavimai nekeliami.

3.11. Prevencinės civilinės saugos, apsaugos nuo vandalizmo priemonės

Valdymo pulto durų spynos projektuojamos unifikuotos su Perdavimo tinklo regioninės grupės skirstyklose priimtomis rakinimo sistemomis. Pulte projektuojama apsauginė signalizacija. Skirstyklos teritorija aptverta ≥ 3,4 m aukščio tvora.

3.12. Projektinių sprendinių atitiktis projekto rengimo dokumentams, teritorijų planavimo dokumentams, esminiams statinio ir statinio architektūros, aplinkos, kraštovaizdžio, nekilnojamų kultūros paveldo vertybių reikalavimams, trečiųjų asmenų interesų apsaugos reikalavimams

Suprojektuoti sprendiniai neprieštarauja išvardintiems reikalavimams.

PDF-XChange Editor
Click to BUY NOW!
www.pdf-xchange.com

5. GAISRINĖ SAUGA

5.1. Atsparumo ugniai laipsnis, gaisro apkrovos kategorija, patalpų gaisro apkrova

- Atsparumo ugniai laipsnis – II;
- Gaisro apkrovos kategorija – nenustatoma;
- Patalpų gaisro apkrovos tankis – nenustatomas.

5.2. Valdymo pulto konstrukcijų atsparumas ugniai

- Laikančiosioms konstrukcijoms ≥ R 45;
- Grindys ≥ RE 15;
- Lauko sienos ≥ EI 15;
- Stogas ≥ RE 15.

5.3. Gaisrinių skyrių plotai

Kadangi pulto plotas neviršija nustatyto gaisrinio skyriaus maksimalus ploto, tai visas valdymo pultas priskiriamas vienam gaisriniam skyriui, kurio plotas 40,32 m^2.

5.4. Suskirstymas priešgaisrinėmis užtvaromis

Neprojektuojamas.

5.5. Valdymo pulto patalpų ir išorinių įrenginių kategorijos pagal sprogimo ir gaisro pavojų

Patalpų kategorija pagal sprogimo ir gaisro pavojų – C_g;
Gaisrinio pavojingumo klasė – C2.

5.6. Evakuacijos kelių ilgių, pločių, evakuacinių išėjimų skaičiaus, evakuacijos laiko iš valdymo pulto ir atskirų patalpų skaičiavimai

Valdymo pulte yra vienos evakuacijos durys bei laipteliai. Evakuacijos kelių ilgis ne didesnis kaip 10 m, evakuacijos durų plotis 1,0 m, evakuacijos laiptelių laiptų pakopų plotis ≥ 1,0 m.

5.7. Angų užpildų priešgaisrinėse atitvarose parinkimas nurodant jų atsparumą ugniai ir pagrindines technines charakteristikas

Kabelių pravedimo per perdangą vietos užsandarinamos priemonėmis, kurios užtikrina ne mažesnį kaip kertamos konstrukcijos atsparumą ugniai.

5.8. Statybos produktų, naudojamų lauko sienoms, degumo klasės

Statybos produktų degumo klasės tikslinamos techninio darbo projekto metu.

5.9. Gaisro gesinimo ir gelbėjimo darbams skirtos priemonės

Pagal „Bendrąsias gaisrinės saugos taisykles“ projektuojamame valdumo pulte numatomi du nešiojami angliarūgšties gesintuvai su ne mažesniu kaip 6 kg gesinimo medžiagos kiekiu.

5.10. Kiti gaisrinės saugos reikalavimų įgyvendinimo sprendimai

Valdymo pulte projektuojama gaisrinė signalizacija.

Priešgaisriniai atstumai iki artimiausių pastatų pagal „Gaisrinės saugos pagrindiniai reikalavimų“ 6 lentelėje pateiktus reikalavimus yra išlaikomi.

PDF-XChange Editor
Click to BUY NOW!
www.pdf-xchange.com

Pagal „Lauko gaisrinio vandentiekio tinklų ir statinių projektavimo ir įrengimo taisykles“, vandentiekio gaisrų gesinimui leidžiama nenumatyti II ugniai atsparumo laipsnio gamybos, pramonės paskirties pastatams, kurių tūris iki 200 m^3. Pagal „Skirstyklų ir pastočių elektros įrenginių įrengimo taisykles“ lauko gaisrinio vandentiekio pastotėms leidžiama nenumatyti, kai pastotėse įrengiami transformatoriai, kuriuose naudojamos alyvos kiekis iki 35 t ir alyvos pliūpsnio temperatūra yra mažesnė kaip 250 °C. Kadangi 110 kV skirstyklos teritorijoje pastatai ir galios transformatoriai neprojektuojami, lauko gaisrinis vandentiekis nenumatomas.

5.11. Šildymo sistemų gaisrinės saugos užtikrinimo sprendimai.

Neprojektuojami.

PDF-XChange Editor
Click to BUY NOW!
www.pdf-xchange.com

SKAIČIAVIMAI

1.1. Valdymo pulto rodiklių skaičiavimas

Patalpų pagrindinis plotas*:

$$P_{pg} = 40{,}32\ m^2;$$

Patalpų pagalbinis plotas:

$$P_p = 0{,}00\ m^2;$$

Patalpų bendrasis plotas*:

$$P_n = P_{pg} + P_p = 40{,}32\ m^2;$$

Užstatytas plotas* (plotas pagal sienų išorinius paviršius), pagal Teritorijų planavimo įstatymą:

$$7{,}44 \times 5{,}84 = 43{,}45\ m^2;$$

Patalpos aukštis, apskaičiuotas pagal charakteringus taškus:

$$h_1 = \frac{h' + h''}{2} = \frac{2{,}43 + 3{,}93}{2} = 3{,}18\ m.$$

Stogo konstrukcijos storis:

$$0{,}14\ m;$$

Įkainojimo aukštis H_i*:

$$H_i = h_1 + stogo\ konstrukcijos\ storis = 3{,}18 + 0{,}14 = 3{,}32\ m;$$

Antžeminės dalies tūris:

$$H_i\ x\ horizontalaus\ pjūvio\ plotas = 3{,}32 \times 43{,}45 = 145\ m^3;$$

Valdymo pulto požeminės dalies tūris prilyginamas 0 m^3, kadangi pagal „Nekilnojamojo turto objektų kadastrinių matavimų ir kadastro duomenų surinkimo bei tikslinimo taisyklių 137.3. p. – į požeminės dalies tūrį pogrindžio tūris neįskaičiuojamas.

Viso valdymo pulto tūris* lygus antžeminės dalies tūriui, t.y. 145 m^3.

Pulto aukštis (matuojamas nuo statybos zonos esamo žemės paviršiaus vidutinės altitudės iki stogo kraigo):

H = 5,45 m;

0	2026 04	Konkursui, statybai		
LAIDA	IŠLEIDIMO DATA	LAIDOS STATUSAS. KEITIMO PRIEŽASTIS (JEI TAIKOMA)		
KVAL. PATV. DOK. NR.	Energetikos projektai PROJEKTAVIMAS IR KONSULTACIJOS Islandiios pl. 217-8, 2 aukštas, LT-49165 Kaunas,Tel. +370 37 211714 El. paštas: info@enpro.lt	STATINIO PROJEKTO PAVADINIMAS 110/10 kV Žeimių TP 110 kV skirstyklos elektros tinklų paskirties (inžinerinių tinklų grupės) statinio, Jonavos r. sav., Zeimių sen., Palankesių k., Dargužių g. 4, rekonstravimo projektas		
		STATINIO NUMERIS IR PAVADINIMAS, DOKUMENTO PAVADINIMAS Skaičiavimai		LAIDA 0
LT	STATYTOJAS IR (ARBA) U SAKOVAS LITGRID AB	DOKUMENTO ŽYMUO 2025-45-01-XX-TDP-SA.S	LAPAS 1	LAPŲ 5

* žvaigždute pažymėti rodikliai įregistruojami nekilnojamojo turto registre. Nurodyti rodikliai yra apskaičiuojami užbaigus statybą.

1.2. Valdymo pulto atitvarų varžos skaičiavimai

Šilumos perdavimo koeficiento skaičiavimas atliekamas remiantis STR 2.01.02:2016 „Pastatų energinio naudingumo projektavimas ir sertifikavimas“.

1.2.1. Sienų atitvaros šilumos perdavimo skaičiavimai

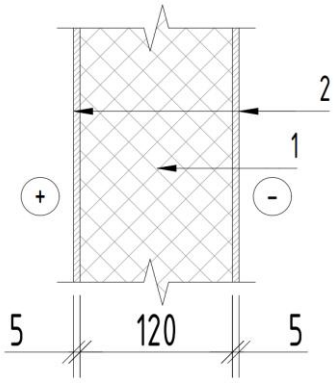

- *1 sluoksnis* – poliuretaninis putplastis “EPS70” $\lambda_{D,1}$=0,032 W/(m·K);
- *2 sluoksnis* – profiliuotos plieno skardos lakštas ρ=7900 kg/m^3, $\lambda_{ds,2}$=17 W/(m·K).

Termoizoliacinio sluoksnio projektinio šilumos laidumo koeficiento nustatymas:

$$\lambda_{ds,2}=\lambda_{D,2}+\Delta\lambda_w=0,032+0,002=0,034 \text{ W/(m·K)}$$

Čia:

- $\lambda_{ds,2}$ – termoizoliacinio sluoksnio skaičiuojamasis šilumos laidumas;
- $\Delta\lambda_w$ – pataisa dėl papildomo medžiagos įdrėkimo konstrukcijose. Nevėdinamojoje konstrukcijoje $\Delta\lambda_w$=0,002 W/(m·K)

Termoizoliacinio sluoksnio šiluminės varžos nustatymas:

$$R_1=d_1/\lambda_{ds,1}=0,12/0,034=3,53 \text{ (m}^2\text{·K)/W}$$

Skardos sluoksnio šiluminės varžos nustatymas:

$$R_2=d_2/\lambda_{ds,2}=0,005/17=2,94\cdot10^{-4} \text{ (m}^2\text{·K)/W}$$

Atitvaros visuminė šiluminė varža:

$$R_t=R_{si}+R_1+R_2\cdot2+R_{se}=0,13+3,53+2,94\cdot10^{-4}\cdot2+0,04=3,70 \text{ (m}^2\text{·K)/W;}$$

Čia:

- R_{si} – atitvaros vidinio paviršiaus šiluminė varža, kai šilumos srauto kryptis horizontali ši reikšmė lygi 0,13 (m^2·K)/W;
- R_{se} – atitvaros išorinio paviršiaus šiluminė varža, ši reikšmė lygi 0,04 (m^2·K)/W.

Pastatų sienų atitvarų šilumos perdavimo koeficientas $U_{(B)}$:

$$U_{(B)}=0,26\cdot K_1=0,26\cdot1,299=0,338 \text{ W/(m}^2\text{·K)}$$

Čia:

- $U_{(B)}$ – sienos atitvaros ribinė šilumos perdavimo vertė B klasės pramonės paskirties pastatams;

PDF-XChange Editor Click to BUY NOW! www.pdf-xchange.com

- K1 – temperatūros pataisa.

Temperatūros pataisos apskaičiavimas:

$$K_1 = 20/(\theta_{iH}-0,6) = 20/(16-0,6) = 1,299$$

Šilumos perdavimo koeficiento apskaičiavimas:

$$U = \frac{1}{R_t} = \frac{1}{3,70} = \mathbf{0,27\ W/(m^2 \cdot K)} < U_{(B)} = 0,34\ W/(m^2 \cdot K),\ \text{Pagal STR 2.01.02:2016}$$

$$U = \frac{1}{R_t} = \frac{1}{3,70} = \mathbf{0,27\ W/(m^2 \cdot K)} < U_{(B)} = 0,30\ W/(m^2 \cdot K),\ \text{Pagal Litgrid reikalavimus}$$

1.2.2. Stogo atitvaros šilumos perdavimo skaičiavimai

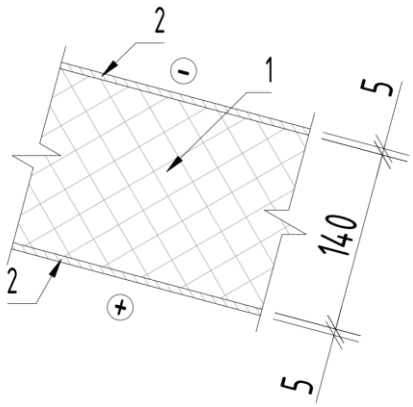

- *1 sluoksnis* – poliuretaninis putplastis "EPS70" $\lambda_{D,1}$=0,032 W/(m·K);
- *2 sluoksnis* – profiliuotos plieno skardos lakštas ρ=7900 kg/m^3, $\lambda_{ds,2}$=17 W/(m·K).

Termoizoliacinio sluoksnio projektinio šilumos laidumo koeficiento nustatymas:

$$\lambda_{ds,2} = \lambda_{D,2} + \Delta\lambda_w = 0,032 + 0,002 = 0,034\ W/(m \cdot K)$$

Termoizoliacinio sluoksnio šiluminės varžos nustatymas:

$$R_1 = d_1/\lambda_{ds,1} = 0,14/0,034 = 4,12\ (m^2 \cdot K)/W$$

Skardos sluoksnio šiluminės varžos nustatymas:

$$R_2 = d_2/\lambda_{ds,2} = 0,005/17 = 2,94 \cdot 10^{-4}\ (m^2 \cdot K)/W$$

Atitvaros visuminė šiluminė varža:

$$R_t = R_{si} + R_1 + R_2 \cdot 2 + R_{se} = 0,10 + 4,12 + 2,94 \cdot 10^{-4} \cdot 2 + 0,04 = 4,261\ (m^2 \cdot K)/W;$$

Čia:

- R_{si} – atitvaros vidinio paviršiaus šiluminė varža, kai šilumos srauto kryptis aukštyn ši reikšmė lygi 0,10 (m^2·K)/W;

Pastatų stogo atitvarų šilumos perdavimo koeficientas $U_{(B)}$:

$$U_{(B)} = 0,22 \cdot K_1 = 0,22 \cdot 1,299 = 0,29\ W/(m^2 \cdot K)$$

Temperatūros pataisos apskaičiavimas:

$$K_1 = 20/(\theta_{iH}-0,6) = 20/(16-0,6) = 1,299$$

Šilumos perdavimo koeficiento apskaičiavimas:

PDF-XChange Editor
Click to BUY NOW!
www.pdf-xchange.com

$$U=\frac{1}{R_t}=\frac{1}{4,261}=\mathbf{0,235\ W/(m^2\cdot K)}<U_{(B)}=0,29\ W/(m^2\cdot K),\ \text{Pagal STR 2.01.02:2016}$$

$$U=\frac{1}{R_t}=\frac{1}{4,261}=\mathbf{0,235\ W/(m^2\cdot K)}<U_{(B)}=0,25\ W/(m^2\cdot K),\ \text{Pagal Litgrid reikalavimus}$$

1.2.3. Grindų atitvaros šilumos perdavimo skaičiavimai

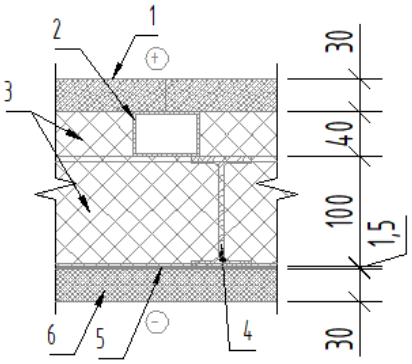

- *1 sluoksnis* – Kalcio sulfato plokštės $\lambda_{D,1}=0,065\ W/(m\cdot K)$;
- *2 skuoksnis* – Cinkuotas vamzdis $\lambda_{D,2}=50,0\ W/(m\cdot K)$;
- *3 sluoksnis* – Akmens vata $\lambda_{D,3}=0,037\ W/(m\cdot K)$;
- *4 skuoksnis* – Plieninė sija $\lambda_{D,4}=50,0\ W/(m\cdot K)$;
- *5 sluoksnis* – Profiliuotos plieno skardos lakštas (nevertinama);
- *6 sluoksnis* – Akmens vata $\lambda_{D,5}=0,036\ W/(m\cdot K)$;

Termoizoliacinio sluoksnio projektinio šilumos laidumo koeficiento nustatymas:

$$\lambda_{ds,3}=\lambda_{D,3}+\Delta\lambda_w=0,037+0,002=0,039\ W/(m\cdot K)$$

$$\lambda_{ds,5}=\lambda_{D,5}+\Delta\lambda_w=0,036+0,002=0,038\ W/(m\cdot K)$$

Kalcio sulfato plokštės sluoksnio šiluminės varžos nustatymas:

$$R_1=d_1/\lambda_{ds,1}=0,03/0,065=0,46\ (m^2\cdot K)/W$$

Termoizoliacinio sluoksnio šiluminės varžos nustatymas:

$$R_{3.1}=d_{3.1}/\lambda_{ds,3}=0,04/0,039=1,03\ (m^2\cdot K)/W$$

Termoizoliacinio sluoksnio šiluminės varžos nustatymas:

$$R_{3.2}=d_{3.2}/\lambda_{ds,3}=0,10/0,039=2,56\ (m^2\cdot K)/W$$

Termoizoliacinio sluoksnio šiluminės varžos nustatymas:

$$R_5=d_5/\lambda_{ds,5}=0,03/0,038=0,79\ (m^2\cdot K)/W$$

Atitvaros visuminė šiluminė varža:

$$R_t=R_{si}+R_1+R_{3.1}+R_{3.2}+R_5+R_{se}=0,17+0,46+1,03+2,56+0,79+0,04=5,05\ (m^2\cdot K)/W;$$

Čia:

- R_{si} – atitvaros vidinio paviršiaus šiluminė varža, kai šilumos srauto kryptis žemyn ši reikšmė lygi $0,17\ (m^2\cdot K)/W$;

PDF-XChange Editor
Click to BUY NOW!
www.pdf-xchange.com

Nevienalyčio sluoksnio (akmens vatos ir cinkuoto vamzdžio) šilumos perdavimo koeficiento apskaičiavimas:

$$U_{ds,2} = \frac{\alpha \cdot \lambda_{ds,2} \cdot \eta_{ds,2} \cdot A_{ds,2}}{d_{3.1}} = \frac{0{,}6 \cdot 50 \cdot 0{,}47 \cdot 0{,}000384}{0{,}04} = 0{,}14 \text{ W/(m}^2\text{·K)}$$

Čia:

- α – struktūrinis daugiklis, 0,6;
- $\lambda_{ds,2}$ – metalinės dalies skaičiuojamasis šilumos laidumas;
- $\eta_{ds,2}$ – jungčių skaičius viename m^2;
- $A_{ds,2}$ – vienos jungties skerspjūvio plotas;
- $d_{3.1}$ – skaičiuojamosios jungties ilgis, prilygintas termoizoliacinio sluoksnio storiui;

Nevienalyčio sluoksnio (akmens vatos ir plieninių sijų) šilumos perdavimo koeficiento apskaičiavimas:

$$U_{ds,4} = \frac{\alpha \cdot \lambda_{ds,4} \cdot \eta_{ds,4} \cdot A_{ds,4}}{d_{3.2}} = \frac{0{,}6 \cdot 50 \cdot 0{,}12 \cdot 0{,}00103}{0{,}1} = 0{,}037 \text{ W/(m}^2\text{·K)}$$

Pastatų rūsio atitvarų šilumos perdavimo koeficientas $U_{(B)}$:

$$U_{(B)}=0{,}33 \cdot K_1=0{,}33 \cdot 1{,}299=0{,}43 \text{ W/(m}^2\text{·K)}$$

Temperatūros pataisos apskaičiavimas:

$$K_1=20/(\theta_{iH}-0{,}6)=20/(16-0{,}6)=1{,}299$$

Šilumos perdavimo koeficiento apskaičiavimas:

$$U=\frac{1}{R_t}+U_{ds,2}+U_{ds,4}=\frac{1}{5{,}05}+0{,}14+0{,}037=\mathbf{0{,}375\ W/(m^2 \cdot K)}<U_{(B)}=0{,}43 \text{ W/(m}^2\text{·K)},$$

Pagal STR 2.01.02:2016

$$U=\frac{1}{R_t}+U_{ds,2}+U_{ds,4}=\frac{1}{5{,}05}+0{,}14+0{,}037=\frac{1}{5{,}05}=\mathbf{0{,}375\ W/(m^2 \cdot K)}<U_{(B)}=0{,}40 \text{ W/(m}^2\text{·K)},$$

Pagal Litgrid reikalavimus

PDF-XChange Editor
Click to BUY NOW!
www.pdf-xchange.com

PDF-XChange Editor
Click to BUY NOW!
www.pdf-xchange.com

BRĖŽINIAI

PDF-XChange Editor Click to Buy NOW! www.pdf-xchange.com

110 kV atvirosios skirstyklos valdymo pulto planas (M 1:50)

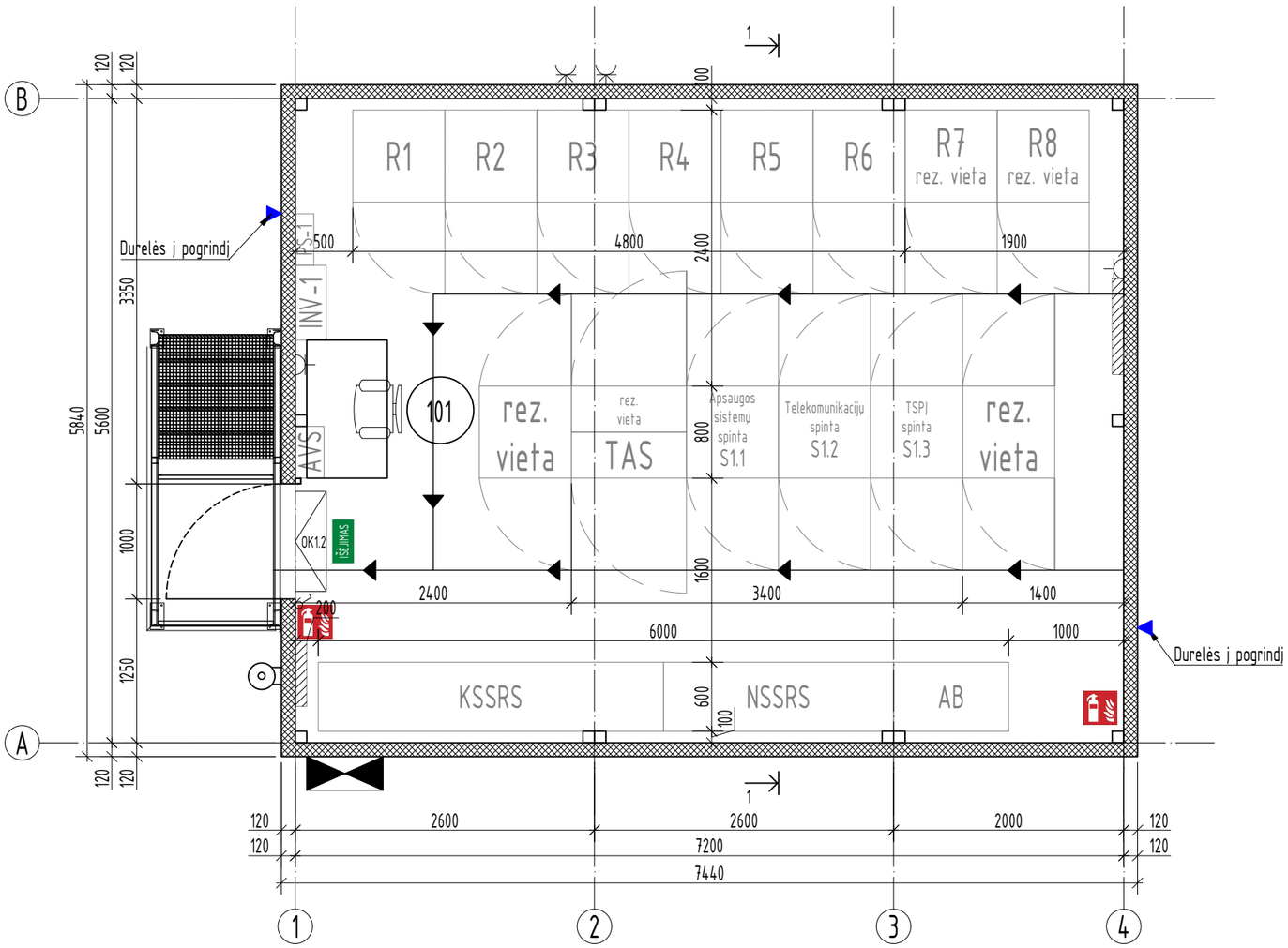

Patalpų eksplikacija

Eil. Nr.	Pavadinimas	Plotas, m^2
101	Valdymo pultas	40,32
	Iš viso:	40,32

Sutartiniai ženklai:

- IŠĖJIMAS — Evakuacinis išėjimas
- Evakuacijos kelias
- Gesintuvo pastatymo vieta

PASTABOS:

1. Pjūvį 1-1 žiūrėti brėžinyje: SA.B-02;
2. Valdymo pultas su grindimis pristatomas kartu su šildymo, vėdinimo ir vėsinimo sistemomis, apšvietimu, kompiuteriniu tinklu, apsaugine ir gaisrine signalizacija, kintamos srovės sistema, vandens nuvedimo, vandentiekio, nuotekų sistema bei išorės laiptais su turėklais;
3. Stogo danga ir sienų danga - profiliuota skarda (daugiasluoksnės plokštės išorė), nudažyta aliuminio spalva (RAL 9006);
4. Vidinė plokščių spalva RAL9002 arba RAL9010;
5. Vandens nuvedimo sistemos latakai pusapvaliai D125, lietvamzdžiai apvalūs D87mm;
6. Laiptai ir aikštelės iš karštai cinkuotų grotelių;
7. Laiptų turėklai iš karštai cinkuoto metalo;
8. Durys dažytos aliuminio spalva (RAL 9006);
9. Kabelių užvedimo vamzdžiai numatyti projekto E dalyje.

0	2026 04	Konkursui, statybai
LAIDA	IŠLEIDIMO DATA	LAIDOS STATUSAS. KEITIMO PRIEŽASTIS (JEI TAIKOMA)

KVAL. PATV. DOK. NR.

Energetikos projektai
PROJEKTAVIMAS IR KONSULTACIJOS
Islandijos pl. 217–8, 2 a., 49165 Kaunas, Tel. +370 37 211714 El. paštas info@enpro.lt

STATINIO PROJEKTO PAVADINIMAS
110/10 kV Žeimių TP 110 kV skirstyklos elektros tinklų paskirties (inžinerinių tinklų grupės) statinio, Jonavos r. sav., Žeimių sen., Palankesių k., Dargužių g. 4, rekonstravimo projektas

STATINIO NUMERIS IR PAVADINIMAS, DOKUMENTO PAVADINIMAS
110 kV atvirosios skirstyklos valdymo pulto planas

LAIDA: 0

LT

STATYTOJAS IR (ARBA) UŽSAKOVAS
LITGRID AB

DOKUMENTO ŽYMUO
2025-45-01-XX-TDP-SA.B-01

LAPAS: 1
LAPŲ: 1

PDF-XChange Editor
Click to BUY NOW!
www.pdf-xchange.com

110 kV atvirosios skirstyklos valdymo pulto pjūvis 1-1 (M 1:50)

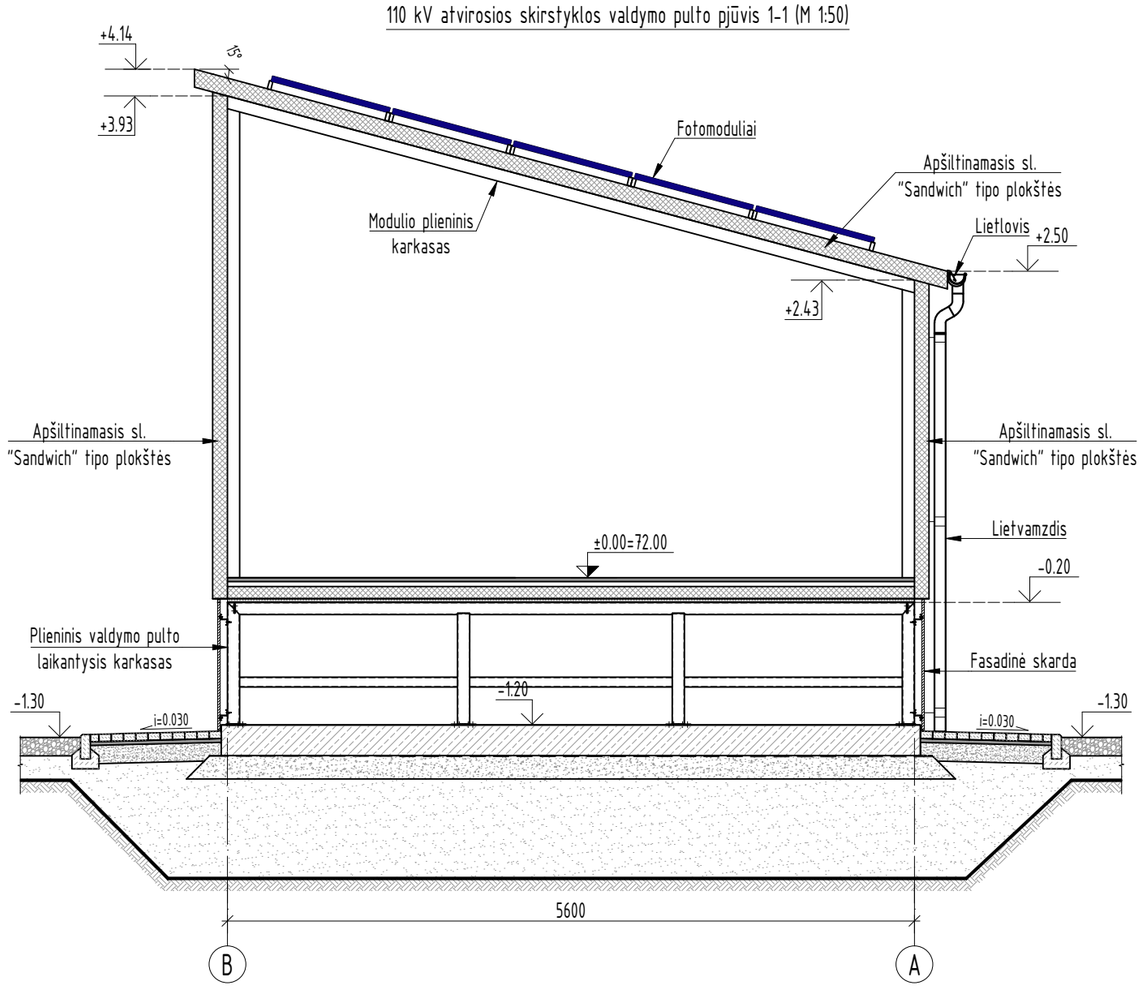

Principinis fotomodulių tvirtinimo mazgas

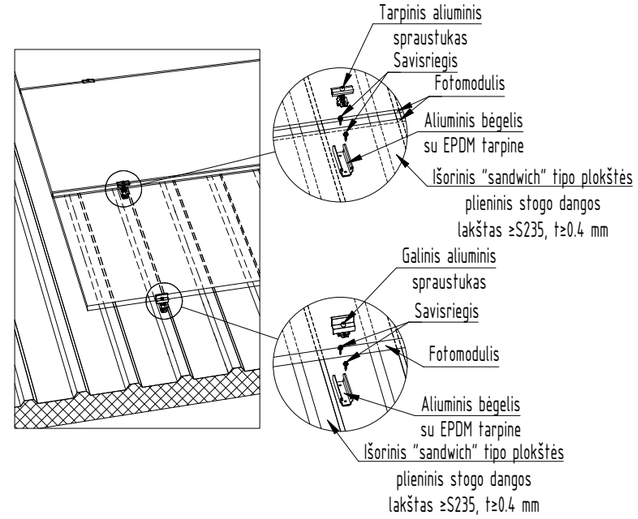

Modulio sienų mazgas M1:10

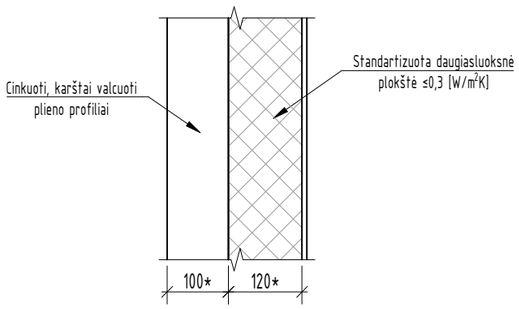

Modulio stogo mazgas M1:10

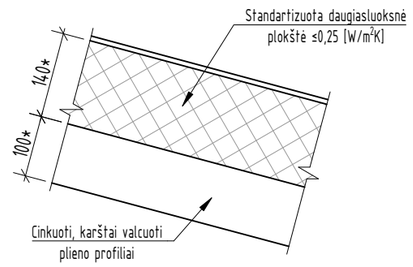

Lietaus nuotekų surinkimo mazgas ties nuogrinda (M 1:30)

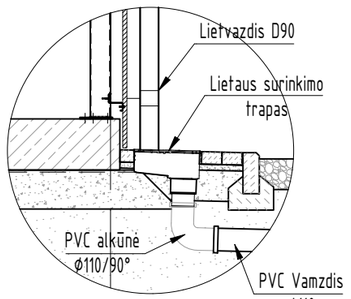

Grindų detalė M1:10

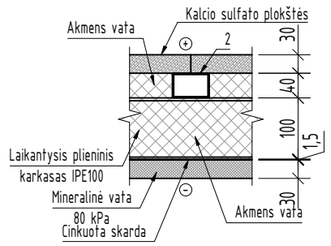

PASTABOS:

1. Tarp atraminio sijyno ir pastato modulių yra įrengiamas 3 cm storio standžios akmens vatos (80 kPa) sluoksnis;
2. Pastato modulių tvirtinimas prie plieninio sijyno tikslinamas gamybos ir montavimo brėžinių rengimo stadijoje pagal gamintojo reikalavimus;
3. Cokolinė pastato dalis uždengiama apdailiniais trapecinio profilio skardos lakštais T-20. Skardos lakštai tvirtinami prie cinkuotų, šalto formavimo plieninių profilių, atitinkančių LST EN 10162 reikalavimus;
4. Cokolinėje dalyje įrengiamos durelės (su kilpomis pakabinamai spynai) patekimui į kabelių pogrindį.

0	2026 04	Konkursui, statybai
LAIDA	IŠLEIDIMO DATA	LAIDOS STATUSAS. KEITIMO PRIEŽASTIS (JEI TAIKOMA)

KVAL. PATV. DOK. NR.

Energetikos projektai
PROJEKTAVIMAS IR KONSULTACIJOS
Islandijos pl. 217–8, 2 a., 49165 Kaunas, Tel. +370 37 211714
El. paštas info@enpro.lt

STATINIO PROJEKTO PAVADINIMAS
110/10 kV Žeimių TP 110 kV skirstyklos elektros tinklų paskirties (inžinerinių tinklų grupės) statinio, Jonavos r. sav., Žeimių sen., Palankesių k., Dargužių g. 4, rekonstravimo projektas

STATINIO NUMERIS IR PAVADINIMAS, DOKUMENTO PAVADINIMAS
110 kV atvirosios skirstyklos valdymo pulto pjūvis 1-1

LAIDA: 0

STATYTOJAS IR (ARBA) UŽSAKOVAS	DOKUMENTO ŽYMUO	LAPAS	LAPŲ
LT — LITGRID AB	2025-45-01-XX-TDP-SA.B-02	1	1

PDF-XChange Editor Click to BUY NOW! www.pdf-xchange.com

Fasadas "A-B"

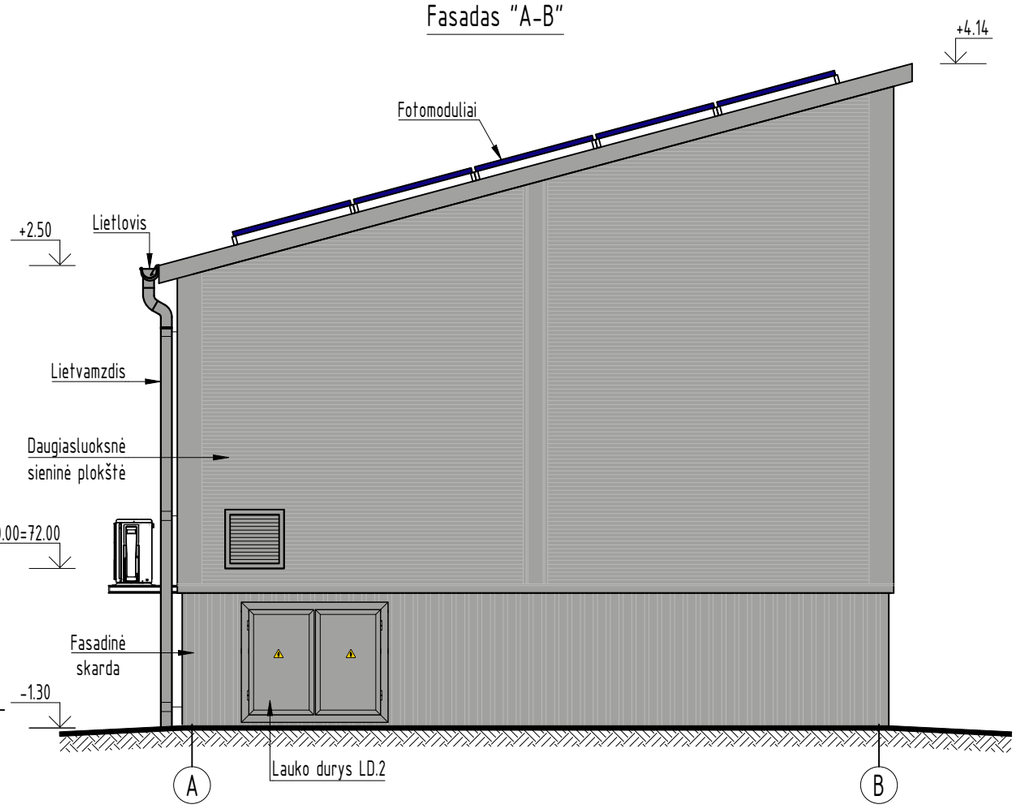

Fasadas "1-4"

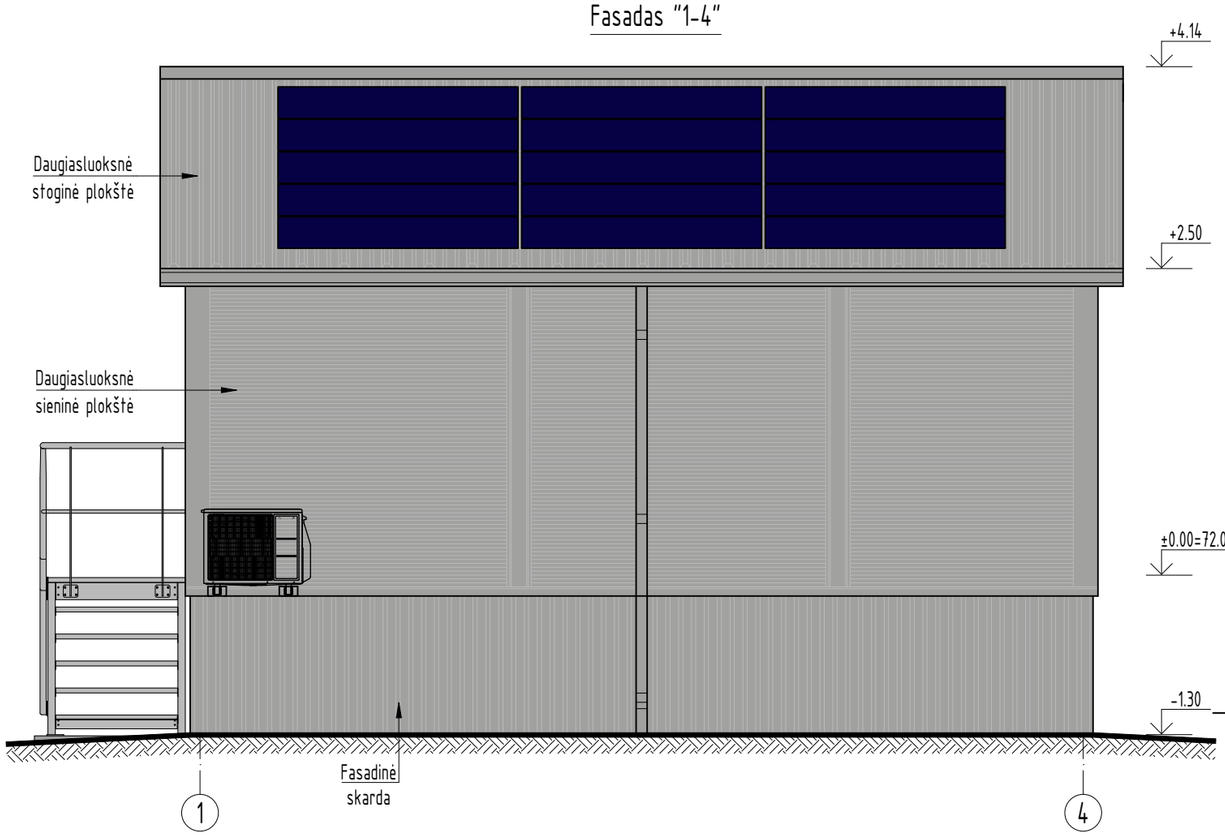

Durys

Žymėjimas	Schema	Kiekis	Plotas, m^2/vnt.	Aprašymas
LD.1	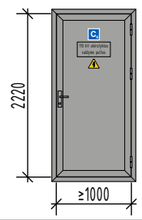	1	2,22	Lauko durys patekimui į 110 kV skirstyklos valdymo pulto patalpą 1. Šilumos perdavimo koeficientas (U) ne žemesnis (pagal LST EN ISO 6946:2017) kaip 1,90 W/m^2K; 2. Atsparumo ugniai laipsnis ne mažesnis kaip EI 15; 3. Išorinė spalva RAL 9006; 4. Vidinė spalva RAL 9002 arba 9010.
LD.2	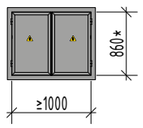	2	0,86	Lauko durys patekimui į pogrindį 1. Spalva RAL 9006; 2. Metalinės, rakinamos karkasinės durys su metaline stakta; 3. Apdaila identiška pogrindžio sienos; 4. Be šiluminą izoliuojančių medžiagų.

PASTABOS:
1. Stogas iš daugiasluoksnių termoizoliacinių plokščių, spalva RAL 9006 (4);
2. Sienos iš daugiasluoksnių termoizoliacinių plokščių, spalva RAL 9006 (4), vidinės plokštės dangos spalva RAL 9002 arba RAL 9010;
3. Pogrindis uždengiamas trapecinio profilio skarda T-18, spalva RAL 9006 (4);
4. Kondicionierių išorinius ir vidinius blokus montuoti ant specialių laikančiųjų konstrukcijų, kurios tikslinamos gamybos ir montavimo brėžinių rengimo stadijoje. Tiesioginis jų tvirtinimas prie Sandwich panelių neleistinas;
5. Sienų ≤0,30 W/(m^2·K), stogo ≤0,25 W/(m^2·K), grindų ≤0,40 W/(m^2·K), lauko durų ≤ 1,90 W/(m^2·K);
6. Vėdinimo angų matmenys tikslinami valdymo pulto gamintojo, pagal pateiktus reikalavimus SK dalies TS.
7. Lauko durelių patekimui į pogrindį vietas tikslinti gamybos ir montavimo brėžinių rengimo stadijoje, pagal atraminio sijyno įrengimo sprendinius.

0	2026 04	Konkursui, statybai
LAIDA	IŠLEIDIMO DATA	LAIDOS STATUSAS. KEITIMO PRIEŽASTIS (JEI TAIKOMA)

KVAL. PATV. DOK. NR.

Energetikos projektai
PROJEKTAVIMAS IR KONSULTACIJOS
Islandijos pl. 217–8, 2 a., 49165 Kaunas, Tel. +370 37 211714
El. paštas info@enpro.lt

STATINIO PROJEKTO PAVADINIMAS
110/10 kV Žeimių TP 110 kV skirstyklos elektros tinklų paskirties (inžinerinių tinklų grupės) statinio, Jonavos r. sav., Žeimių sen., Palankesių k., Dargužių g. 4, rekonstravimo projektas

STATINIO NUMERIS IR PAVADINIMAS, DOKUMENTO PAVADINIMAS
110 kV atvirosios skirstyklos valdymo pulto fasadai

LAIDA: 0

LT

STATYTOJAS IR (ARBA) UZSAKOVAS
LITGRID AB

DOKUMENTO ŽYMUO
2025-45-01-XX-TDP-SA.B-03

LAPAS: 1
LAPŲ: 2

PDF-XChange Editor Click to BUY NOW! www.pdf-xchange.com

PDF-XChange Editor
Click to BUY NOW!
www.pdf-xchange.com

Fasadas "B-A"

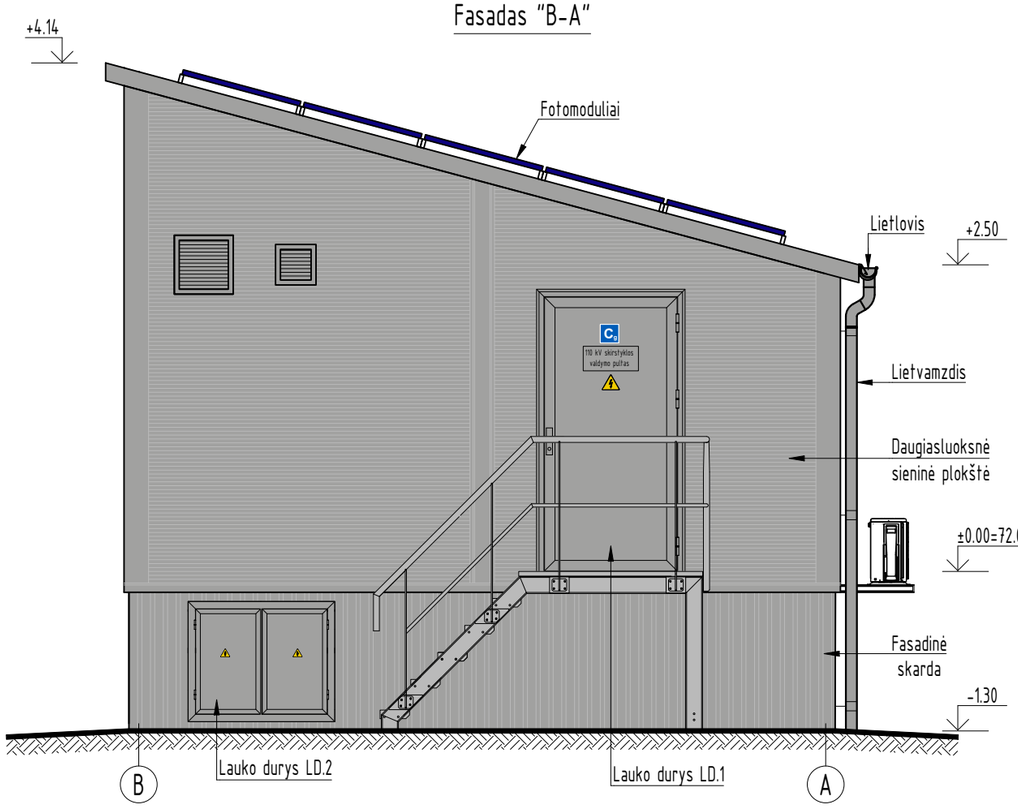

Fasadas "4-1"

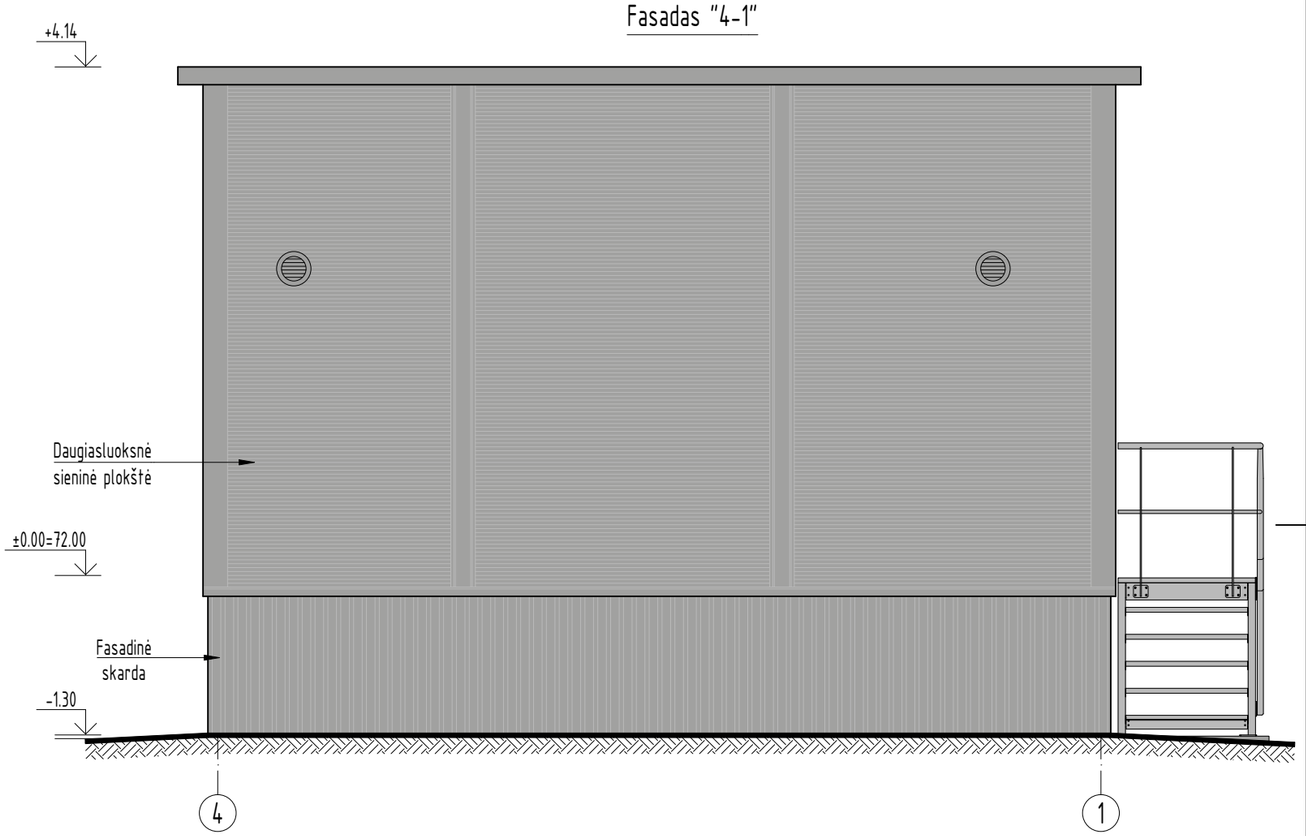

DOKUMENTO ŽYMUO	LAPAS	LAPŲ	LAIDA
2025-45-01-XX-PP-SP-SA.B-11	2	2	0

PDF-XChange Editor
Click to BUY NOW!
www.pdf-xchange.com

110 kV atvirosios skirstyklos valdymo pulto stogo planas M 1:50

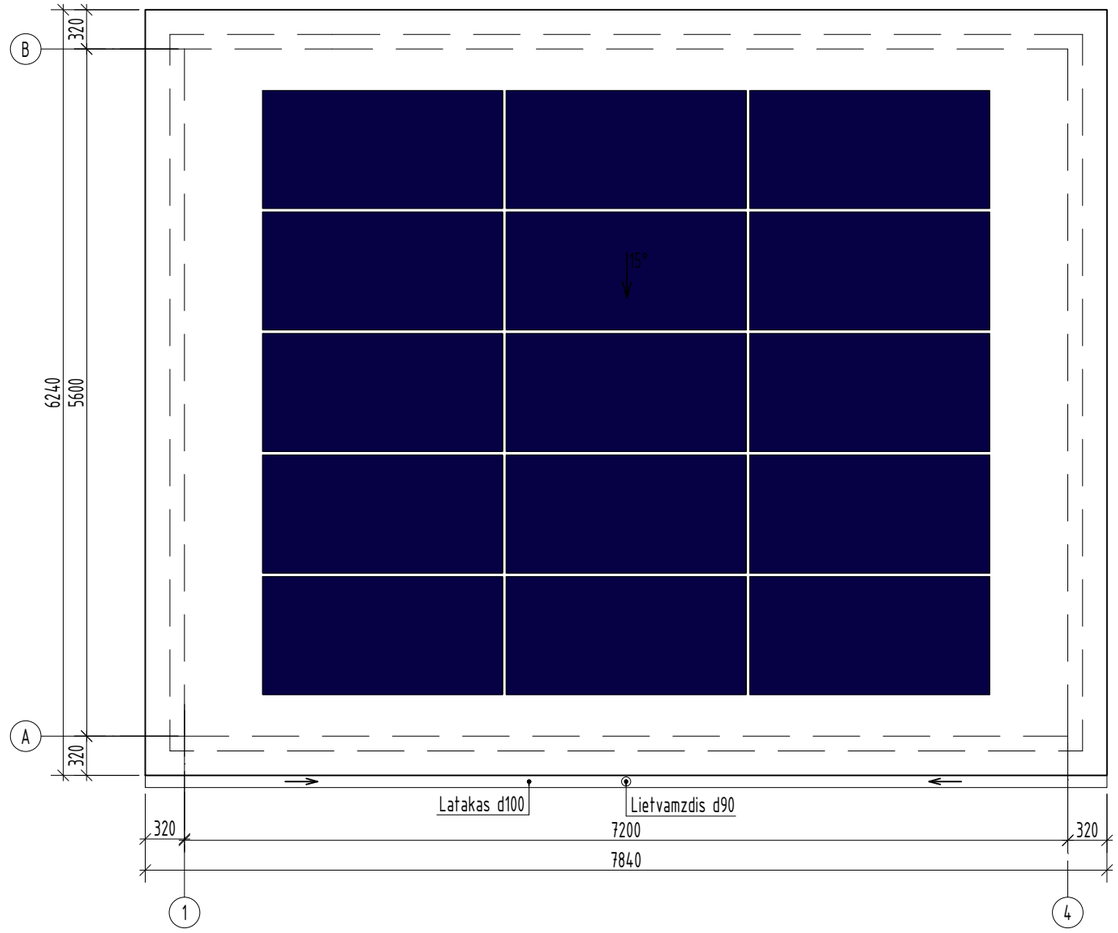

PASTABOS:
1. Stogas iš daugiasluoksnių termoizoliacinių plokščių, spalva RAL 9006 (4);
2. Latakai, lietvamzdžiai ir tvirtinimo elementai - plieniniai, spalva RAL 9006 (4);
3. Latakai turi būti pritvirtinti ne didesniais kaip 900 mm atstumais;
4. Latako išorinis kraštas turi būti ne žemiau kaip 25 mm nuo stogo plokštumos tęsinio;
5. Latakų nuolydis turi būti ne mažesnis kaip 0,28° (i=0.005);
6. Prie sienų lietvamzdžiai turi būti tvirtinami ne didesniu kaip 2 m intervalu.

0	2026 04	Konkursui, statybai
LAIDA	IŠLEIDIMO DATA	LAIDOS STATUSAS. KEITIMO PRIEŽASTIS (JEI TAIKOMA)

KVAL. PATV. DOK. NR.

Energetikos projektai
PROJEKTAVIMAS IR KONSULTACIJOS
Islandijos pl. 217–8, 2 a., 49165 Kaunas, Tel. +370 37 211714
El. paštas info@enpro.lt

STATINIO PROJEKTO PAVADINIMAS
110/10 kV Žeimių TP 110 kV skirstyklos elektros tinklų paskirties (inžinerinių tinklų grupės) statinio, Jonavos r. sav., Žeimių sen., Palankesių k., Dargužių g. 4, rekonstravimo projektas

STATINIO NUMERIS IR PAVADINIMAS, DOKUMENTO PAVADINIMAS
110 kV atvirosios skirstyklos valdymo pulto stogo planas M 1:50

LAIDA: 0

LT

STATYTOJAS IR (ARBA) UŽSAKOVAS
LITGRID AB

DOKUMENTO ŽYMUO
2025-45-01-XX-TDP-SA.B-04

LAPAS: 1
LAPŲ: 1