Statytojas:	Molėtų rajono savivaldybė
Užsakovas:	Molėtų rajono savivaldybės administracija
Projekto pavadinimas:	Kelių paskirties inžinerinio statinio (susisiekimo komunikacijų statinių grupė) Molėtų r. sav., Dubingių sen., Jurkiškis rekonstravimo projektas
Objektas:	Jurkiškio pažintinio tako prieinamumo didinimo, įrengiant pralaidą projektas
Statinio naudojimo paskirtis:	Susisiekimo komunikacijos – kelias
Statybos rūšis:	Rekonstravimas
Statinio kategorija:	Nesudėtingasis
Statinio projekto rengimo etapas:	Projektiniai pasiūlymai
Dalis:	Projektiniai pasiūlymai
Komplekso žymuo:	SR2025-213-PP
Laida	0

Kval. Atest. Nr.	Pareigos	Parašas	V. Pavardė
	Direktorius		K. Mickevičius
36475	Statinio projekto vadovas		K. Mickevičius
36476	Statinio projekto dalies vadovas		K. Mickevičius

BYLOS SUDĖTIES ŽINIARAŠTIS

DOKUMENTŲ SUDĖTIES ŽINIARAŠTIS

Dokumento žymuo	Lapų sk.	Laida	Dokumento Pavadinimas	Pastabos
SR2025-213-PP-BSŽ	1	0	Bylos sudėties žiniaraštis	-
SR2025-213-PP-PDSŽ	1	0	Projekto dokumentų sudėties žiniaraštis	-
SR2025-213-PP-BSR	1	0	Bendrieji statinio rodikliai	
SR2025-213-PP-AR	6	0	Aiškinamasis raštas	-
	-	0	Priedai (projekto rengimo užduotis, kvalifikacijos atestatai, ir kt.)	-

BRĖŽINIŲ ŽINIARAŠTIS

Brėž. Nr.	Lapų sk.	Laida	Brėžinio pavadinimas ir žymuo	Pastabos
01	1	0	Esamos situacijos topografinis planas M1:125 SR2025-213-PP-B-01	-
02	1	0	Projektinis planas M1:125 SR2025-213-PP-B-02	-
03	3	0	Projektiniai pjūviai SR2025-213-PP-B-03	-

PROJEKTO DOKUMENTŲ SUDĖTIES ŽINIARAŠTIS

Eil. Nr.	Bylos (segtuvo) žymuo	Laida	Pavadinimas	Pastabos
1.	SR2025-213-TDP-BSD	0	Bendroji-susisiekimo dalis	-
4.	SR2025-213-TDP-KS	0	Statybos skaičiuojamosios kainos nustatymo dalis	

BENDRIEJI STATINIO RODIKLIAI

Nr.	Pavadinimas	Mato vienetas	Kiekis	Pastabos
III. SUSISIEKIMO KOMUNIKACIJOS				
1. Kelias				
1.1.	kelio kategorija		IIIv	
1.2.	kelio ilgis*	km	0,241	Kelio ilgis po rekonstravimo – 264 km
1.3.	Kelio juostos plotis	m	4	
1.4.	eismo juostų skaičius	vnt.	1	
1.5.	eismo juostos plotis	m	3,50	
1.6.	Vandens pralaidos matmenys[1]	m	2,48 x 1,79 m, L-4,41 m	

* Žvaigždute pažymėti rodikliai apskaičiuojami vadovaujantis Nekilnojamojo turto kadastrinių matavimų ir kadastro duomenų surinkimo taisyklėmis, kurias tvirtina Lietuvos Respublikos žemės ūkio ministras. Baigus statybą ir atlikus kadastrinius matavimus šie rodikliai gali turėti neesminių nukrypimų (STR1.04.04:2017).

[1] Vandens pralaida yra kelio elementas.

Statinio projekto vadovas Karolis Mickevičius, kval. atest. nr. 36475

(vardas, pavardė, parašas, kvalifikacijos atestato arba pažymos Nr., data)

0	2026	Statybos leidimui, konkursui ir statybai.		
Laida	Išleidimo data	Laidos statusas. Keitimo priežastis (jei taikoma)		
Kval. patv. dok. nr.	INŽINERINIS PROJEKTAVIMAS		Kelių paskirties inžinerinio statinio (susisiekimo komunikacijų statinių grupė) Molėtų r. sav., Dubingių sen., Jurkiškis rekonstravimo projektas	
36475	SPV	K. Mickevičius	Bendrieji statinio rodikliai	LAIDA
36476	SPDV	K. Mickevičius		0
LT	Molėtų rajono savivaldybė		SR2025-213-PP-BSR	LAPAS 1 / LAPŲ 1

AIŠKINAMASIS RAŠTAS

1. ĮVADAS

STATYTOJAS (UŽSAKOVAS): Molėtų rajono savivaldybė

OBJEKTO ADRESAS: Molėtų r. sav., Dubingių sen., Jurkiškis

PROJEKTO RENGĖJAS: UAB „Inžinerinis projektavimas“, Panerių g. 64, Vilnius. El. paštas info@projektavimas.net, tel. +370 99 80116.

PROJEKTO VADOVAS: K. Mickevičius

- Statybos rūšis – Rekonstravimas
- Statinio paskirtis – Susisiekimo komunikacijos – kelias;
- Statinio kategorija – Nesudėtingasis;

Projektuojamo statinio vieta:



Geodezinius matavimus atliko geodezininkas Aivaras Mintauskas kval. paž. Nr. 1GKV-1475.

Inžinerinius geologinius tyrimus atliko UAB „Sons of Drilling“.

0	2026	Statybos leidimui, konkursui ir statybai.			
Laida	Išleidimo data	Laidos statusas. Keitimo priežastis (jei taikoma)			
Kval. patv. dok. nr.	INŽINERINIS PROJEKTAVIMAS		Kelių paskirties inžinerinio statinio (susisiekimo komunikacijų statinių grupė) Molėtų r. sav., Dubingių sen., Jurkiškis rekonstravimo projektas		
36475	SPV	K. Mickevičius	Aiškinamasis raštas		LAIDA
36476	SPDV	K. Mickevičius			0
LT	Molėtų rajono savivaldybė		SR2025-213-PP-AR	LAPAS 1	LAPŲ 6

2. PROJEKTO RENGIMO PAGRINDAS

Projektas parengtas toliau šiame skyriuje nurodytų dokumentų pagrindu.

2.1 Privalomieji dokumentai:

Statinio projektavimo (techninė) užduotis, statytojo reikalavimai;

Topografinė nuotrauka parengta 2025-09;

Specialiaisiais reikalavimais;

Inžineriniais - geologiniais tyrinėjimais.

2.2 Pagrindiniai normatyviniai dokumentai:

„Lietuvos Respublikos statybos įstatymas“

„Lietuvos Respublikos teritorijų planavimo įstatymas“

STR 2.06.04:2014 Gatvės ir vietinės reikšmės keliai. Bendrieji reikalavimai

ĮT SBR 19 „Automobilių kelių dangos konstrukcijos sluoksnių be rišiklių įrengimo taisyklės“

ĮT ŽS 17 „Automobilių kelių žemės darbų atlikimo ir žemės sankasos įrengimo taisyklės“

KPT SDK 19 „Automobilių kelių standartizuotų dangų konstrukcijų projektavimo taisyklės“

KTR 1.01:2008 „Kelių techninis reglamentas“

„Lietuvos Respublikos specialiųjų žemės naudojimo sąlygų įstatymas“

STR 1.01.02:2016 „Normatyviniai statybos techniniai dokumentai“

STR 1.01.03:2017 „Statinių klasifikavimas“

STR 1.01.04:2015 „Statybos produktų, neturinčių darniųjų techninių specifikacijų, eksploatacinių savybių pastovumo vertinimas, tikrinimas ir deklaravimas. Bandymų laboratorijų ir sertifikavimo įstaigų paskyrimas. Nacionaliniai techniniai įvertinimai ir techninio vertinimo įstaigų paskyrimas ir paskelbimas“

STR 1.01.08:2002 „Statinio statybos rūšys“

STR 1.04.04:2017 „Statinio projektavimas, projekto ekspertizė“

STR 1.05.01:2017 „Statybą leidžiantys dokumentai. Statybos užbaigimas. Statybos sustabdymas. Savavališkos statybos padarinių šalinimas. Statybos pagal neteisėtai išduotą statybą leidžiantį dokumentą padarinių šalinimas“

STR 1.06.01:2016 „Statybos darbai. Statinio statybos priežiūra“

TRA SBR 19 „Automobilių kelių nesurištųjų mišinių ir gruntų, naudojamų sluoksniams be rišiklių, techninių reikalavimų aprašas“

Dėl Vandens pralaidų konstrukcinių sprendinių taikymo melioracijos statinių statyboje taisyklių patvirtinimo

STR 1.05.01:2017 Statybą leidžiantys dokumentai. Statybos užbaigimas. Statybos sustabdymas. Savavališkos statybos padarinių šalinimas. Statybos pagal neteisėtai išduotą statybą leidžiantį dokumentą padarinių šalinimas

STR 1.04.02:2011 Inžineriniai geologiniai ir geotechniniai tyrimai

STR 1.05.01:2017 Statybą leidžiantys dokumentai. Statybos užbaigimas. Statybos sustabdymas. Savavališkos statybos padarinių šalinimas. Statybos pagal neteisėtai išduotą statybą leidžiantį dokumentą padarinių šalinimas.

LST 1516:2015 „Statinio projektas. Bendrieji forminimo reikalavimai”.

3. ESAMA PADĖTIS

3.1 Žemės sklypo vertinimas

- Nesuformuotas valstybinės žemės sklypas;
- Žemės sklypas unik. Nr. 6210-0005-0058, naudojimo paskirtis – žemės ūkio.

Klimatinės sąlygos pagal STR 2.01.12:2024 „Statybų klimatologija“ duomenis:

- Vidutinė metinė oro temperatūra 6,1-6,7°C;
- Absoliutus oro temperatūros maksimumas + 35,3°C;
- Absoliutus oro temperatūros minimumas -32,8°C;
- Kritulių kiekis per metus 610-690 mm;
- Maksimalus dirvožemio įšalimo gylis 120 cm;

3.2 Sklype esantys statiniai, inžineriniai tinklai ir įrenginiai, aplinkos užstatymas, esama situacija

Greta projektuojamo statinio nėra jokių pastatų, inžinerinių tinklų ar jų apsaugos zonų, į kurias patektų projektuojamas statinys. Projektuojamo statinio rytinėje pusėje yra žvyro dangos aikštelė ir žvyro dangos kelias. Šiaurinėje ir pietinėje statinio pusėje teka Stirnos upė (vandentakio kodas 12110327), yra miškas. Projektuojamo kelio vietoje yra brasta per Stirnos upę. Pietinėje pusėje yra esamas tiltas. Vakarinėje statinio pusėje yra pieva.

3.3 Geologinės ir hidrogeologinės sąlygos

Geologinės sąlygos

Lauko darbų metu geologinių ir hidrogeologinių sąlygų nustatymui buvo išgręžti 2 gręžiniai iki 6,0 – 10,0 m gylio. Gruntai aprašyti pagal LST EN ISO 14688-1:2017 ir LST EN ISO 14688-2:2017 standartus. Prie gręžinių gruntų mechaninių ir deformacinių savybių nustatymui buvo atlikti 2 statinio zondavimo (CPT) bandymai iki 5,9 – 9,9 m gylio. Tiriamame sklype geologiniu požiūriu sutinkami biogeniniai (b IV) dariniai, juos sudaro smėlinga gitija (sapropelis). Taip pat sutinkami paskutiniojo apledėjimo Baltijos stadijos kraštiniai fliuvioglacialiniai (ft III bl) dariniai sudaryti iš žvyringo molingo smėlio, mažai dulkingo molingo gerai išrūšiuoto smėlio, molingo smėlio ir kraštiniai glacialiniai (gt III bl) dariniai sudaryti iš smėlingo mažo plastiškumo molio.

Hidrogeologinės sąlygos

Požeminis gruntinis vanduo lauko darbų metu buvo pasiektas visuose gręžiniuose 0,3 – 1,3 m gylyje (a.a. 137,80 – 138,59 m). Vanduo sutinkamas žvyringame molingame smėlyje ir smėlingame mažo plastiškumo molyje esančiuose smėlio lęšiuose. Lietingais laikotarpiais ir pavasarinių atlydžių metu virš smulkių gruntų gali kauptis podirvio vanduo, o žemės paviršiuje telkšoti balos.

3.4 Hidrologinės sąlygos

Neturint stebėjimo duomenų apskaičiuotas Stirnos upės (vandentakio kodas 12110327) pavasario potvynio maksimalus debitas yra $Q_{5\%}$-3,63 m^3/s, baseino plotas 23,7 km^2. Skaičiavimai atlikti remiantis STR 2.05.19:2005 „Inžinerinė hidrologija. Pagrindiniai skaičiavimų reikalavimai“ VIII skyriaus II skirsniu.

3.5 Želdiniai

Vykdant statybos darbus dirvožemio sluoksnis pažeistas nebus. Laikinai nukastas viršutinis dirvožemio sluoksnis bus rekultivuotas paskleidžiant statybos vietoje ir apsėjant žolių mišiniu. Statybos darbų metu bus pašalinami menkaverčiai krūmai, trukdantys statinio statybai ir jo stabilumui.

3.6 Saugomos ir kultūros paveldo teritorijos

Projektuojamas statinys patenka į saugomas „Beržos kraštovaizdžio draustinio“, „Asvejos regioninio parko“ ir „Asvejos kraštovaizdžio draustinio“ teritorijas. Projektuojamas statinys taip pat patenka į Natura 2000 Buveinių apsaugai svarbią teritoriją (BAST) „Asvejos ežerynas“ ir Natura 2000 Paukščių apsaugai svarbią teritoriją (PAST) „Asvejos ežerynas“.

Projektuojamas statinys nepatenka į Kultūros vertybių registre registruotų vertybių teritorijas. Arčiausiai (~1,1 km) projektuojamo statinio esanti Kultūros vertybių registre registruota „Dubingių piliavietė, vad. Pilies kalnu“ (unik. nr. 5361) teritorija.

3.7 Gamybinės, ūkinės veiklos ribojimas, sustabdymas, ar nutraukimas vykdant darbus

Automobilių eismas nutraukiamas nebus, statybos darbų metu automobiliai vieną ar kitą upės krantą galės pasiekti naudojantis žemiau projektuojamos teritorijos esančiu tiltu. Jokio kito neigiamo poveikio, turėsiančio įtaką veiklai aplink statinį ar netoli jo esantiems subjektams, nebus.

4. PROJEKTINIAI SPRENDINIAI

4.1 Paruošiamieji darbai

Prieš pradedant darbus įrengiama statybvietė, pašalinami statybos darbų zonoje augantys 2 vnt. medžių ir pavieniai menkaverčiai krūmai, nušienaujama žolė. Privažiavimas prie statybos darbų zonos numatomas iš rytinės pusės esamu žvyro dangos keliu.

4.2 Pralaidos įrengimas

Skaičiuotinė maksimalaus vandens debito tikimybė projektuojamai pralaidai ant Stirnos upės yra 5 proc. Remiantis hidrologinių skaičiavimų duomenimis, 5 % tikimybės pavasario potvynio maksimalus vandens debitas $Q_{5\%PP}$ – 3,63 m^3/s.

4.2.1 Pagrindai

Pralaidos pagrindai įrengiami pralaidos įtekėjimo ir ištekėjimo dalyse įrengiant skaldos 22/32 h-10 cm. Per visą pralaidos pagrindų iškasos plotį ir ilgį paklojama neaustinė geotekstilė ≥ 200 g/m^2. Paklojus geotekstilę, ties pralaidos įtekėjimu ir ištekėjimu įrengiami pralaidos atraminiai gelžbetoniniai blokai, naudojant armuota C30/37 XF2 klasės betoną. Įrengus pralaidos atraminius blokus, įrengiamas pralaidos pagrindo sluoksnis iš šalčiui atsparaus grunto (E_{V2} ≥ 45 MPa), sluoksnio storis vyrauja tarp 30 – 120 cm.

4.2.2 Pralaida

Pralaidos plieninio gofruoto surenkamo vamzdžio konstrukcijos gofras ≥ 125x26 mm, sienutės storis ≥ 3,50 mm, vidinis plotis – 2,48 m, vidinis aukštis – 1,79 m, konstrukcijos ilgis ašyje – 4,41 m. Pralaidos konstrukcijos galai nupjauti statmenai santykiu 1:0.

Antikorozinė danga - Varžtai ir plieninis lakštas iš abiejų pusių turi būti padengtas cinko danga. Cinko dangos storis turi atitikti LST EN ISO 1461 standarto reikalavimus. Plieninis lakštas iš abiejų pusių turi būti padengtas cinko ir polimerine danga. Bendras abiejų lakšto pusių cinko dangos storis ≥ 510 g/m2 (Z600)

pagal LST EN 10346 standarto reikalavimus. Polimerinės dangos storis ≥ 250 µm atitinka LST EN 10169 standarto reikalavimus.

Ant įrengtų pralaidos atrėmimo blokų įrengiamas išlyginamasis C30/37 XF2 klasės betono sluoksnis, ant kurio montuojama plieninė gofruota pralaida. Pralaida montuojama taip, kaip nurodyta gamintojo techninėje specifikacijoje. Sumontavus pralaidos plieninį gofruotą vamzdį įrengiamas betoninis apvadas, naudojant C30/37 XF2 klasės betoną. Pralaida visu jos perimetru išorinėje pusėje apgaubiama neaustine geotekstile ≥ 200 g/m^2.

Įrengus plieninį spirališkai gofruotą vamzdį, pralaida užpilama gerai drenuojančiu gruntu ir sutankinama E_{V2} ≥ 45 MPa. Užpylus pralaidą gerai drenuojančiu gruntu ir sutankinus jį, likusi iškasos dalis iki kelio dangos konstrukcijos užpilama gerai drenuojančiu gruntu, prieš tai sluoksnius atskiriant neaustine geotekstile ≥ 200 g/m^2.

4.2.3 Pralaidos antgaliai ir vagos tvirtinimas

Pralaidos įtekėjimo ir ištekėjimo dalių antgaliai įrengiami naudojant C30/37 klasės gelžbetonį. Antgalių plotis b-30 cm, tačiau virš pralaidos įrengiamo žvyro dangos kelio sluoksnių zonoje antgaliai siaurinami iki b-15 cm tam, kad būtų išlaikytas kelio plotis b-3,5 m. Išorinėse (fasadinėse) įtekėjimo ir ištekėjimo antgalių pusėse įrengiamas skaldytų akmenų mūras b-10 cm.

Upės vagos dugnas pralaidos įtekėjimo ir ištekėjimo dalyse 2 m ruože tvirtinamas akmenų (riedulių) grindiniu h-20 cm. Įrengiamo akmenų grindinio akmenų diametras turi būti 15 – 20 cm. Akmenys įrengiami ant smėlio sluoksnio h-10 cm, tarp akmenų grindinio ir smėlio sluoksnio įrengiama neaustinė 200 g/m^2 geotekstilė. Naudojami šiam regionui būdingi akmenys, išskyrus kalkakmenius ir dolomitus.

4.3 Kelio įrengimas

Kelio dangos konstrukcija – žvyras. Eismo juostos dangos plotis – 3,5 m, Kelio dangos konstrukcijos vienpusis skersinis nuolydis – 3,0 %.

Kelio dangos konstrukcija parinkta vadovaujantis Inžinerinių geologinių tyrimų ataskaita ir „Automobilių kelių standartizuotų dangų konstrukcijų projektavimo taisyklėmis“.

Kelio dangos konstrukcija:

- Žvyro dangos sluoksnis 0/11, E_{V2} ≥ 120 MPa — 50 mm
- Skaldos pagrindo sluoksnis 0/32, E_{V2} ≥ 120 MPa — 150 mm
- Apsauginis šalčiui nejautrus gruntas, E_{V2} ≥ 45 MPa — 250 mm
- Sutankintas gerai drenuojantis gruntas, E_{V2} ≥ 45 MPa — -
- Neaustinė geotekstilė ≥ 200 g/m^2 — -
- Plieninė spirališkai gofruota pralaida — -

Po kelio sankasos apačioje abejose kelio pusėse įrengiami SN8 klasės gofruoti perforuoti drenažo vamzdžiai d-113/126 mm su geotekstilės filtru. Aplink vamzdžius įrengiamas dviejų sluoksnių atvirkštinis filtras iš 10 cm storio skaldos fr. 8/16 mm ir sijoto žvyro fr. 0.5/2 mm sluoksnių.

4.4 Apsauginių kelio atitvarų įrengimas

Abejose kelio pusėse, pralaidos atgalio viršuje įrengiami metaliniai apsauginiai atitvarai H1-W3-A. Apsauginių atitvarų fasadas uždengiamas impregnuoto Maumedžio lentomis. Apsauginių atitvarų konstrukciją ir įrengimo specifiką detalizuoja Rangovo pasirinktas gamintojas. Gaminiai privalo turėti

sertifikatą patvirtinantį gaminio markę. Įrengiamų kelio atitvarų pradžioje ir pabaigoje įrengiami galiniai kelio atitvarai (PKG) H1-W3-A, kurių ilgis ≥ 3,80 m. Apsauginiai kelio atitvarai parinkti remiantis KPT TAS 09 VII skyriaus 4 lentele; IX skyriaus 6 lentele; 1 priedo 3 ir 4 lentelėmis bei 28 punktu.

Metaliniai atitvarai:



Metaliniai atitvarai su impregnuotų Maumedžio lentų fasadu:



4.5 Baigiamieji darbai

Baigus statybos darbus, pažeistos augalinio sluoksnio vietos yra užpilamos dirvožemiu ir apsėjamos žolių mišiniu. Nuimami laikini kelio ženklai, išardoma statybvietė, išvežamos statybinės atliekos.

4.6 Duomenys apie planuojamos ūkinės veiklos keliamą triukšmą

Statybos darbų metu dirbsianti statybinė technika neviršys Lietuvos higienos normos HN 33:2011 „Triukšmo ribiniai dydžiai gyvenamuosiuose ir visuomeninės paskirties pastatuose bei jų aplinkoje“, patvirtintos Lietuvos Respublikos sveikatos apsaugos ministro 2011 m. birželio 13 d. įsakymu Nr. V-604 „Dėl Lietuvos higienos normos HN 33:2011 „Triukšmo ribiniai dydžiai gyvenamuosiuose ir visuomeninės paskirties pastatuose bei jų aplinkoje“ patvirtinimo“ 1 lentelėje nustatytų ribinių dydžių.

5. PROJEKTUOJAMIEMS STATINIAMS TAIKOMI SPECIALIEJI ARCHITEKTŪROS IR PAVELDOSAUGOS REIKALAVIMAI

Projektuojamiems statiniams taikomi specialieji architektūros (Nr. SARD-94-260513-00049) ir specialieji saugomos teritorijos tvarkymo ir apsaugos reikalavimai (Nr. STRD-00-260504-00242) reikalavimai. Specialieji reikalavimai pateikti Projektinių pasiūlymų prieduose.

Priedai

riedas Nr. 1

TVIRTINU
Administracijos direktorius
Sigitas Žvinys
2025-06-19

STATINIO PROJEKTAVIMO UŽDUOTIS
(TECHNINĖ UŽDUOTIS)

I. BENDRA INFORMACIJA

1. STATYTOJAS	Molėtų rajono savivaldybė, įstaigos kodas 111106995
2. UŽSAKOVAS	Molėtų rajono savivaldybės administracija, įstaigos kodas 188712799 Vilniaus g. 44, Molėtai Kontaktinis asmuo: Statybos ir žemės ūkio skyriaus vedėjas, tel. (8 383) 54740, el. p. rimantas.savelis@moletai.lt
3. STATINIO (OBJEKTO) PAVADINIMAS	Jurkiškio pažintinio tako prieinamumo didinimas, įrengiant vandens pralaidą.
4. STATINIO ADRESAS	Jurkiškio vs., Dubingių sen., Molėtų r. sav.
5. NAUDOJIMO PASKIRTIS	*1.* Susisiekimo komunikacijos: statinių pogrupis: keliai. *2.* Kiti inžineriniai statiniai: statinių pogrupis: kiti transporto statiniai.
6. STATINIO APIBŪDINIMAS, ESAMA PADĖTIS	1. Remontuojamo kelio ilgis ~ 50 m, važiuojamosios dalies plotis ~ 5,5 m, danga – žvyro/skaldos. 2. Projektuojama nauja pralaida Jurkiškio upelyje. Pralaidos matmenys nustatomi projektavimo metu.
7. STATINIO PROJEKTO RENGIMO ETAPAS	Projektiniai sprendiniai, Techninis darbo projektas
8. STATINIO KATEGORIJA	1. Kelio kategorija-IIIv, nesudėtingasis II grupės statinys (kategorija gali būti tikslinama projektavimo metu) 2. Pralaida-nesudėtingasis II grupės statinys (kategorija gali būti tikslinama projektavimo metu)
9. STATYBOS RŪŠIS	Paprastasis remontas (kelias), nauja statyba (pralaida)
10. LĖŠŲ POBŪDIS	Savivaldybės biudžeto lėšos

II. PROJEKTAVIMO PASLAUGŲ APIMTIS, TRUKMĖ IR STATYTOJO (UŽSAKOVO) PATEIKIAMI DUOMENYS

11. PROJEKTAVIMO PASLAUGŲ APIMTIS	Perkamų paslaugų apimtys: ✓ Projektinių pasiūlymų parengimas; ✓ Projektinių pasiūlymų viešinimas (kai viešinti privaloma); ✓ Statybą leidžiančio dokumento gavimas; ✓ Techninio darbo projekto parengimas; ✓ Projekto vykdymo priežiūra per visą statybos laikotarpį iki statybos užbaigimo akto ar deklaracijos apie statybos užbaigimą surašymo. Techninio darbo projekto apimtis ir detalumas turi būti pakankamas Statytojo sumanymui suprasti, Projekto ekspertizei atlikti, statinio statybos skaičiuojamajai kainai nustatyti, statybą

	leidžiančiam dokumentui gauti, rangos darbams pirkti. Bendruoju atveju Techninio darbo projekto sudedamosios dalys išdėstytos STR 1.04.04:2017 „Statinio projektavimas, projekto ekspertizė“, tačiau kiekvienu atveju Techninio darbo projekto sudedamosios dalys nustatomos atsižvelgus į projektuojamo statinio specifiką ir specialiuosius reikalavimus, kai jie išduoti. Projektinių pasiūlymų sudedamųjų dalių sprendiniuose nurodomi projektuojamo statinio pagrindiniai sprendiniai, pakankami statytojo sumanymui suprasti, statinių funkcijai ir paskirčiai pagrįsti, be konkrečių techninių specifikacijų, detalių skaičiavimų ir juos pagrindžiančių schemų. Techninio darbo projekto sudedamosios dalys nurodytos STR 1.04.04:2017 „Statinio projektavimas, projekto ekspertizė“ 9 priede. **Projekte numatomi sprendiniai:** 11.1. kelio remontą projektuoti keliui nustatytos juostos ribose; 11.2. kelio dangos atnaujinimui numatyti ne mažiau kaip 15 cm storio žvyro/skaldos sluoksnį; 11.3. remontuojamame kelio ruože spręsti paviršinio vandens nuvedimą; 11.4. vandens pralaidą projektuoti įvertinus inžinerinius hidrologinius tyrimus ir skaičiavimus, kad nepakenkti įprastam vandens tekėjimo režimui, kraštovaizdžiui ir biologinei įvairovei. Vadovautis (bet neapsiriboti) techniniu reglamentu TR 2.01:2019 „Automobilių kelių ir geležinkelio tiltų ir tunelių projektavimas“, statybos taisyklėmis ST 188710638.07:2004 „Automobilių kelių metalinių ir plastikinių vandens pralaidų kartotiniai konstrukciniai sprendiniai“, ST 8871063.01:2002 „Automobilių kelių apvalių gelžbetoninių vandens pralaidų kartotiniai konstrukciniai sprendimai“. Galimus tinkamus projekto rengimo sprendinius ir su tuo susijusias statybinių inžinerinių (ir kitų) tyrinėjimų ir statinių statybos projektavimo darbų apimtis teikėjas, kaip kompetentingas savo srities žinovas, turi susiplanuoti ir numatyti.
12. KITOS PASLAUGOS	***Pasiūlymo kainoje turi būti numatyta:*** - inžinerinių geodezinių, topografinių tyrinėjimo dokumentų parengimas ar, esant reikalui, jų papildymas, atnaujinimas, duomenų patikslinimas; - geologijos tyrimai, ataskaitų parengimas ir jų užregistravimas teisės aktų nustatyta tvarka; - prisijungimo ar inžinerinių tinklų pertvarkymo sąlygų užsakymas, gavimas ir jų realizavimas rengiamame projekte; - informacijos apie pradėtą rengti projektą pateikimas reikiamoms institucijoms teisės aktų nustatyta tvarka; - atsakymų ir paaiškinimų per Statytojo nurodytą terminą į Teikėjų paklausimus (pagal parengtą Projektą) parengimas ir pateikimas Statytojui, vykdant Rangovo ir Techninės priežiūros parinkimo procedūras; - nuolatinis dalyvavimas pasitarimuose, statybą kontroliuojančių institucijų patikrinimuose, tinkamas atstovavimas projekto rengėjui ir nuolatinis su projekto įgyvendinimu susijusių klausimų sprendimas rangos darbų

	laikotarpiu bei, esant poreikiui, garantiniu atliktų statybos darbų periodu; - atstovauti (dalyvauti susitikimuose (posėdžiuose, derinimuose ir kitose susitikimuose) užsakovo interesams dėl statinio statybos projekto santykiuose su statybos dalyviais, viešojo administravimo subjektais, inžinerinių tinklų ir susisiekimo komunikacijų savininkais (ar naudotojais), taip pat juridiniais ir fiziniais asmenimis, kurių veiklos principus statybos srityje nustato Lietuvos Respublikos statybos įstatymas; - projekto sprendiniai turi būti ekonomiškai pagrįsti ir racionalūs. Vadovautis naujausia ir geriausia patirtimi inžinerinio projektavimo ir eismo saugumo inžinerijos srityje; - projekto techninės specifikacijos turi būti parašytos konkrečiai šitam projektui, išsamios ir detalios. Statinio projekte, techninėje specifikacijoje negali būti nurodytas konkretus modelis ar šaltinis, konkretus procesas ar prekės ženklas, patentas, tipai, konkreti kilmė ar gamyba, dėl kurių tam tikroms įmonėms ar tam tikriems produktams būtų sudarytos palankesnės sąlygos arba jie būtų atmesti. Toks nurodymas yra leistinas išimties tvarka, kai statinio statybos yra neįmanoma tiksliai ir suprantamai aprašyti ir apibūdinti. Šiuo atveju nurodymas pateikiamas įrašant žodžius „arba lygiavertis“; - projektinės dokumentacijos klaidų, neatitikimų normatyviniams dokumentams neatlygintinas taisymas per sutartyje nurodytą terminą. ***Kiti reikalavimai:*** - projekto vykdymo priežiūros paslaugas vykdyti remiantis STR 1.06.01:2016 „Statybos darbai. Statinio statybos priežiūra“; - paslaugos teikėjas, privalo netrukdyti dirbti specialistams, atliekantiems darbus, vykdantiems techninę priežiūrą, Statytojo atstovams ir atsižvelgti į jų teikiamas pastabas ir teisėtus reikalavimus; - paslaugos teikėjas, vykdydamas paslaugas, privalo laikytis darbo saugos reikalavimų lankantis objekte; - teikėjas visus iškilusius klausimus ir problemas, susijusias su šioje techninėje užduotyje nustatytų tikslų ir užduočių vykdymu, turi spręsti savarankiškai (savo pastangomis), tačiau galutinius sprendimus priimti tik suderinus su Statytoju; - Statytojui raštu pareikalavus, po sutarties, kurios pagrindu buvo atlikti šioje techninėje užduotyje numatyti projektavimo darbai, įvykdymo, perskaičiuoti statinio statybos skaičiuojamąją kainą (statinio projekto įgyvendinimo kainą) pagal einamųjų metų, kuriais numatoma statinio statybos pradžia, kainas.
13. PROJEKTAVIMO PASLAUGŲ TERMINAI	*Pradžia:* Statinio projektavimo pradžia laikoma projektavimų paslaugų sutarties įsigaliojimo diena arba kita diena, nurodyta projektavimo paslaugų sutartyje.

	Trukmė (mėnesiais): 6 (šeši) mėnesiai. Termino pratęsimas nenumatomas.
14. STATYTOJO PATEIKIAMŲ DOKUMENTŲ SĄRAŠAS	Statytojo pateikiami dokumentai (kopijos): 1. Situacijos schema, 1 lapas; 2. Planuojamos ūkinės veiklos įgyvendinimo poveikio įsteigtoms ar potencialioms „Natūra 2000“ teritorijoms reikšmingumo išvada, 3 lapai; 3. Sutikimas tiesti susisiekimo komunikacijas valstybinėje žemėje, 2 lapai.

III. PROJEKTAVIMO PASLAUGŲ TECHNINĖ SPECIFIKACIJA

15. STATINIO PROJEKTE TAIKOMA TEISĖ IR NORMATYVINIAI DOKUMENTAI	Projektas rengiamas Lietuvos Respublikos Statybos įstatymu ir kitais įstatymais, reglamentuojančiais statinio saugos ir paskirties reikalavimus, teisės aktais, reglamentuojančiais esminius statinių reikalavimus (vieną, kelis ar visus) ir statinio techninius parametrus pagal statinių ar statybos produktų charakteristikų lygius ir klases, kitais teisės aktais, teritorijų planavimo ir normatyviniais statybos techniniais dokumentais, normatyviniais statinio saugos ir paskirties dokumentais. Pasikeitus įstatymų ir kitų teisės aktų, reglamentuojančių perkamas paslaugas, nuostatoms ir reikalavimams, teikėjas turi vykdyti sutartį pagal galiojančius teisės aktus, tačiau apie tai turi informuoti Statytoją.
16. PROJEKTO ĮFORMINIMAS, STATYTOJUI PATEIKIAMŲ PROJEKTO KOMPLEKTŲ SKAIČIUS	Projektas įforminamas komplektuojamas ir perduodamas Statytojui LST 1516 „Statinio projektas. Bendrieji įforminimo reikalavimai“, kitų reglamentų, standartų ir projektavimo darbų sutarties nustatyta tvarka. Iki projekto ekspertizės Projektuotojas pateikia Statytojui 1 egzempliorių techninės dokumentacijos popierine forma ir 1 egzempliorių skaitmenine forma. Užbaigęs projektavimo paslaugas Projektuotojas Statytojui pateikia: ✓ 2 komplektai techninio darbo projekto (be sąmatų) popierine forma; ✓ 1 egzempliorius statybos darbų sąmatinių skaičiavimų popierine forma; ✓ 2 egzemplioriai (visų dalių), analogiškoms suformuotoms popierinėms byloms, skaitmenine forma pasirašyta elektroniniu parašu. ✓ tekstinius dokumentus pateikti *.doc, *.pdf ir brėžinius *.pdf, *.dwg formatu.
17. KITOS SĄLYGOS/ REIKALAVIMAI	Nurodyta techninėje specifikacijoje (Sutarties 2 priedas)

Pastaba: Techninės užduoties pridedami dokumentai yra neatskiriama Techninės užduoties dalis.

MOLĖTŲ RAJONO SAVIVALDYBĖS ADMINISTRACIJA

UAB „Inžinerinis projektavimas“ 2025-10- Nr. B22-
El. p. ino@projektavimas.net Į Nr.

ĮGALIOJIMAS

2025 m. spalio d.

Molėtų rajono savivaldybės administracija, įstaigos kodas 188712799, esanti adresu Vilniaus g. 44, LT-33140 Molėtai, atstovaujama administracijos direktoriaus Sigito Žvinio, vadovaudamasi Lietuvos Respublikos civilinio kodekso 2.137 ir 2.140 straipsniais ir 2025 m. rugsėjo 10 d. projektavimo ir projekto vykdymo priežiūros paslaugų sutartimi Nr. A26-377, įgalioja projektavimo darbus atliekančią įmonę UAB „Inžinerinis projektavimas“, juridinio asmens kodas 223973140, buveinės adresas yra Panerių g. 64, LT-03202 Vilnius, atstovauti Molėtų rajono savivaldybės administracijai rengiat techninį darbo projektą „Jurkiškio pažintinio tako prieinamumo didinimas, įrengiant vandens pralaidą“ (toliau – Projektas) ir atliekant visas privalomas procedūras viešinant, gaunant projektavimo sąlygas, pasirašant, tikslinant, pateikiant Projektą derinimui bei statybą leidžiančiam dokumentui gauti pasinaudojant IS „Infostatyba“.

Šis įgaliojimas galioja iki Projekto įgyvendinimo statybos užbaigimo dokumentų gavimo dienos.

Sigitas Žvinys

Administracijos direktorius

DETALŪS METADUOMENYS	
Dokumento sudarytojas (-ai)	Molėtų rajono savivaldybės administracija
Dokumento pavadinimas (antraštė)	Įgaliojimas
Registracija #1	
Dokumento registracijos data ir numeris	2025-10-17T09:34:55.682+03:00, B22-3260
Dokumento specifikacijos identifikavimo žymuo	ADOC-V1.0
Parašas #1	
Parašo paskirtis	Pasirašymas
Parašą sukūrusio asmens vardas, pavardė ir pareigos	Sigitas Žvinys, Administracijos direktorius
Parašo sukūrimo data ir laikas	2025-10-17T08:49:58.0000000+03:00
Parašo formatas	Kvalifikuotas elektroninis parašas
Laiko žymoje nurodytas laikas	2025-10-17T08:50:11+03:00
Informacija apie sertifikavimo paslaugų teikėją	SK ID Solutions EID-Q 2021E SK ID Solutions AS EE
Sertifikato galiojimo laikas	2030-04-01T23:59:59+03:00
Parašas #2	
Parašo paskirtis	Registravimas
Parašą sukūrusio asmens vardas, pavardė ir pareigos	DBSIS, -
Parašo sukūrimo data ir laikas	2025-10-17T09:34:55.0000000+03:00
Parašo formatas	Kvalifikuotas elektroninis parašas
Laiko žymoje nurodytas laikas	-
Informacija apie sertifikavimo paslaugų teikėją	RCSC IssuingCA-2 VI Registru Centras - i.k. 124110246 LT
Sertifikato galiojimo laikas	2028-05-15T11:31:08+03:00
Informacija apie būdus, naudotus metaduomenų vientisumui užtikrinti	Metaduomenų vientisumas užtikrintas elektroniniais parašais
Pagrindinio dokumento priedų skaičius	0

Pagrindinio dokumento pridedamų dokumentų skaičius	0
Programinės įrangos, kuria naudojantis sudarytas elektroninis dokumentas, pavadinimas	DBSIS, versija 3.5.85.4
Informacija apie elektroninio dokumento ir elektroninio (-ių) parašo (-ų) tikrinimą (tikrinimo data)	Tikrinant dokumentą nenustatyta jokių klaidų, 2026-05-14 15:50:54

INŽINERINIS PROJEKTAVIMAS

P E R Į G A L I O J I M A S

2026-02-05 Nr. S2026-0190

Vilnius

Perįgalioju UAB „Inžinerinis projektavimas“, įmonės kodas 223973140, buveinės adresas Panerių g. 64, 03160 Vilnius, Projektų rengimo skyriaus vadovą [redacted] ir Projekto vadovą Karolį Mickevičių (atestato Nr. 36475), statytojo vardu atstovauti – Molėtų rajono savivaldybės administracija, rengiant techninį darbo projektą „Jurkiškio pažintinio tako prieinamumo didinimas, įrengiant vandens pralaidą“ (toliau – Projektas), pateikti prašymus dėl prisijungimo sąlygų išdavimo, atsiimti paruoštas sąlygas, gauti kitą informaciją, kuri reikalinga rengiant projektą ir gaunant statybą leidžiantį dokumentą, kreiptis į atitinkamas valstybės institucijas, kitas įmones ar įstaigas, pateikti prašymą į Lietuvos Respublikos statybos leidimų ir statybos valstybinės priežiūros informacinę sistemą „INFOSTATYBA“ statybą leidžiančiam dokumentui gauti ir jį atsiimti (įskaitant, teisę pateikiamų dokumentų tikrumą patvirtinti elektroniniu parašu, bet neapsiribojant), imtis visų kitų veiksmų, kurie yra būtini, siekiant parengti Projektą ir gauti statybą leidžiantį dokumentą.

Šis perįgaliojimas galioja iki Projekto įgyvendinimo statybos užbaigimo dokumentų gavimo dienos.

Direktorius Karolis Mickevičius [redacted]

INŽINERINIS PROJEKTAVIMAS

ĮSAKYMAS

DĖL PROJEKTO VADOVO IR PROJEKTO DALIES VADOVO PASKYRIMO

2025-09-11 Nr. PV-1059

Vilnius

Vadovaudamasis LR Statybos įstatymu (1996 m. kovo 19 d. Nr. I-1240), projekto vadovu ir projekto dalies vadovu s k i r i u Karolį Mickevičių, atestatų Nr. 36475, 36476, šiam objektui:

1.	Kelių paskirties inžinerinio statinio (susisiekimo komunikacijų statinių grupė) Molėtų r. sav., Dubingių sen., Jurkiškis rekonstravimo projektas

Į g a l i o j u paskirtą objektui projekto vadovą pasirašyti statinio projektą įmonės vadovo vardu.

Direktorius Karolis Mickevičius

Kvalifikuotas elektroninis parašas
SIGITA KUZMICKIENĖ
2025-08-06 14:17
Elektroninis parašas

SSVA
STATYBOS SEKTORIAUS
VYSTYMO AGENTŪRA

Viešoji įstaiga Statybos sektoriaus vystymo agentūra | Įmonės kodas 305997589 | Sėlių g. 66, 08109 Vilnius | www.ssva.lt

KVALIFIKACIJOS ATESTATAS

Nr. 36475

Karolis Mickevičius

Suteikta teisė eiti ypatingojo statinio projekto vadovo, ypatingojo statinio projekto vykdymo priežiūros vadovo ir ypatingojo statinio statybos techninės priežiūros vadovo pareigas.

Statiniai: susisiekimo komunikacijos (keliai, gatvės), susisiekimo komunikacijos (vandens uostų statiniai), inžineriniai tinklai (vandentiekio tinklai, nuotekų šalinimo tinklai), hidrotechnikos statiniai, kiti transporto statiniai, kitos paskirties inžineriniai statiniai, taip pat minėti statiniai, esantys kultūros paveldo objekto teritorijoje, jo apsaugos zonoje, kultūros paveldo vietovėje.

Atestavimo padalinio vadovė Sigita Kuzmickienė

Išduotas 2025 m. rugpjūčio 6 d.

Pirmą kartą išduotas 2016 m. liepos 19 d.

Kvalifikacijos atestatų registras skelbiamas https://www.ssva.lt/registrai

Kvalifikuotas elektroninis parašas
SIGITA KUZMICKIENĖ
2025-08-06 14:16
Elektroninis parašas

SSVA
STATYBOS SEKTORIAUS
VYSTYMO AGENTŪRA

Viešoji įstaiga Statybos sektoriaus vystymo agentūra | Įmonės kodas 305997589 | Sėlių g. 66, 08109 Vilnius | www.ssva.lt

KVALIFIKACIJOS ATESTATAS

Nr. 36476

Karolis Mickevičius

Suteikta teisė eiti ypatingojo statinio projekto dalies vadovo ir ypatingojo statinio projekto dalies vykdymo priežiūros vadovo pareigas.

Statiniai: susisiekimo komunikacijos (keliai, gatvės), susisiekimo komunikacijos (vandens uostų statiniai), inžineriniai tinklai (vandentiekio tinklai, nuotekų šalinimo tinklai), hidrotechnikos statiniai, kiti transporto statiniai, kitos paskirties inžineriniai statiniai, taip pat minėti statiniai, esantys kultūros paveldo objekto teritorijoje, jo apsaugos zonoje, kultūros paveldo vietovėje.
Projekto dalys: konstrukcijų, susisiekimo, vandentiekio ir nuotekų šalinimo, pasirengimo statybai ir statybos darbų organizavimo, statybos skaičiuojamosios kainos nustatymo.

Atestavimo padalinio vadovė Sigita Kuzmickienė

Išduotas 2025 m. rugpjūčio 6 d.

Pirmą kartą išduotas 2016 m. liepos 19 d.

Kvalifikacijos atestatų registras skelbiamas https://www.ssva.lt/registrai

Statinio projektuotojo civilinės atsakomybės privalomojo draudimo liudijimas

Serija, Nr. / Series, No.: PCAD06 03053

Draudimo grupė / Insurance group: Bendrosios civilinės atsakomybės draudimas **Draudimo rūšis / Insurance type:** Statinio projektuotojo civilinės atsakomybės privalomasis draudimas

Apdrausta pagal Statinio projektuotojo civilinės atsakomybės privalomojo draudimo taisykles (patvirtintos Lietuvos Banko valdybos 2012-10-23 nutarimu Nr. 03-255, paskelbtos leidinyje Valstybės žinios, 2012-11-06, publikacijos Nr. 128-6459, įsigaliojusios nuo 2012-11-07), su vėlesniais pakeitimais.

Draudimo laikotarpis nuo / Period of Insurance from **2026-04-10 00:00 iki** / to **2027-04-09 24:00** Išdavimo data / Date: 2026-04-01

Liudijimo tipas / Type of policy	Pratęstas / Renewed

Draudėjas / Policyholder: UAB "INŽINERINIS PROJEKTAVIMAS", įmonės kodas 223973140, Panerių g. 64, LT-03160 Vilnius

Draudimo objektas / Object of Insurance

Draudėjo turtiniai interesai, susiję su Draudėjo civiline atsakomybe už žalą padarytą tretiesiems asmenims dėl netinkamai suprojektuoto statinio, kurio projektai ar jų dalys: 1) buvo perduoti užsakovams draudimo sutarties galiojimo laikotarpiu; 2) ir kurių projektavimo darbų rangos sutartys buvo pasirašytos po statinio projektuotojo civilinės atsakomybės privalomojo draudimo sutarties įsigaliojimo dienos.

Taikoma teisė / Governing law	Lietuvos Respublikos

Draudimo suma vienam draudžiamajam įvykiui / Sum insured for one event	**Draudimo suma visam laikotarpiui /** Aggregate limit	**Besąlyginė išskaita kiekvienam draudžiamajam įvykiui /** Unconditional deductible amount for each and every claim
289.600,00 EUR	289.600,00 EUR	2.900,00 EUR

Papildomos sąlygos / Additional conditions

Bet kokie šiame dokumente esantys taisymai yra niekiniai ir negalioja / Any corrections in this document are null and void.
1. Draudikas ir draudėjas susitaria, kad Statinio projektuotojo civilinės atsakomybės privalomojo draudimo taisyklių 11 punkte numatytas šalių nustatytas laikotarpis yra 5 metai.
2. Draudėjas pasirašydamas arba apmokėdamas draudimo sutartį, aiškiai ir vienareikšmiškai pareiškia, kad jam nėra pareikšti jokie reikalavimai ir/ar pretenzijos dėl vykdomos veiklos, taip pat draudėjui nėra žinomos jokios aplinkybės dėl kurių gali būti pareikšti tokie reikalavimai ir / ar pretenzijos dėl vykdomos veiklos. Šio pareiškimo atitikimas tikrovei yra esminė sąlyga, kuriai esant draudikas sutinka sudaryti šią draudimo sutartį. Paaiškėjus, kad šis pareiškimas neatitinka tikrovei, tai yra laikoma esminiu draudimo sutarties sąlygų pažeidimu, kuriam esant draudikui neatsiranda jokia piniginė prievolė, įskaitant prievolę mokėti draudimo išmoką.
3. Pagal šią draudimo sutartį bei Statinio projektuotojo civilinės atsakomybės privalomojo draudimo taisyklių, patvirtintų 2012 m. spalio 23 d. nr. O3-225, 30 punktą, rizikos padidėjimu laikomi projektavimo darbai susiję su Tiltų ir/ar tunelių projektavimu; Branduolinių ir atominių statinių projektavimu; Oro uostų projektavimu; Uostų, upių, užtvankų ir prieplaukų projektavimu; Chemijos ir /ar naftos gamyklų projektavimu; Kasyklų, požeminių ar povandeninių darbų projektavimu.
Už šios draudimo sutarties sudarymą draudimo produktų platintojas/Draudiko darbuotojas iš Draudiko gaus komisinį atlygį, kuris yra sudedamoji draudimo įmokos dalis.

Draudikas / Insurer:
ADB „Compensa Vienna Insurance Group“

Skundų dėl draudiko ar tarpininko veiklos, taip pat ginčų ne teisme nagrinėjimo tvarka pateikiama atstovybėse ar https://www.compensa.lt / Procedures for the handling of complaints regarding the activities of the insurer or mediator, as well as out-of-court, settlement of disputes shall be provided at the representative offices or https://www.compensa.lt

Draudėjas / Policyholder:
Sumokėjimas pagal sutartį už draudimo paslaugas laikomas Draudėjo patvirtinimu, kad jis:
• susipažino su draudimo taisyklėmis https://www.compensa.lt/bendroji-civiline-atsakomybe//#dokumentai, jų turinys jam aiškus ir gavo jų kopiją;
• susipažino su Privatumo politika https://www.compensa.lt/privatumo-politika/;
• visa draudimo liudijime, jo prieduose bei prašyme sudaryti draudimo sutartį (jei jis pildomas) nurodyta informacija yra tiksli ir teisinga;
• sutinka sudaryti draudimo sutartį nurodytomis sąlygomis.

Pardavimų departamento vadova
DAINIUS BALTINAS

ADB Compensa Vienna Insurance Group
Draudimo sutartims
3

Draudimo sutartis sudaryta tarpininkaujant:
ANDRIUS BIČKUS, tel. 068353593, 068353593, el. p. andrius.bickus@compensa.lt

Draudiko atstovo Vardas Pavardė, spaudas bei parašas

UAB "INŽINERINIS PROJEKTAVIMAS", įmonės kodas: 223973140

Draudėjo (jo atstovo) Vardas, Pavardė, parašas (draudimo sutartį sudarant elektroninių ryšių priemonėmis, ji galioja be Draudėjo parašo)

Statinio projektuotojo civilinės atsakomybės privalomojo draudimo liudijimas

Serija, Nr. / Series, No.: PCAD06 03053

Mokėtina suma / Total amount:
Draudimo įmoka / Insurance prem
Saugumo įnašas / Security contrib
* įskaitant tarpininkui mokamą komisinį atlygį

Mokėjimai ir jų terminai / Payment terms and sums:
1. 2026-04-15

Draudimo liudijimas turi visus privalomus PVM sąskaitai–faktūrai rekvizitus ir yra laikomas PVM sąskaita–faktūra / The insurance policy has all the details of the VAT invoice and is treated as the VAT invoice. Draudimo įmokos PVM neapmokestinamos (LR PVM ĮSTATYMAS 27 str.) / Insurance premiums are not charged with VAT tax (LR VAT law 27 clause).
Mokėjimą galite atlikti / Payment can be made to:
SEB BANKAS, AB, banko kodas 70440, a.s. Nr. LT237044060001247492
SWEDBANK, AB, banko kodas 73000, a.s. Nr. LT107300010000024999
LUMINOR BANK, AB, banko kodas 40100, a.s. Nr. LT732140030000013077
SVARBU! Pavedimo laukelyje „Mokėjimo paskirtis" prašome nurodyti: PCAD06 03053

Draudikas neužtikrins draudimo apsaugos, nemokės draudimo išmokų, neteiks kitų paslaugų pagal šią sutartį, jei tai prieštarauja bet kokioms tarptautinėms sankcijoms, draudimams ar apribojimams pagal Jungtinių Tautų rezoliucijas, prekybos ar ekonomines sankcijas, Europos Sąjungos, Lietuvos Respublikos, Jungtinės Karalystės ar Jungtinių Amerikos Valstijų įstatymus ir kitus teisės aktus (su sąlyga, kad tai nepažeidžia Draudikui taikytino reguliavimo ar nacionalinės teisės). / No Insurer shall be deemed to provide cover and no Insurer shall be liable to pay any claim or provide any benefit hereunder to the extent that this would expose that Insurer to any sanction, prohibition or restriction under United Nations resolutions or the trade or economic sanctions, laws or regulations of the European Union, the Republic of Lithuania, the United Kingdom or the United States of America (provided that this does not violate any regulation or specific national law applicable to the Insurer).

Draudikas / Insurer:
ADB „Compensa Vienna Insurance Group"

Skundų dėl draudiko ar tarpininko veiklos, taip pat ginčų ne teisme nagrinėjimo tvarka pateikiama atstovybėse ar https://www.compensa.lt / Procedures for the handling of complaints regarding the activities of the insurer or mediator, as well as out-of-court, settlement of disputes shall be provided at the representative offices or https://www.compensa.lt

Draudėjas / Policyholder:
Sumokėjimas pagal sutartį už draudimo paslaugas laikomas Draudėjo patvirtinimu, kad jis:
• susipažino su draudimo taisyklėmis https://www.compensa.lt/bendroji-civiline-atsakomybe//#dokumentai, jų turinys jam aiškus ir gavo jų kopiją;
• susipažino su Privatumo politika https://www.compensa.lt/privatumo-politika/;
• visa draudimo liudijime, jo prieduose bei prašyme sudaryti draudimo sutartį (jei jis pildomas) nurodyta informacija yra tiksli ir teisinga;
• sutinka sudaryti draudimo sutartį nurodytomis sąlygomis.

Pardavimų departamento vado
DAINIUS BALTINAS

Compensa Vienna Insurance Group
Draudimo sutartims
3

Draudimo sutartis sudaryta tarpininkaujant:
ANDRIUS BIČKUS, tel. 068353593, 068353593, el. p.
andrius.bickus@compensa.lt

UAB "INŽINERINIS PROJEKTAVIMAS", įmonės kodas: 223973140

Draudiko atstovo Vardas Pavardė, spaudas bei parašas

Draudėjo (jo atstovo) Vardas, Pavardė, parašas (draudimo sutartį sudarant elektroninių ryšių priemonėmis, ji galioja be Draudėjo parašo)

Dokumentą elektroniniu parašu
pasirašė AIVARAS MINTAUSKAS
Data: 2025-10-01 10:58:37

Darbų teritorijos
išsidėstymo schema



TOPOGRAFINIS PLANAS M 1:500

78/40 - 0001 78/40 - 0002

590200
6104850

590250
6104800

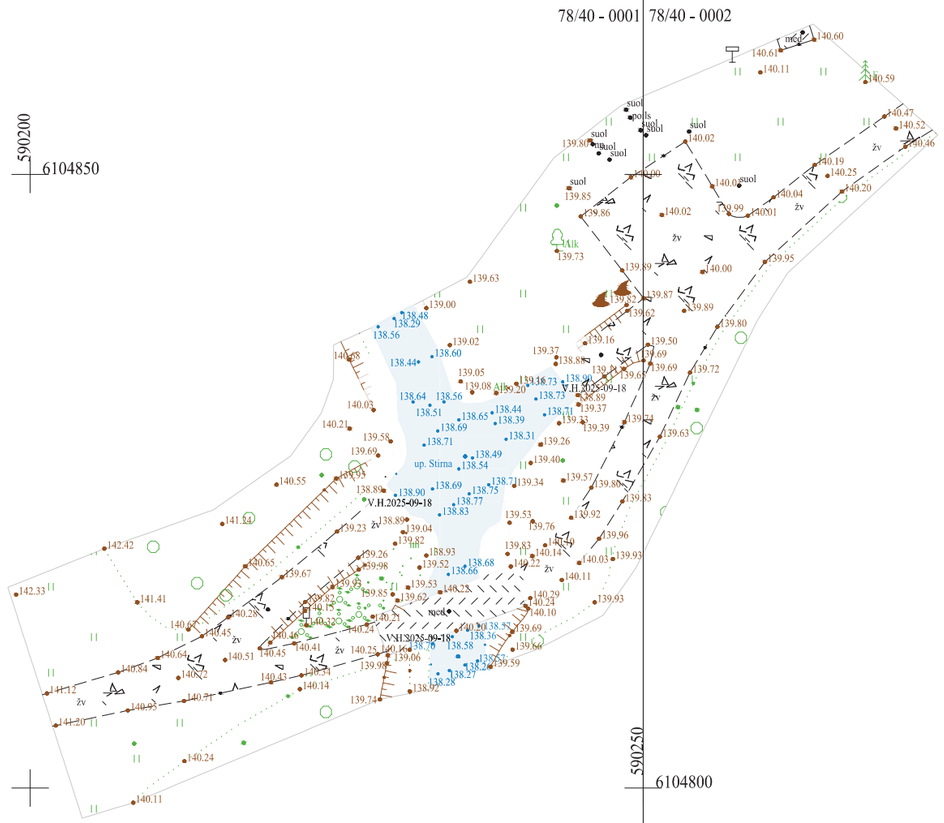

Plano tipas	Topografinis planas - pilnas turinys				
Objekto adresas:	Molėtų r., Jurkiškio v.s., up. Stirna				
Aukščių sistema	Koordinačių sistema	Pagrindinis objektų tikslumas, cm			
LAS07	LKS-94	Horizontalus:	5	Vertikalus:	5
UAB „Inžinerinis projektavimas“		Kv. paž. N:r. 1GKV-1475			
		Parašas	Data		
Direktorius	Karolis Mickevičius				
Geodezininkas	Aivaras Mintauskas		2025-09-18		
Užsakovas	Mastelis	Lapo Nr.	Lapų sk.		
	1:500	1	1		

LIETUVOS RESPUBLIKA • REPUBLIC OF LITHUANIA
UAB „Inžinerinis projektavimas“ Joint-Stock Company
VILNIUS

TIIIS paslaugos

"Topografinių ir inžinerinių tinklų planų erdvinių duomenų teikimas derinti ir tvarkyti" ataskaita

Sugeneruota: 2025-10-02 09:11

Paslaugos gavėjo informacija

Vardas ir pavardė:	AIVARAS MINTAUSKAS
GKP:	1GKV-1475

Paslaugos užsakymo informacija

Numeris:	TIIIS1-20251001-066541
Paslaugos nuoroda:	https://tiiis.planuojustatau.lt/portal/orders/TIIIS1-20251001-066541
Pavadinimas:	Molėtų r., Jurkiškio v.s., up. Stirna
Adresas:	Molėtų r., Jurkiškio v.s., up. Stirna
Prašymo teritorija:	0.19 ha
Pateikto plano tipas:	Topografinis planas – pilnas turinys
Rezervuoti šulinių numeriai:	Ne
Paslaugos gavėjo komentaras:	
Paslaugos gavėjo įkeltas dokumentas:	Aiškinamasis.pdf, TIIIS1-20251001-066541.pdf
Paslaugos būsena:	Prašymas ir erdviniai duomenys priimti

Pateiktą planą ir plano ED suderino

EDT organizacija:	Molėtų rajono savivaldybės administracija (152)
EDT grupė:	Molėtų r. sav. Architektūros ir teritorijų planavimo skyrius (153)
Priimtas sprendimas:	Erdviniai duomenys priimti
Administracinį sprendimą priėmusio asmens vardas ir pavardė:	RŪTA BARONIENĖ
Pateiktas tikrinti EDR:	TIIIS1-20251001-066541.dwg
Pridėti dokumentai:	Aiškinamasis.pdf, TIIIS1-20251001-066541.pdf

Veiksmų ir organizacijos priimtų sprendimų išklotinė

2025-10-01 11:08:50	Gauta užduotis "Priimti ED (TOPO)"
2025-10-02 09:01:12	Erdviniai duomenys priimti

ED pateikti susipažinti

Organizacija:	Molėtų rajono savivaldybės administracija (152)
Organizacijos grupė:	Molėtų r. sav. Statybos ir žemės ūkio skyrius (154)

Gautas EDR: TIIIS1-20251001-066541.dwg

ED pateikti susipažinti

Organizacija: AB „Energijos skirstymo operatorius“ ESO (80)
Organizacijos grupė: AB „Energijos skirstymo operatorius“. Elektros duomenys (81)
Gautas EDR: TIIIS1-20251001-066541.dwg

ED pateikti susipažinti

Organizacija: Telia Lietuva, AB (86)
Organizacijos grupė: Telia Lietuva, AB. Vilniaus regionas, ryšių tinklo duomenys (424)
Gautas EDR: TIIIS1-20251001-066541.dwg

ED pateikti susipažinti

Organizacija: UAB „Molėtų vanduo“ (353)
Gautas EDR: TIIIS1-20251001-066541.dwg

VALSTYBĖS ĮMONĖ REGISTRŲ CENTRAS
Studentų g. 39, LT-08106 Vilnius, tel. +370 5 268 8262, el. p. info@registrucentras.lt
Duomenys kaupiami ir saugomi Juridinių asmenų registre, kodas 124110246

NEKILNOJAMOJO TURTO REGISTRO DUOMENŲ BAZĖS IŠRAŠAS

2026-04-15 16:02:33

1. Nekilnojamojo turto registre įregistruotas turtas:

Registro Nr.: **44/3934316**
Registro tipas: **Statiniai**
Sudarymo data: **2026-01-20**
Molėtų r. sav., Dubingių sen., Ciūniškių k.

2. Nekilnojamieji daiktai:

2.1. **Kelias - Ciūniškiai - Kužai - Adomaitiškiai**
Molėtų r. sav., Dubingių sen., Ciūniškių k.
Unikalus daikto numeris: **4400-6843-1607**
Inžinerinio statinio grupė: **Susisiekimo komunikacijų statiniai**
Inžinerinio statinio pogrupis (paskirtis): **Kelių**
Žymėjimas plane: **1-14**
Statybos pradžios metai: **1979**
Statybos pabaigos metai: **1979**
Statinio kategorija: **II grupės nesudėtingasis**
Baigtumo procentas: **100 %**
Ilgis: **0.241 km**
Danga: **Žvyras**
Kelio reikšmė: **Vietinės**
Kelio kategorija: **IIIv**
Kelio ruožo kategorija: **IIIv**
Eismo juostų skaičius: **Viena**
Atkūrimo sąnaudos (statybos vertė): **24800 Eur**
Fizinio nusidėvėjimo procentas: **75 %**
Atkuriamoji vertė: **6190 Eur**
Atkūrimo sąnaudų (statybos vertės) ir atkuriamosios vertės nustatymo data: **2026-01-15**
Vidutinė rinkos vertė: **6190 Eur**
Vidutinės rinkos vertės nustatymo būdas: **Atkuriamoji vertė**
Vidutinės rinkos vertės nustatymo data: **2026-01-15**
Kadastro duomenų nustatymo data: **2026-01-15**

3. Daikto priklausiniai iš kito registro: įrašų nėra

4. Nuosavybė:

4.1. **Nuosavybės teisė**
Savininkas: **Molėtų rajono savivaldybė, a.k. 111106995**
Daiktas: **kelias Nr. 4400-6843-1607, aprašytas p. 2.1.**
Įregistravimo pagrindas: **2026-03-27 Savivaldybės tarybos sprendimas Nr. B1-67**
Įrašas galioja: **Nuo 2026-04-08**

5. Valstybės ir savivaldybių žemės patikėjimo teisė: įrašų nėra

6. Kitos daiktinės teisės: įrašų nėra

7. Juridiniai faktai: įrašų nėra

8. Žymos: įrašų nėra

9. Teritorijos, kuriose taikomos SŽNS, įrašytos į NTK kadastro duomenų byloje įrašytų duomenų pagrindu: įrašų nėra

10. Daikto registravimas ir kadastro žymos:

10.1. **Kadastrinius matavimus atliko (kadastro žyma)**
KRISTINA AGINTAITĖ-KIRSTUKIENĖ
Daiktas: **kelias Nr. 4400-6843-1607, aprašytas p. 2.1.**
Įregistravimo pagrindas: **2014-02-28 Kvalifikacijos pažymėjimas Nr. 2M-M-1973**
2026-01-15 Nekilnojamojo daikto kadastro duomenų byla
Įrašas galioja: **Nuo 2026-04-08**

10.2. **Suformuotas naujas (daikto registravimas)**
Daiktas: **kelias Nr. 4400-6843-1607, aprašytas p. 2.1.**
Įregistravimo pagrindas: **2026-01-15 Nekilnojamojo daikto kadastro duomenų byla**
2026-03-27 Savivaldybės tarybos sprendimas Nr. B1-67
Įrašas galioja: **Nuo 2026-04-08**

11. Duomenys apie įregistruotas teritorijas, kuriose taikomos specialiosios žemės naudojimo sąlygos: įrašų nėra

12. Registro pastabos ir nuorodos: įrašų nėra

13. Kita informacija: įrašų nėra

14. Informacija apie duomenų sandoriui tikslinimą: įrašų nėra

Dokumentą atspausdino KRISTINA ANDREIKĖNIENĖ

VALSTYBĖS ĮMONĖ REGISTRŲ CENTRAS
Studentų g. 39, LT-08106 Vilnius, tel. +370 5 268 8262, el. p. info@registrucentras.lt
Duomenys kaupiami ir saugomi Juridinių asmenų registre, kodas 124110246

NEKILNOJAMOJO TURTO REGISTRO DUOMENŲ BAZĖS IŠRAŠAS

2025-10-17 08:49:24

1. Nekilnojamojo turto registre įregistruotas turtas:

Registro Nr.: **62/11260**
Registro tipas: **Žemės sklypas su statiniais**
Sudarymo data: **2001-07-26**
Adresas: **Molėtų r. sav., Dubingių sen., Jurkiškio vs. 1**

2. Nekilnojamieji daiktai:

2.1. **Žemės sklypas**

Unikalus daikto numeris: **6210-0005-0058**
Žemės sklypo kadastro numeris ir kadastro vietovės pavadinimas: **6210/0005:58 Bijutiškių k.v.**
Daikto pagrindinė naudojimo paskirtis: **Žemės ūkio**
Žemės sklypo plotas: **9.1332 ha**
Žemės ūkio naudmenų plotas viso: **6.8549 ha**
iš jo: sodų plotas: **0.4627 ha**
iš jo: pievų ir natūralių ganyklų plotas: **6.3922 ha**
Miško žemės plotas: **0.0719 ha**
Miško plotas, įregistruotas Miškų valstybės kadastre: **0.0586 ha**
Duomenų apie Miškų valstybės kadastre įregistruotą miško plotą pateikimo data: **2025-01-31**
Kelių plotas: **0.2705 ha**
Užstatyta teritorija: **0.2994 ha**
Vandens telkinių plotas: **0.0434 ha**
Kitos žemės plotas: **1.5931 ha**
Žemės ūkio naudmenų našumo balas: **27.9**
Matavimų tipas: **Žemės sklypas suformuotas atliekant kadastrinius matavimus**
Indeksuota miško medynų vertė: **91 Eur**
Miško medynų vertė: **19 Eur**
Vidutinė rinkos vertė: **28091 Eur**
Vidutinės rinkos vertės nustatymo data: **2023-12-08**
Vidutinės rinkos vertės nustatymo būdas: **Masinis vertinimas**
Kadastro duomenų nustatymo data: **2022-02-11**

2.2. **Pastatas - Gyvenamasis namas**

Unikalus daikto numeris: **6294-0051-5014**
Paskirties grupė: **Vienbučių ir dvibučių**
Daikto pagrindinė naudojimo paskirtis: **Vienbučių**
Žymėjimas plane: **1A1m**
Statybos pabaigos metai: **1940**
Baigtumo procentas: **100 %**
Šildymas: **Krosninis šildymas**
Vandentiekis: **Nėra**
Nuotekų šalinimas: **Nėra**
Dujos: **Nėra**
Sienos: **Rąstai**
Stogo danga: **Asbestcementis**
Aukštų skaičius: **1**
Bendras plotas: **87.18 kv. m**
Naudingas plotas: **83.17 kv. m**
Gyvenamasis plotas: **50.42 kv. m**
Tūris: **345 kub. m**
Užstatytas plotas: **108.00 kv. m**
Kambarių skaičius: **3**
Atkūrimo sąnaudos (statybos vertė): **43758 Eur**
Fizinio nusidėvėjimo procentas: **70 %**
Atkuriamoji vertė: **13128 Eur**
Vidutinė rinkos vertė: **5160 Eur**
Vidutinės rinkos vertės nustatymo būdas: **Masinis vertinimas**
Vidutinės rinkos vertės nustatymo data: **2018-11-07**
Kadastro duomenų nustatymo data: **2001-10-31**

2.3. **Pastatas - Tvartas**

Unikalus daikto numeris: **6294-0051-5028**
Paskirties grupė: **Pagalbinių**
Daikto pagrindinė naudojimo paskirtis: **Pagalbinio ūkio**
Žymėjimas plane: **2l1m**
Statybos pabaigos metai: **1940**
Baigtumo procentas: **100 %**
Šildymas: **Nėra**
Vandentiekis: **Nėra**
Nuotekų šalinimas: **Nėra**
Sienos: **Rąstai**
Aukštų skaičius: **1**
Tūris: **214 kub. m**
Užstatytas plotas: **86.00 kv. m**
Atkūrimo sąnaudos (statybos vertė): **10821 Eur**
Fizinio nusidėvėjimo procentas: **70 %**
Atkuriamoji vertė: **3246 Eur**

Vidutinė rinkos vertė: **836 Eur**
Vidutinės rinkos vertės nustatymo būdas: **Masinis vertinimas**
Vidutinės rinkos vertės nustatymo data: **2018-11-07**
Kadastro duomenų nustatymo data: **2001-10-31**

2.4. **Pastatas - Ūkinis pastatas**
Unikalus daikto numeris: **6294-0051-5030**
Paskirties grupė: **Pagalbinių**
Daikto pagrindinė naudojimo paskirtis: **Pagalbinio ūkio**
Žymėjimas plane: **3l1m**
Statybos pabaigos metai: **1940**
Baigtumo procentas: **100 %**
Šildymas: **Nėra**
Vandentiekis: **Nėra**
Nuotekų šalinimas: **Nėra**
Sienos: **Rąstai**
Aukštų skaičius: **1**
Tūris: **179 kub. m**
Užstatytas plotas: **79.00 kv. m**
Atkūrimo sąnaudos (statybos vertė): **8205 Eur**
Fizinio nusidėvėjimo procentas: **70 %**
Atkuriamoji vertė: **2461 Eur**
Vidutinė rinkos vertė: **638 Eur**
Vidutinės rinkos vertės nustatymo būdas: **Masinis vertinimas**
Vidutinės rinkos vertės nustatymo data: **2018-11-07**
Kadastro duomenų nustatymo data: **2001-10-31**

2.5. **Pastatas**
Unikalus daikto numeris: **4400-5898-0651**
Paskirties grupė: **Pagalbinių**
Daikto pagrindinė naudojimo paskirtis: **Pagalbinio ūkio**
Būklė: **Leidimas vykdyti statybos darbus**
Statusas: **Formuojamas**
Kadastro duomenų nustatymo data: **2022-06-07**

2.6. **Pastatas**
Unikalus daikto numeris: **4400-5898-0662**
Paskirties grupė: **Pagalbinių**
Daikto pagrindinė naudojimo paskirtis: **Pagalbinio ūkio**
Būklė: **Leidimas vykdyti statybos darbus**
Statusas: **Formuojamas**
Kadastro duomenų nustatymo data: **2022-06-07**

2.7. **Pastatas**
Unikalus daikto numeris: **4400-6146-3907**
Paskirties grupė: **Pagalbinių**
Daikto pagrindinė naudojimo paskirtis: **Pagalbinio ūkio**
Būklė: **Leidimas vykdyti statybos darbus**
Statusas: **Formuojamas**
Kadastro duomenų nustatymo data: **2023-06-28**

2.8. Priklausinys: **Pastatas - Klėtis**
Priklausanti dalis: **1/1 priklauso žemės sklypui Nr. 6210-0005-0058, aprašytam p. 2.1.**
Aprašymas / pastabos: **Statinio aukštis H=6.95 m.**
Unikalus daikto numeris: **4400-3937-7838**
Paskirties grupė: **Pagalbinių**
Daikto pagrindinė naudojimo paskirtis: **Pagalbinio ūkio**
Žymėjimas plane: **5l1m**
Statybos pradžios metai: **2004**
Statybos pabaigos metai: **2012**
Statinio kategorija: **II grupės nesudėtingasis**
Baigtumo procentas: **100 %**
Šildymas: **Krosninis šildymas**
Vandentiekis: **Vietinis vandentiekis**
Nuotekų šalinimas: **Vietinis nuotekų šalinimas**
Sienos: **Rąstai**
Aukštų skaičius: **1**
Tūris: **278 kub. m**
Užstatytas plotas: **50.00 kv. m**
Koordinatė X: **6104855**
Koordinatė Y: **589991**
Atkūrimo sąnaudos (statybos vertė): **19200 Eur**
Fizinio nusidėvėjimo procentas: **0 %**
Atkuriamoji vertė: **19200 Eur**
Atkūrimo sąnaudų (statybos vertės) ir atkuriamosios vertės nustatymo data: **2015-08-26**
Vidutinė rinkos vertė: **1460 Eur**
Vidutinės rinkos vertės nustatymo būdas: **Masinis vertinimas**
Vidutinės rinkos vertės nustatymo data: **2015-08-26**
Kadastro duomenų nustatymo data: **2015-08-26**

2.9. Priklausinys: **Kiti inžineriniai statiniai - Kiemo statiniai**
Priklausanti dalis: **1/1 priklauso pastatui Nr. 6294-0051-5014, aprašytam p. 2.2.**
Aprašymas / pastabos: **Lauko tualetas**
Unikalus daikto numeris: **6294-0051-5041**
Inžinerinio statinio grupė: **Kiti inžineriniai statiniai**
Inžinerinio statinio pogrupis (paskirtis): **Kitos paskirties**
Žymėjimas plane: **v**
Statybos pabaigos metai: **1940**
Baigtumo procentas: **100 %**
Atkūrimo sąnaudos (statybos vertė): **382 Eur**

Fizinio nusidėvėjimo procentas: **70 %**
Atkuriamoji vertė: **115 Eur**
Atkūrimo sąnaudų (statybos vertės) ir atkuriamosios vertės nustatymo data: **2018-11-07**
Vidutinė rinkos vertė: **6 Eur**
Vidutinės rinkos vertės nustatymo būdas: **Atkuriamoji vertė**
Vidutinės rinkos vertės nustatymo data: **2018-11-07**
Kadastro duomenų nustatymo data: **2001-10-31**

3. Daikto priklausiniai iš kito registro: įrašų nėra

4. Nuosavybė:

4.1.
Savininkas:
Daiktas: **, aprašyto p. 2.1.**
Įregistravimo pagrindas: **2021-04-22 Pirkimo - pardavimo sutartis Nr. JŠ-4797**
2022-08-02 Nacionalinės žemės tarnybos teritorinio skyriaus vedėjo įsakymas Nr. 40VĮ-656-(14.40.2 E.)
Įrašas galioja: **Nuo 2023-12-14**

4.2.
Savininkas:
Daiktas: **18/800 žemės sklypo Nr. 6210-0005-0058, aprašyto p. 2.1.**
Įregistravimo pagrindas: **2018-11-15 Nuosavybės teisės liudijimas Nr. 4757**
2018-11-15 Paveldėjimo teisės pagal įstatymą liudijimas Nr. 4759
Įrašas galioja: **Nuo 2018-11-21**

4.3.
Savininkas:
Daiktas: **.2.**
1/2 pastato Nr. 6294-0051-5028, aprašyto p. 2.3.
1/2 pastato Nr. 6294-0051-5030, aprašyto p. 2.4.
1/2 kitų statinių Nr. 6294-0051-5041, aprašytų p. 2.9.
Įregistravimo pagrindas: **2013-11-06 Dovanojimo sutartis Nr. 3918**
2018-11-15 Nuosavybės teisės liudijimas Nr. 4757
2018-11-15 Paveldėjimo teisės pagal įstatymą liudijimas Nr. 4759
Įrašas galioja: **Nuo 2018-11-21**

4.4.
Savininkas
Daiktas: **1/4 žemės sklypo Nr. 6210-0005-0058, aprasyto p. 2.1.**
Įregistravimo pagrindas: **2017-08-28 Paveldėjimo teisės pagal įstatymą liudijimas Nr. 3133**
Įrašas galioja: **Nuo 2017-09-08**

4.5.
Savininkas:
Daiktas: **pastatas Nr. 4400-3937-7838, aprašytas p. 2.8.**
Įregistravimo pagrindas: **2015-08-28 Deklaracija apie statybos užbaigimą / paskirties pakeitimą Nr. 1**
Įrašas galioja: **Nuo 2015-09-11**

4.6.
Savininkas:
Daiktas: **1/4 žemės sklypo Nr. 6210-0005-0058, aprašyto p. 2.1.**
Įregistravimo pagrindas: **2001-03-28 Apskrities viršininko sprendimas Nr. 53766-62-9629**
2002-07-26 Paveldėjimo teisės liudijimas Nr. 4148
Įrašas galioja: **Nuo 2003-09-18**

4.7.
Savininkas:
Daiktas: **1/4 žemės sklypo Nr. 6210-0005-0058, aprašyto p. 2.1.**
Įregistravimo pagrindas: **2001-03-28 Apskrities viršininko sprendimas Nr. 53768-62-9631**
2002-07-26 Paveldėjimo teisės liudijimas Nr. 4160
Įrašas galioja: **Nuo 2003-09-18**

4.8.
Savininkas:
Daiktas: **1/4 pastato Nr. 6294-0051-5014, aprasyto p. 2.2.**
1/4 pastato Nr. 6294-0051-5028, aprašyto p. 2.3.
1/4 pastato Nr. 6294-0051-5030, aprašyto p. 2.4.
1/4 kitų statinių Nr. 6294-0051-5041, aprašytų p. 2.9.
Įregistravimo pagrindas: **2002-07-26 Paveldėjimo teisės liudijimas Nr. 4148**
Įrašas galioja: **Nuo 2003-08-28**

4.9.
Savininkas:
Daiktas: **pas a o r. - - , apra y o p. .**
1/4 pastato Nr. 6294-0051-5028, aprašyto p. 2.3.
1/4 pastato Nr. 6294-0051-5030, aprašyto p. 2.4.
1/4 kitų statinių Nr. 6294-0051-5041, aprašytų p. 2.9.
Įregistravimo pagrindas: **2002-07-26 Paveldėjimo teisės liudijimas Nr. 4160**
Įrašas galioja: **Nuo 2003-08-28**

5. Valstybės ir savivaldybių žemės patikėjimo teisė: įrašų nėra

6. Kitos daiktinės teisės:

6.1.
Kelio servitutas - teisė važiuoti transporto priemonėmis, naudotis pėsčiųjų taku, varyti galvijus (tarnaujantis)
Daiktas: **žemės sklypas Nr. 6210-0005-0058, aprašytas p. 2.1.**
Įregistravimo pagrindas: **2001-03-28 Apskrities viršininko sprendimas Nr. 53764-62-9627**
2001-03-28 Apskrities viršininko sprendimas Nr. 53766-62-9629

2001-03-28 Apskrities viršininko sprendimas Nr. 53767-62-9630
2001-03-28 Apskrities viršininko sprendimas Nr. 53768-62-9631
2001-03-28 Apskrities viršininko sprendimas Nr. 53765-62-9628
2022-08-02 Nacionalinės žemės tarnybos teritorinio skyriaus vedėjo įsakymas Nr. 40V|-656-(14.40.2 E.)
Plotas: **380.00 kv. m**
Aprašymas: **Plane pažymėta indeksu S2.**
Įrašas galioja: **Nuo 2023-12-14**

6.2. **Kelio servitutas - teisė važiuoti transporto priemonėmis, naudotis pėsčiųjų taku, varyti galvijus (tarnaujantis)**
Daiktas: **žemės sklypas Nr. 6210-0005-0058, aprašytas p. 2.1.**
Įregistravimo pagrindas: **2001-03-28 Apskrities viršininko sprendimas Nr. 53764-62-9627**
2001-03-28 Apskrities viršininko sprendimas Nr. 53766-62-9629
2001-03-28 Apskrities viršininko sprendimas Nr. 53767-62-9630
2001-03-28 Apskrities viršininko sprendimas Nr. 53768-62-9631
2001-03-28 Apskrities viršininko sprendimas Nr. 53765-62-9628
2022-08-02 Nacionalinės žemės tarnybos teritorinio skyriaus vedėjo įsakymas Nr. 40V|-656-(14.40.2 E.)
Plotas: **2028.00 kv. m**
Aprašymas: **Plane pažymėta indeksu S1.**
Įrašas galioja: **Nuo 2023-12-14**

6.3. **Servitutas - teisė ribotai naudotis sklypo dalimi kitais tikslais (visuomenės poreikiams, tarnaujantis)**
Daiktas: **žemės sklypas Nr. 6210-0005-0058, aprašytas p. 2.1.**
Įregistravimo pagrindas: **2001-03-28 Apskrities viršininko sprendimas Nr. 53764-62-9627**
2001-03-28 Apskrities viršininko sprendimas Nr. 53766-62-9629
2001-03-28 Apskrities viršininko sprendimas Nr. 53767-62-9630
2001-03-28 Apskrities viršininko sprendimas Nr. 53768-62-9631
2001-03-28 Apskrities viršininko sprendimas Nr. 53765-62-9628
2022-08-02 Nacionalinės žemės tarnybos teritorinio skyriaus vedėjo įsakymas Nr. 40V|-656-(14.40.2 E.)
Plotas: **8570.00 kv. m**
Aprašymas: **Plane pažymėta indeksu S3.**
Įrašas galioja: **Nuo 2023-12-14**

7. Juridiniai faktai:

7.1. **Nustatyta naudojimosi nekilnojamuoju daiktu tvarka**
Daiktas: **182/800 žemės sklypo Nr. 6210-0005-0058, aprašyto p. 2.1., 4.1.**
Įregistravimo pagrindas: **2021-04-22 Pirkimo - pardavimo sutartis Nr. JŠ-4797**
Įrašas galioja: **Nuo 2021-05-06**

7.2. **Bendroji jungtinė sutuoktinių nuosavybė**
Daiktas: **182/800 žemės sklypo Nr. 6210-0005-0058, aprašyto p. 2.1., 4.1.**
Įregistravimo pagrindas: **2021-04-22 Pirkimo - pardavimo sutartis Nr. JŠ-4797**
Įrašas galioja: **Nuo 2021-05-06**

7.3. **Asmeninė nuosavybė**
Daiktas: **18/800 žemės sklypo Nr. 6210-0005-0058, aprašyto p. 2.1., 4.2.**
Įregistravimo pagrindas: **2018-11-15 Paveldėjimo teisės pagal įstatymą liudijimas Nr. 4759**
Įrašas galioja: **Nuo 2018-11-21**

7.4. **Asmeninė nuosavybė**
Daiktas: **1/2 pastato Nr. 6294-0051-5014, aprašyto p. 2.2., 4.3.**
1/2 pastato Nr. 6294-0051-5028, aprašyto p. 2.3., 4.3.
1/2 pastato Nr. 6294-0051-5030, aprašyto p. 2.4., 4.3.
1/2 kitų statinių Nr. 6294-0051-5041, aprašytų p. 2.9., 4.3.
Įregistravimo pagrindas: **2013-11-06 Dovanojimo sutartis Nr. 3918**
2018-11-15 Paveldėjimo teisės pagal įstatymą liudijimas Nr. 4759
Įrašas galioja: **Nuo 2018-11-21**

7.5. **Asmeninė nuosavybė**
Daiktas: **1/4 žemės sklypo Nr. 6210-0005-0058, aprašyto p. 2.1., 4.4.**
Įregistravimo pagrindas: **2017-08-28 Paveldėjimo teisės pagal įstatymą liudijimas Nr. 3133**
Įrašas galioja: **Nuo 2017-09-08**

7.6. **Nustatyta naudojimosi nekilnojamuoju daiktu tvarka**
Daiktas: **1/4 žemės sklypo Nr. 6210-0005-0058, aprašyto p. 2.1., 4.7.**
18/800 žemės sklypo Nr. 6210-0005-0058, aprašyto p. 2.1., 4.2.
1/4 žemės sklypo Nr. 6210-0005-0058, aprašyto p. 2.1., 4.6.
1/4 žemės sklypo Nr. 6210-0005-0058, aprašyto p. 2.1., 4.4.
Įregistravimo pagrindas: **2004-11-15 Susitarimas Nr. 6201**
2010-12-30 Pirkimo - pardavimo sutartis Nr. PJ-8517
2010-12-30 Pirkimo - pardavimo sutartis Nr. PJ-8519
Įrašas galioja: **Nuo 2011-02-04**

8. Žymos:

8.1. **Teritorija, kurioje taikomos SŽNS, neįregistruota Nekilnojamojo turto registre: dirvožemio apsauga žemės ūkio paskirties žemės sklypuose (VI skyrius, keturioliktasis skirsnis)**
Daiktas: **žemės sklypas Nr. 6210-0005-0058, aprašytas p. 2.1.**
Įregistravimo pagrindas: **2019-06-06 Lietuvos Respublikos specialiųjų žemės naudojimo sąlygų įstatymas Nr. XIII-2166**
2019-12-19 Lietuvos Respublikos žemės ūkio ministro įsakymas Nr. 3D-711
Plotas: **6.13 ha**
Įrašas galioja: **Nuo 2023-01-01**

8.2. **Teritorija, kurioje taikomos SŽNS, neįregistruota Nekilnojamojo turto registre: paviršinių vandens telkinių pakrantės apsaugos juostos (VI skyrius, aštuntasis skirsnis)**
Daiktas: **žemės sklypas Nr. 6210-0005-0058, aprašytas p. 2.1.**

Įregistravimo pagrindas: **2019-06-06 Lietuvos Respublikos specialiųjų žemės naudojimo sąlygų įstatymas Nr. XIII-2166**
2019-12-19 Lietuvos Respublikos žemės ūkio ministro įsakymas Nr. 3D-711
Plotas: **0.67 ha**
Įrašas galioja: **Nuo 2023-01-01**

8.3. **Teritorija, kurioje taikomos SŽNS, neįregistruota Nekilnojamojo turto registre: paviršinių vandens telkinių apsaugos zonos (VI skyrius, septintasis skirsnis)**
Daiktas: **žemės sklypas Nr. 6210-0005-0058, aprašytas p. 2.1.**
Įregistravimo pagrindas: **2019-06-06 Lietuvos Respublikos specialiųjų žemės naudojimo sąlygų įstatymas Nr. XIII-2166**
2019-12-19 Lietuvos Respublikos žemės ūkio ministro įsakymas Nr. 3D-711
Plotas: **8.00 ha**
Įrašas galioja: **Nuo 2023-01-01**

8.4. **Teritorija, kurioje taikomos SŽNS, neįregistruota Nekilnojamojo turto registre: miško žemė (VI skyrius, trečiasis skirsnis)**
Daiktas: **žemės sklypas Nr. 6210-0005-0058, aprašytas p. 2.1.**
Įregistravimo pagrindas: **2019-06-06 Lietuvos Respublikos specialiųjų žemės naudojimo sąlygų įstatymas Nr. XIII-2166**
2019-12-19 Lietuvos Respublikos žemės ūkio ministro įsakymas Nr. 3D-711
Plotas: **0.87 ha**
Įrašas galioja: **Nuo 2023-01-01**

9. Teritorijos, kuriose taikomos SŽNS, įrašytos į NTK kadastro duomenų byloje įrašytų duomenų pagrindu: įrašų nėra

10. Daikto registravimas ir kadastro žymos:

10.1. **Kadastrinius matavimus atliko (kadastro žyma)**
AGNĖ BALČIŪNIENĖ
Daiktas: **žemės sklypas Nr. 6210-0005-0058, aprašytas p. 2.1.**
Įregistravimo pagrindas: **2015-01-20 Kvalifikacijos pažymėjimas Nr. 2M-M-2208**
2022-02-11 Nekilnojamojo daikto kadastro duomenų byla
Įrašas galioja: **Nuo 2023-12-08**

10.2. **Kadastro duomenų tikslinimas (daikto registravimas)**
Daiktas: **žemės sklypas Nr. 6210-0005-0058, aprašytas p. 2.1.**
Įregistravimo pagrindas: **2022-02-11 Nekilnojamojo daikto kadastro duomenų byla**
2022-08-02 Nacionalinės žemės tarnybos teritorinio skyriaus vedėjo įsakymas Nr. 40VĮ-656-(14.40.2 E.)
Įrašas galioja: **Nuo 2023-12-08**

10.3. **Išduotas statybą leidžiantis dokumentas (kadastro žyma)**
Daiktas: **pastatas Nr. 4400-6146-3907, aprašytas p. 2.7.**
Įregistravimo pagrindas: **2023-06-28 Informacinės sistemos "Infostatyba" pranešimas Nr. LSNS-94-230628-00064**
Aprašymas: **Nauja statyba**
Įrašas galioja: **Nuo 2023-06-28**

10.4. **Išduotas statybą leidžiantis dokumentas (kadastro žyma)**
Daiktas: **pastatas Nr. 4400-5898-0651, aprašytas p. 2.5.**
Įregistravimo pagrindas: **2022-06-07 Informacinės sistemos "Infostatyba" pranešimas Nr. LSNS-94-220607-00051**
Aprašymas: **Nauja statyba**
Įrašas galioja: **Nuo 2022-06-08**

10.5. **Išduotas statybą leidžiantis dokumentas (kadastro žyma)**
Daiktas: **pastatas Nr. 4400-5898-0662, aprašytas p. 2.6.**
Įregistravimo pagrindas: **2022-06-07 Informacinės sistemos "Infostatyba" pranešimas Nr. LSNS-94-220607-00051**
Aprašymas: **Nauja statyba**
Įrašas galioja: **Nuo 2022-06-08**

10.6. **Suformuotas naujas (daikto registravimas)**
Daiktas: **pastatas Nr. 4400-3937-7838, aprašytas p. 2.8.**
Įregistravimo pagrindas: **2015-08-26 Nekilnojamojo daikto kadastro duomenų byla**
2015-08-28 Deklaracija apie statybos užbaigimą / paskirties pakeitimą Nr. 1
Įrašas galioja: **Nuo 2015-09-07**

10.7. **Kadastrinius matavimus atliko (kadastro žyma)**
Valstybės įmonės Registrų centro Utenos filialas, a.k. 183607488
Daiktas: **pastatas Nr. 4400-3937-7838, aprašytas p. 2.8.**
Įregistravimo pagrindas: **2015-08-26 Nekilnojamojo daikto kadastro duomenų byla**
Kvalifikacijos pažymėjimas Nr. 2M-M-415
Įrašas galioja: **Nuo 2015-09-07**

11. Duomenys apie įregistruotas teritorijas, kuriose taikomos specialiosios žemės naudojimo sąlygos:

11.1. Teritorijos pavadinimas: **Elektros tinklų apsaugos zonos (III skyrius, ketvirtasis skirsnis)**
Teritorijos unikalus numeris: **100417797**
Įregistravimo pagrindas: **AB "Energijos skirstymo operatorius"; 2021-10-11 0,4 kV OL L-200 iš G-434 rekonstravimas Nr. E1E5100077**
Įregistravimo data: **2023-11-21**
Žemės sklypo plotas, patenkantis į Teritoriją: **462 kv. m, nuo 2023-12-10**

11.2. Teritorijos pavadinimas: **Elektros tinklų apsaugos zonos (III skyrius, ketvirtasis skirsnis)**
Teritorijos unikalus numeris: **100362421**
Įregistravimo pagrindas: **AB "Energijos skirstymo operatorius"; 2022-09-07 1, Jurkiškio vs., Dubingių sen., Molėtų r. sav. Nr. E1N7177411**
Įregistravimo data: **2022-09-16**
Žemės sklypo plotas, patenkantis į Teritoriją: **5 kv. m, nuo 2023-12-10**

11.3. Teritorijos pavadinimas: **Pelkės ir šaltinynai (VI skyrius, devintasis skirsnis)**
Teritorijos unikalus numeris: **100556829**
Įregistravimo pagrindas: **Valstybinė saugomų teritorijų tarnyba prie Aplinkos ministerijos; 2023-10-25 VALSTYBINĖS SAUGOMŲ TERITORIJŲ TARNYBOS PRIE APLINKOS MINISTERIJOS**

DIREKTORIAUS ĮSAKYMAS DĖL NATŪRALIŲ PIEVŲ IR GANYKLŲ, PELKIŲ IR ŠALTINYNŲ ŽEMĖLAPIŲ PATVIRTINIMO (2023-10-25 redakcija) Nr. V-93
Įregistravimo data: **2023-12-20**
Žemės sklypo plotas, patenkantis į Teritoriją: **3098 kv. m, nuo 2023-12-20**

11.4. Teritorijos pavadinimas: **Natūralios pievos bei ganyklos (VI skyrius, ketvirtasis skirsnis)**
Teritorijos unikalus numeris: **100528189**
Įregistravimo pagrindas: **Valstybinė saugomų teritorijų tarnyba prie Aplinkos ministerijos; 2023-10-25 VALSTYBINĖS SAUGOMŲ TERITORIJŲ TARNYBOS PRIE APLINKOS MINISTERIJOS DIREKTORIAUS ĮSAKYMAS DĖL NATŪRALIŲ PIEVŲ IR GANYKLŲ, PELKIŲ IR ŠALTINYNŲ ŽEMĖLAPIŲ PATVIRTINIMO (2023-10-25 redakcija) Nr. V-93**
Įregistravimo data: **2023-12-19**
Žemės sklypo plotas, patenkantis į Teritoriją: **13209 kv. m, nuo 2023-12-19**

11.5. Teritorijos pavadinimas: **Gamtiniai ir kompleksiniai draustiniai (V skyrius, aštuntasis skirsnis)**
Teritorijos unikalus numeris: **100631307**
Įregistravimo pagrindas: **Lietuvos Respublikos Vyriausybė; 2009-05-06 LRV 2009-05-06 nutarimas Nr. 375 Nr. 375**
Įregistravimo data: **2023-12-27**
Duomenų pakeitimo pagrindas: **2024-12-03 Prašymas**
Teritorijos nustatymo dokumentas: **Lietuvos Respublikos Vyriausybės kanceliarija; 2024-11-20 LRV 2024 m. lapkričio 20 d. nutarimu Nr. 998 998**
Duomenų pakeitimo data: **2024-12-06**
Žemės sklypo plotas, patenkantis į Teritoriją: **38090 kv. m, nuo 2024-12-06**

11.6. Teritorijos pavadinimas: **Gamtiniai ir kompleksiniai draustiniai (V skyrius, aštuntasis skirsnis)**
Teritorijos unikalus numeris: **100632174**
Įregistravimo pagrindas: **Lietuvos Respublikos Vyriausybė; 2009-05-06 LRV 2009-05-06 nutarimas Nr. 375 Nr. 375**
Įregistravimo data: **2023-12-27**
Duomenų pakeitimo pagrindas: **2024-12-03 Prašymas**
Teritorijos nustatymo dokumentas: **Lietuvos Respublikos Vyriausybės kanceliarija; 2024-11-20 LRV 2024 m. lapkričio 20 d. nutarimu Nr. 998 998**
Duomenų pakeitimo data: **2024-12-10**
Žemės sklypo plotas, patenkantis į Teritoriją: **29694 kv. m, nuo 2024-12-10**

11.7. Teritorijos pavadinimas: **Valstybiniai parkai (V skyrius, dvidešimt trečiasis skirsnis)**
Teritorijos unikalus numeris: **100635197**
Įregistravimo pagrindas: **Lietuvos Respublikos Vyriausybė; 1992-09-24 LRV 1992 m. rugsėjo 24 d. nutarimas nr. I-2913 Nr. I-2913**
Įregistravimo data: **2023-12-27**
Duomenų pakeitimo pagrindas: **2024-12-02 Prašymas**
Teritorijos nustatymo dokumentas: **Lietuvos Respublikos Vyriausybės kanceliarija; 2024-11-20 LRV 2024 m. lapkričio 20 d. nutarimas Nr. 998 998**
Duomenų pakeitimo data: **2024-12-06**
Žemės sklypo plotas, patenkantis į Teritoriją: **91332 kv. m, nuo 2024-12-06**

11.8. Teritorijos pavadinimas: **Kraštovaizdžio draustiniai (V skyrius, dvidešimt antrasis skirsnis)**
Teritorijos unikalus numeris: **100634605**
Įregistravimo pagrindas: **Lietuvos Respublikos Vyriausybė; 2009-05-06 LRV 2009-05-06 nutarimas Nr. 375 Nr. 375**
Įregistravimo data: **2023-12-27**
Duomenų pakeitimo pagrindas: **2024-12-03 Prašymas**
Teritorijos nustatymo dokumentas: **Lietuvos Respublikos Vyriausybės kanceliarija; 2024-11-20 LRV 2024 m. lapkričio 20 d. nutarimu Nr. 998 998**
Duomenų pakeitimo data: **2024-12-06**
Žemės sklypo plotas, patenkantis į Teritoriją: **38090 kv. m, nuo 2024-12-06**

11.9. Teritorijos pavadinimas: **Kraštovaizdžio draustiniai (V skyrius, dvidešimt antrasis skirsnis)**
Teritorijos unikalus numeris: **100634588**
Įregistravimo pagrindas: **Lietuvos Respublikos Vyriausybė; 2009-05-06 LRV 2009-05-06 nutarimas Nr. 375 Nr. 375**
Įregistravimo data: **2023-12-27**
Duomenų pakeitimo pagrindas: **2024-12-03 Prašymas**
Teritorijos nustatymo dokumentas: **Lietuvos Respublikos Vyriausybės kanceliarija; 2024-11-20 LRV 2024 m. lapkričio 20 d. nutarimu Nr. 998 998**
Duomenų pakeitimo data: **2024-12-09**
Žemės sklypo plotas, patenkantis į Teritoriją: **29694 kv. m, nuo 2024-12-09**

12. Registro pastabos ir nuorodos: įrašų nėra

13. Kita informacija: įrašų nėra

14. Informacija apie duomenų sandoriui tikslinimą: įrašų nėra

Dokumentą atspausdino AIVARAS MINTAUSKAS

Molėtų rajono savivaldybės administracija
(specialiuosius reikalavimus išduodančio subjekto pavadinimas)

SPECIALIEJI REIKALAVIMAI

_____ m. _____ _____ d. Nr. _____

Duomenys apie statytoją (-us)
Juridinio asmens pavadinimas, kodas, buveinės adresas
Molėtų rajono savivaldybė, 111106995, Molėtų rajono sav., Molėtai, Vilniaus g. 44
Ryšio duomenys
El. p. savivaldybe@moletai.lt, tel. +37038354761

DUOMENYS APIE STATINIO PROJEKTĄ
Statinio projekto pavadinimas (numatomas) Kelių paskirties inžinerinio statinio (susisiekimo komunikacijų statinių grupė) Molėtų r. sav., Dubingių sen., Jurkiškis rekonstravimo projektas

PRIDEDAMA:
Specialieji architektūros reikalavimai SARD-94-260513-00049, 2026-05-13
(Numeris, data)

Specialieji saugomos teritorijos tvarkymo
ir apsaugos reikalavimai STRD-00-260504-00242, 2026-05-04
(Numeris, data)

Specialieji paveldosaugos reikalavimai Nėra
(Numeris, data)

Specialiuosius reikalavimus išdavė

_____	_____	_____
(išdavusio asmens pareigos)	(parašas, data)	(vardas, pavardė)

Aukštaitijos saugomų teritorijų direkcija
(išduodančio subjekto pavadinimas)

SPECIALIEJI SAUGOMOS TERITORIJOS TVARKYMO IR APSAUGOS REIKALAVIMAI

_____ m. _____ _____ d. Nr. _____

Molėtų rajono sav.
(specialiųjų saugomos teritorijos tvarkymo ir apsaugos reikalavimų nustatymo vieta: miestas / rajonas)

Duomenys apie statytoją (-us)
Juridinio asmens pavadinimas, kodas, buveinės adresas
Molėtų rajono savivaldybė, 111106995, Molėtų rajono sav., Molėtai, Vilniaus g. 44
Ryšio duomenys
El. p. savivaldybe@moletai.lt, tel. +37038354761

ŽEMĖS SKLYPO (-Ų) IR STATINIO (-IŲ) DUOMENYS

Statinio projekto pavadinimas (numatomas) Kelių paskirties inžinerinio statinio (susisiekimo komunikacijų statinių grupė) Molėtų r. sav., Dubingių sen., Jurkiškis rekonstravimo projektas

Duomenys apie inžinerinius statinius
Pavadinimas Susisiekimo komunikacija - kelias
Statybos metai 1979
Statybos rūšis Statinio rekonstravimas
Statinio paskirtis Kelių
Inžinerinio statinio paskirties grupė Susisiekimo komunikacijų statiniai
Kategorija Nesudėtingasis
Unikalus Nr. 4400-6843-1607
Žemės sklypo (-ų) kad. Nr., Žemės sklypo (-ų) unikalus Nr. Nėra, Nėra; 6210/0005:58, 6210-0005-0058
Valstybinės žemės sklypas Taip
Adresas (-ai)*(jei suteiktas)* Molėtų rajono sav., Dubingių sen., Jurkiškis
Saugoma teritorija Taip, Asvejos ežerynas (1026), Beržos kraštovaizdžio draustinis (141), Asvejos regioninis parkas (948), Asvejos kraštovaizdžio draustinis (95)
Kultūros paveldo statinys Ne
Kultūros paveldo objekto teritorija Ne
Kultūros paveldo vietovė Ne
Kultūros paveldo objekto apsaugos zona Ne
Kultūros paveldo vietovės apsaugos zona Ne
Kitų statinių (objektų) apsaugos zona (-os) Ne
Kitos sklypui (teritorijai) taikomos specialiosios žemės naudojimo sąlygos Ne

STATINIUI NUSTATYTI SPECIALIEJI SAUGOMOS TERITORIJOS TVARKYMO IR APSAUGOS REIKALAVIMAI

1. Veiklą saugomojoje teritorijoje reglamentuojantys dokumentai ir konkrečios jų nuostatos, taikomos projektuojamam statiniui ir (ar) nuorodos į jas Asvejos regioninio parko konservacinio prioriteto zona - Beržos kraštovaizdžio draustinis. Asvejos regioninio parko specializuoto apsauginio ūkininkavimo (ŽAs) kraštovaizdžio tvarkymo zona. Asvejos regioninio parko nuostatų 19.3 punktas, https://e-seimas.lrs.lt/portal/legalAct/lt/TAD/TAIS.79229/asr

2. Papildomai nustatyti specialieji saugomos teritorijos reikalavimai:

2.1. Mažiausias leistinas atstumas iki vandens telkinio Vadovautis specialiųjų žemės naudojimo sąlygų įstatymu

2.2. Mažiausias leistinas atstumas nuo pakrantės apsaugos juostos Vadovautis specialiųjų žemės naudojimo sąlygų įstatymu

2.3. Mažiausias leistinas atstumas iki šlaitų Nėra

2.4. Saugomos rūšys, buveinės 1. Vadovaujantis LR saugomų teritorijų kadastro duomenimis, teritorija, kurioje rengiamas projektas, patenka į „Natura 2000“ - Asvejos ežerynas teritoriją. 2. Vadovaujantis Lietuvos Respublikos planuojamos ūkinės veiklos poveikio aplinkai vertinimo įstatymo bei Planų ar programų ir planuojamos ūkinės veiklos įgyvendinimo poveikio įsteigtoms ar potencialioms „Natura 2000“ teritorijoms reikšmingumo nustatymo tvarkos aprašo, patvirtinto LR aplinkos ministro 2006-05-22 d. įsakymo Nr. D1-255, nuostatomis yra nustatyta pareiga statytojams prieš rengiant statybos projektą atlikti planuojamos ūkinės veiklos įgyvendinimo poveikio įsteigtoms ar potencialioms „Natura 2000“ teritorijoms reikšmingumo nustatymą (3 priedas)

3. Kiti reikalavimai (poveikis įsteigtoms ar potencialioms „Natura 2000“ teritorijoms) Rengiant projektą vadovautis: 1. Asvejos regioninio parko nuostatai. 2. Asvejos regioninio parko tvarkymo planas. 3. Saugomų teritorijų įstatymas. 4. Specialiųjų žemės naudojimo sąlygų įstatymas. 5. Asvejos regioninio parko zonų ir jų ribų planas. 6. Gamtinio karkaso nuostatai. 7. Nacionalinis kraštovaizdžio tvarkymo planas. 8. Tipinis saugomų teritorijų apsaugos reglamentas. 9. Kitais, teritorijai parengtais ir galiojančiais, teritorijų planavimo dokumentais.

4. Jeigu konkretūs specialieji saugomos teritorijos tvarkymo ir apsaugos reikalavimai nenustatomi, tai įrašoma atitinkamuose šiame priede pateiktos formos punktuose.

Specialiuosius saugomos teritorijos tvarkymo ir apsaugos reikalavimus išdavė

_____

(išdavusio asmens pareigos) (parašas, data) (vardas, pavardė)

Molėtų rajono savivaldybės administracija
(išduodančio subjekto pavadinimas)

SPECIALIEJI ARCHITEKTŪROS REIKALAVIMAI

_____ m. _____ _____ d. Nr. _____

Molėtų rajono sav.
(specialiųjų architektūros reikalavimų nustatymo vieta (miestas / rajonas))

Duomenys apie statytoją (-us)
Juridinio asmens pavadinimas, kodas, buveinės adresas
Molėtų rajono savivaldybė, 111106995, Molėtų rajono sav., Molėtai, Vilniaus g. 44
Ryšio duomenys
El. p. savivaldybe@moletai.lt, tel. +37038354761

ŽEMĖS SKLYPO (-Ų) IR STATINIO (-IŲ) DUOMENYS

Statinio projekto pavadinimas (numatomas) Kelių paskirties inžinerinio statinio (susisiekimo komunikacijų statinių grupė) Molėtų r. sav., Dubingių sen., Jurkiškis rekonstravimo projektas

Duomenys apie inžinerinius statinius
Pavadinimas Susisiekimo komunikacija - kelias
Statybos metai 1979
Statybos rūšis Statinio rekonstravimas
Statinio paskirtis Kelių
Inžinerinio statinio paskirties grupė Susisiekimo komunikacijų statiniai
Kategorija Nesudėtingasis
Unikalus Nr. 4400-6843-1607
Žemės sklypo (-ų) kad. Nr., Žemės sklypo (-ų) unikalus Nr. Nėra, Nėra; 6210/0005:58, 6210-0005-0058
Valstybinės žemės sklypas Taip
Adresas (-ai)*(jei suteiktas)* Molėtų rajono sav., Dubingių sen., Jurkiškis
Saugoma teritorija Taip, Asvejos ežerynas (1026), Beržos kraštovaizdžio draustinis (141), Asvejos regioninis parkas (948), Asvejos kraštovaizdžio draustinis (95)
Kultūros paveldo statinys Ne
Kultūros paveldo objekto teritorija Ne
Kultūros paveldo vietovė Ne
Kultūros paveldo objekto apsaugos zona Ne
Kultūros paveldo vietovės apsaugos zona Ne
Kitų statinių (objektų) apsaugos zona (-os) Ne
Kitos sklypui (teritorijai) taikomos specialiosios žemės naudojimo sąlygos Ne

STATINIUI NUSTATYTI SPECIALIEJI ARCHITEKTŪROS REIKALAVIMAI

1. Žemės sklypo tvarkymas (Apželdinimo, aptvėrimo, reljefo formavimo principai, žaidimų ir kitos aikštelės, automobilių stovėjimo vietos ir kiti reikalavimai) 1.Spręsti lietaus vandens surinkimą ir nuvedimą. 2.Nurodyti, kaip bus atstatyta ir sutvarkyta teritorija, kurioje bus vykdomi statybos darbai.

2. Statinių statybos linijos nustatymas pagal gatvių (kelių) raudonąsias linijas Nėra

3. Pastate galimos kitos atskirais nekilnojamojo turto kadastro objektais suformuotų patalpų paskirties grupės nei ta, kuriai priskirtas pastatas (jeigu prašyme išduoti specialiuosius reikalavimus nurodyta, kad pastatas planuojamas mišrus (polifunkcinis) ir nurodytos pastate pageidaujamos formuoti skirtingos nei pastato patalpų paskirties grupės, iš pageidaujamų surašomos tik kurios atitinka žemiausio teritorijai taikomo kompleksinio teritorijų planavimo dokumento sprendiniuose suplanuotų (galimų) žemės naudojimo būdų turinį) Nėra

4. Leistinas statinio (-ių) aukštis metrais nuo žemės paviršiaus (pastatų, priklausinių), leidžiamoji statinio (statinių) aukščio altitudė, aukštų skaičius Nėra

5. Leistinas žemės sklypo užstatymo tankis Nėra

6. Leistinas žemės sklypo užstatymo intensyvumas ar užstatymo tūrio rodiklis (pramonės ir sandėliavimo objektų ir (ar) inžinerinės infrastruktūros teritorijose) Nėra

7. Leistinas užstatymo tipas Kelio užstatymas.

8. Priklausomųjų želdynų ir želdinių dalys žemės sklype (procentais) Numatyti šlaitų ir žaliųjų zonų augalinio grunto užpylimą ir apsėjima žolių sėklų mišiniu. Statesniems šlaitams numatyti velenavimą.

9. Statinio (-ių) išdėstymas žemės sklype gretimų sklypų atžvilgiu Statinys turi būti išdėstomas taip, kad nepažeistų gretimų sklypų savininkų ar naudotojų pagrįstų interesų. Išlaikyti STR 1.05.01:2017 „Statybą leidžiantys dokumentai. Statybos užbaigimas. Nebaigto statinio registravimas ir perleidimas. Statybos sustabdymas. Savavališkos statybos padarinių šalinimas. Statybos pagal neteisėtai išduotą statybą leidžiantį dokumentą padarinių šalinimas“ norminius atstumus. Vadovaujantis STR 1.05.01:2017 7 priedo 3 p., statant stogo neturinčius inžinerinius statinius, inžinerinius tinklus ar susisiekimo komunikacijas, išskyrus nurodytus šio priedo 1 punkte, arčiau kaip 1m atstumu nuo sklypo ribos, privalomi rašytiniai besiribojančių žemės sklypų (teritorijų) savininkų ar valdytojų sutikimai (susitarimai).

10. Savivaldybės tarybos sprendimu pripažintų architektūriniu, urbanistiniu, valstybiniu ar viešojo intereso požiūriu reikšmingų objektų architektūrinių konkursų rengimo privalomumas Nėra

11. Visuomenės informavimo apie numatomą statinio (statinių grupės) projektavimą privalomumas Vadovautis Statybos įstatymo 37 str.,STR 1.04.04:2017 „Statinio projektavimas, projekto ekspertizė“ 60p., 4 priedu.

12. Savivaldybės architektūros kokybės vertinimo metodikos taikymo gairių, patvirtintų savivaldybės tarybos sprendimu, kriterijai Nėra

13. Kiti reikalavimai 1. Projektuojant vadovautis technine užduotimi ir techninėmis specifikacijomis, taikant universalaus dizaino principus. 3. Apdailai naudoti natūralius lauko akmenis, natūralų impregnuotą medį. 4. Vadovautis Statybos įstatymu, Specialiųjų žemės naudojimo sąlygų įstatymu, statybos techniniais reglamentais, teritorijų planavimo dokumentais kitais teisės aktais, reglamentuojančiais statinio saugos ir paskirties reikalavimus, higienos normomis. 5. Numatyti sklandų dangų suvedimą su esamomis gatvių ir takų dangomis. 6. Kelias turi būti paženklinta kelio ženklais ir horizontaliuoju ženklinimu; 7.Užtikrinti paviršinio vandens nuvedimą nuo gatvės važiuojamosios dalies. 8.Panaudojant gretimus žemės sklypus statybos reikmėms, gauti raštiškus žemės sklypų savininkų sutikimus. 9. Statybinės atliekos turi būti tvarkomos LR atliekų tvarkymo įstatymo 2002-07-01 Nr. IX-1004 nustatyta tvarka ir Statybinių atliekų tvarkymo taisyklėmis, kurios patvirtintos Aplinkos ministro 2006-12-29 įsakymu Nr. D1-637 (Nauja redakcija nuo 2018-07-01). Darbų metu susidariusias atliekas išvežti ir utilizuoti.

14. Jeigu konkretūs specialieji architektūros reikalavimai nenustatomi, tai įrašoma atitinkamuose 2 priede nurodytos formos punktuose.
15. Šio priedo 4–9 papunkčiuose išvardyti reikalavimai nustatomi, kai Lietuvos Respublikos teritorijų planavimo įstatymo 20 straipsnio nustatytais atvejais neparengti detalieji planai arba vietovės lygmens bendrieji planai, kuriuose nustatomas detaliųjų planų teritorijos naudojimo reglamentas, taip pat kai šie teritorijų planavimo dokumentai parengti, bet juose nenustatyti visi šio priedo 4–9 punktuose nurodyti reikalavimai (šiuo atveju nustatomi tik trūkstami).
16. Specialiųjų architektūros reikalavimų galiojimo terminas, nustatytas Lietuvos Respublikos Statybos įstatymo 24 straipsnyje.

Specialiuosius architektūros reikalavimus išdavė

(išdavusio asmens pareigos) (parašas) (vardas, pavardė, data)

DETALŪS METADUOMENYS	
Dokumento sudarytojas (-ai)	Molėtų rajono savivaldybės administracija 188712799, Molėtų r. sav. Molėtų m. Vilniaus g. 44
Dokumento pavadinimas (antraštė)	Specialieji reikalavimai
Dokumento registracijos data ir numeris	2026-05-13 Nr. SRD-94-260513-00043
Dokumento gavimo data ir dokumento gavimo registracijos numeris	–
Dokumento specifikacijos identifikavimo žymuo	ADOC-V1.0
Parašo paskirtis	Pasirašymas
Parašą sukūrusio asmens vardas, pavardė ir pareigos	GEDIMINAS PUTVINSKAS, Architektūros ir teritorijų planavimo skyriaus vedėjas - vyr. architektas GEDIMINAS PUTVINSKAS, Molėtų rajono savivaldybės administracijos Architektūros ir teritorijų planavimo skyrius
Sertifikatas išduotas	GEDIMINAS PUTVINSKAS LT
Parašo sukūrimo data ir laikas	2026-05-13 16:39:18 +03:00
Parašo formatas	XAdES-T
Laiko žymoje nurodytas laikas	2026-05-13 16:39:40 +03:00
Informacija apie sertifikavimo paslaugų teikėją	SK ID Solutions EID-Q 2021E, SK ID Solutions AS EE
Sertifikato galiojimo laikas	2025-11-26 16:32:25 – 2030-11-26 23:59:59
Parašo paskirtis	Registravimas
Parašą sukūrusio asmens vardas, pavardė ir pareigos	IRENA TARVYDIENĖ, Vyriausiasis specialistas IRENA TARVYDIENĖ, Molėtų rajono savivaldybės administracija
Sertifikatas išduotas	IRENA TARVYDIENĖ LT
Parašo sukūrimo data ir laikas	2026-05-13 16:42:18 +03:00
Parašo formatas	XAdES-T
Laiko žymoje nurodytas laikas	2026-05-13 16:42:30 +03:00
Informacija apie sertifikavimo paslaugų teikėją	EID-SK 2016, AS Sertifitseerimiskeskus EE
Sertifikato galiojimo laikas	2023-05-19 11:04:42 – 2028-05-17 23:59:59
Informacija apie būdus, naudotus metaduomenų vientisumui užtikrinti	–
Pagrindinio dokumento priedų skaičius	–
Pagrindinio dokumento pridedamų dokumentų skaičius	2
Pridedamo dokumento sudarytojas (-ai)	Aukštaitijos saugomų teritorijų direkcija 306108968, Anykščiai, J. Biliūno g. 55
Pridedamo dokumento pavadinimas (antraštė)	Specialieji saugomos teritorijos tvarkymo ir apsaugos reikalavimai
Pridedamo dokumento registracijos data ir numeris	2026-05-04 Nr. STRD-00-260504-00242
Pridedamo dokumento sudarytojas (-ai)	Molėtų rajono savivaldybės administracija 188712799, Molėtų r. sav. Molėtų m. Vilniaus g. 44
Pridedamo dokumento pavadinimas (antraštė)	Specialieji architektūros reikalavimai
Pridedamo dokumento registracijos data ir numeris	2026-05-13 Nr. SARD-94-260513-00049
Programinės įrangos, kuria naudojantis sudarytas elektroninis dokumentas, pavadinimas	Avilys SDP eDocs
Informacija apie elektroninio dokumento ir elektroninio (-ių) parašo (-ų) tikrinimą (tikrinimo data)	Atitinka specifikacijos keliamus reikalavimus. Visi dokumente esantys elektroniniai parašai galioja (2026-05-14 15:42:10)
Papildomi metaduomenys	Nuorašą suformavo 2026-05-14 15:42:10 Avilys SDP eDocs

BRĖŽINIAI

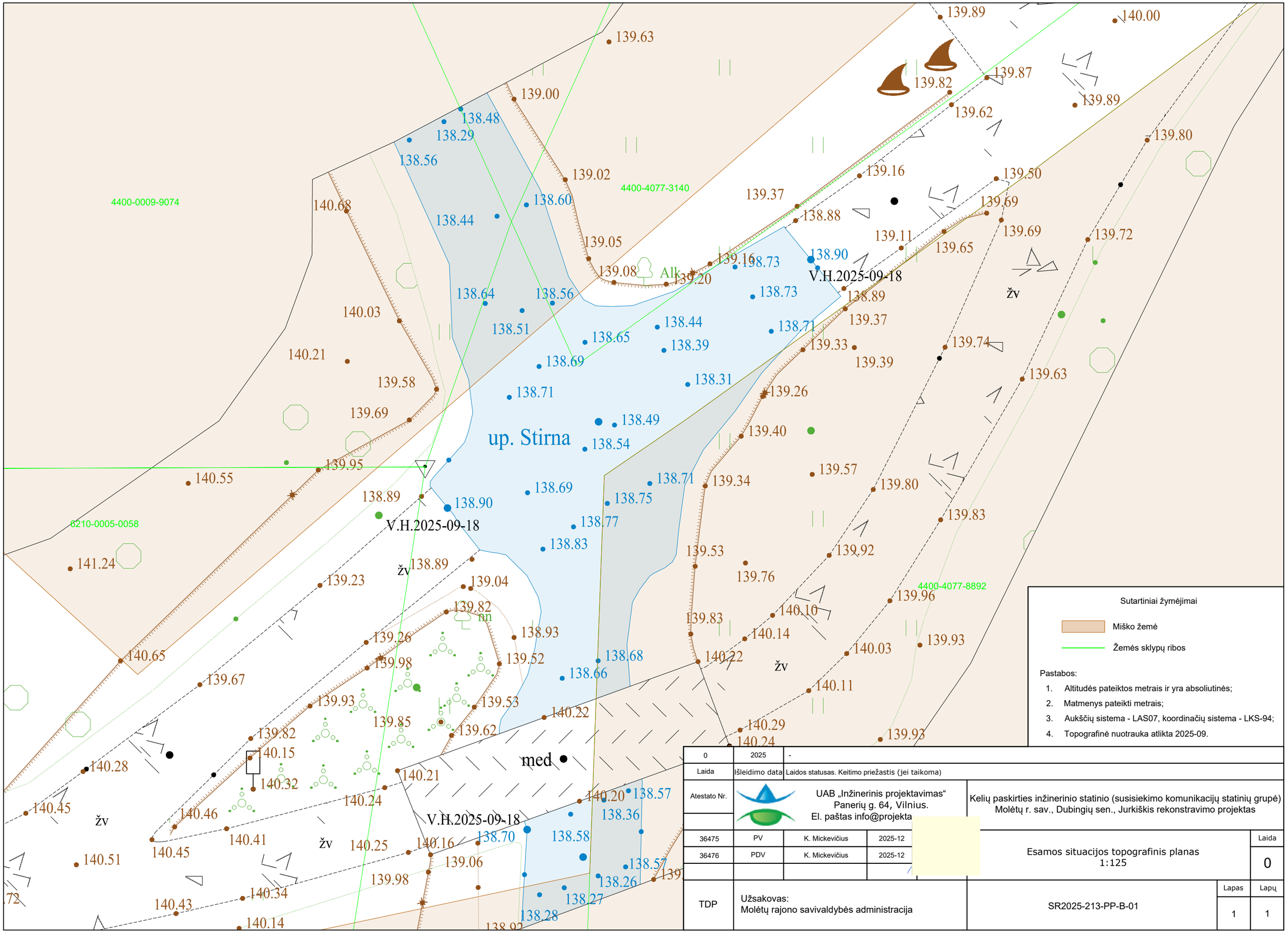
4400-0009-9074
4400-4077-3140
6210-0005-0058
4400-4077-8892
up. Stirna
Alk
med
žv
rn
V.H.2025-09-18
V.H.2025-09-18
V.H.2025-09-18
Sutartiniai žymėjimai
Miško žemė
Žemės sklypų ribos
Pastabos:
1. Altitudės pateiktos metrais ir yra absoliutinės;
2. Matmenys pateikti metrais;
3. Aukščių sistema - LAS07, koordinačių sistema - LKS-94;
4. Topografinė nuotrauka atlikta 2025-09.
0
2025
-
Laida
Išleidimo data
Laidos statusas. Keitimo priežastis (jei taikoma)
Atestato Nr.
UAB „Inžinerinis projektavimas“
Panerių g. 64, Vilnius.
El. paštas info@projekta
Kelių paskirties inžinerinio statinio (susisiekimo komunikacijų statinių grupė)
Molėtų r. sav., Dubingių sen., Jurkiškis rekonstravimo projektas
36475
PV
K. Mickevičius
2025-12
36476
PDV
K. Mickevičius
2025-12
Esamos situacijos topografinis planas
1:125
Laida
0
TDP
Užsakovas:
Molėtų rajono savivaldybės administracija
SR2025-213-PP-B-01
Lapas
1
Lapų
1

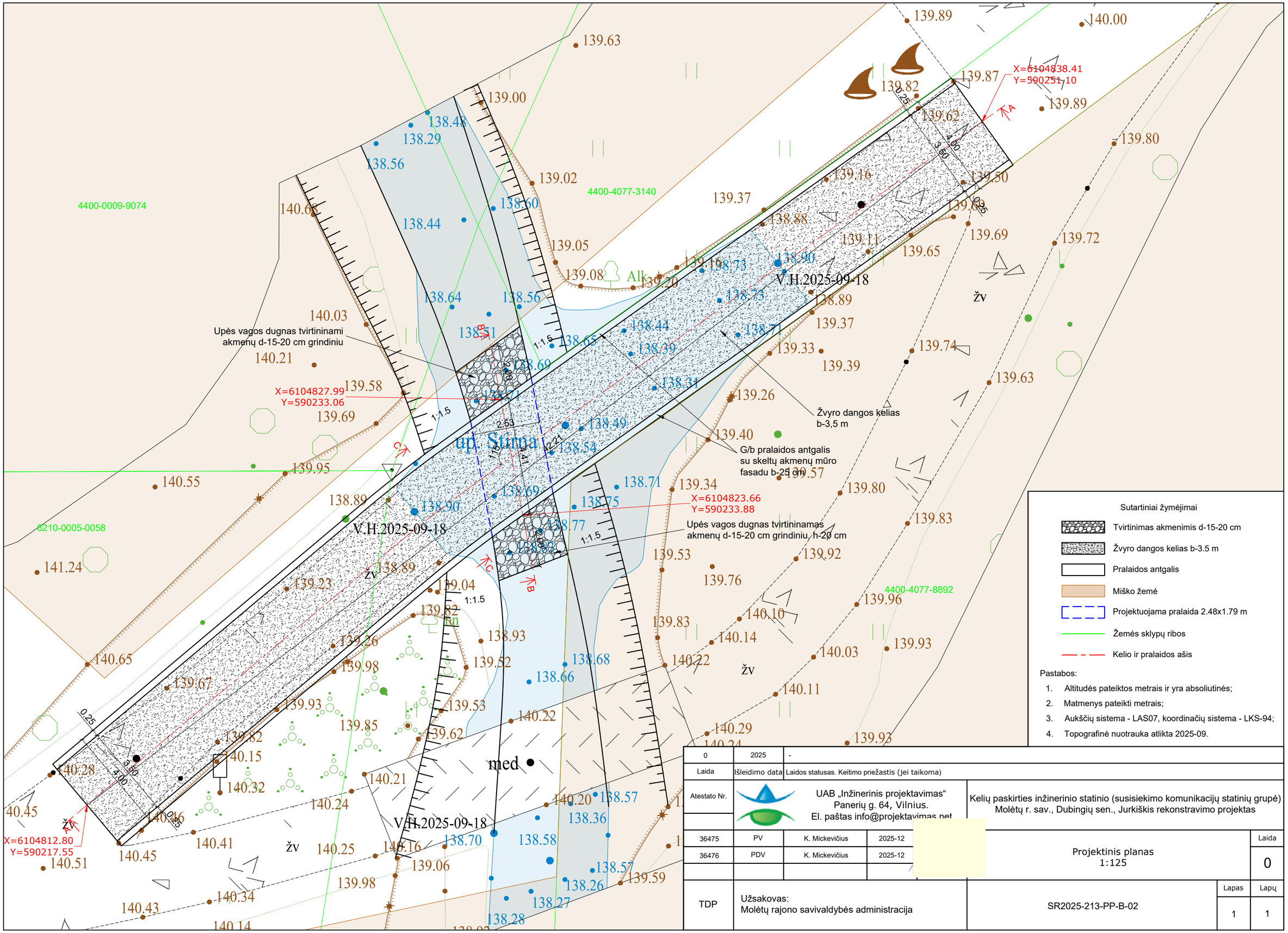

Sutartiniai žymėjimai

- Tvirtinimas akmenimis d-15-20 cm
- Žvyro dangos kelias b-3.5 m
- Pralaidos antgalis
- Miško žemė
- Projektuojama pralaida 2.48x1.79 m
- Žemės sklypų ribos
- Kelio ir pralaidos ašis

Pastabos:

1. Altitudės pateiktos metrais ir yra absoliutinės;
2. Matmenys pateikti metrais;
3. Aukščių sistema - LAS07, koordinačių sistema - LKS-94;
4. Topografinė nuotrauka atlikta 2025-09.

0	2025	-		
Laida	Išleidimo data	Laidos statusas. Keitimo priežastis (jei taikoma)		
Atestato Nr.	UAB „Inžinerinis projektavimas“ Panerių g. 64, Vilnius. El. paštas info@projektavimas.net		Kelių paskirties inžinerinio statinio (susisiekimo komunikacijų statinių grupė) Molėtų r. sav., Dubingių sen., Jurkiškis rekonstravimo projektas	
36475	PV	K. Mickevičius	2025-12	Projektinis planas 1:125
36476	PDV	K. Mickevičius	2025-12	Laida 0
TDP	Užsakovas: Molėtų rajono savivaldybės administracija		SR2025-213-PP-B-02	Lapas 1 / Lapų 1

PJŪVIS A - A
1:75

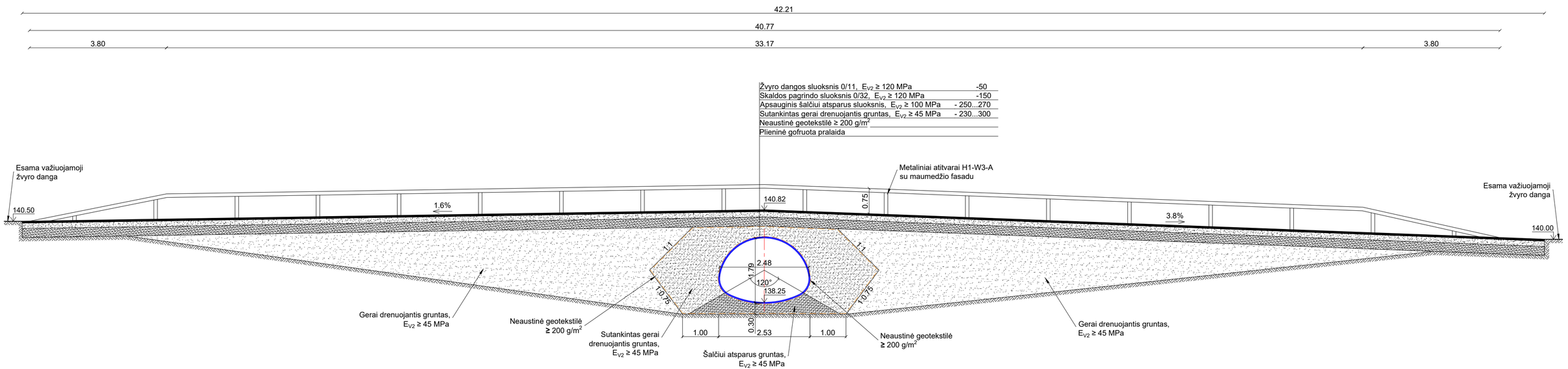

Pastabos:

1. Altitudės pateiktos metrais ir yra absoliutinės;
2. Matmenys pateikti metrais;
3. Aukščių sistema - LAS07.

0	2025	-			
Laida	Išleidimo data	Laidos statusas. Keitimo priežastis (jei taikoma)			
Atestato Nr.	UAB „Inžinerinis projektavimas“ Panerių g. 64, Vilnius. El. paštas info@projekt			Kelių paskirties inžinerinio statinio (susisiekimo komunikacijų statinių grupė) Molėtų r. sav., Dubingių sen., Jurkiškis rekonstravimo projektas	
36475	PV	K. Mickevičius	2025-12	Projektiniai pjūviai	Laida 0
36476	PDV	K. Mickevičius	2025-12		
TDP	Užsakovas: Molėtų rajono savivaldybės administracija			SR2025-213-PP-B-03	Lapas 1 / Lapų 3

PJŪVIS B - B
1:50

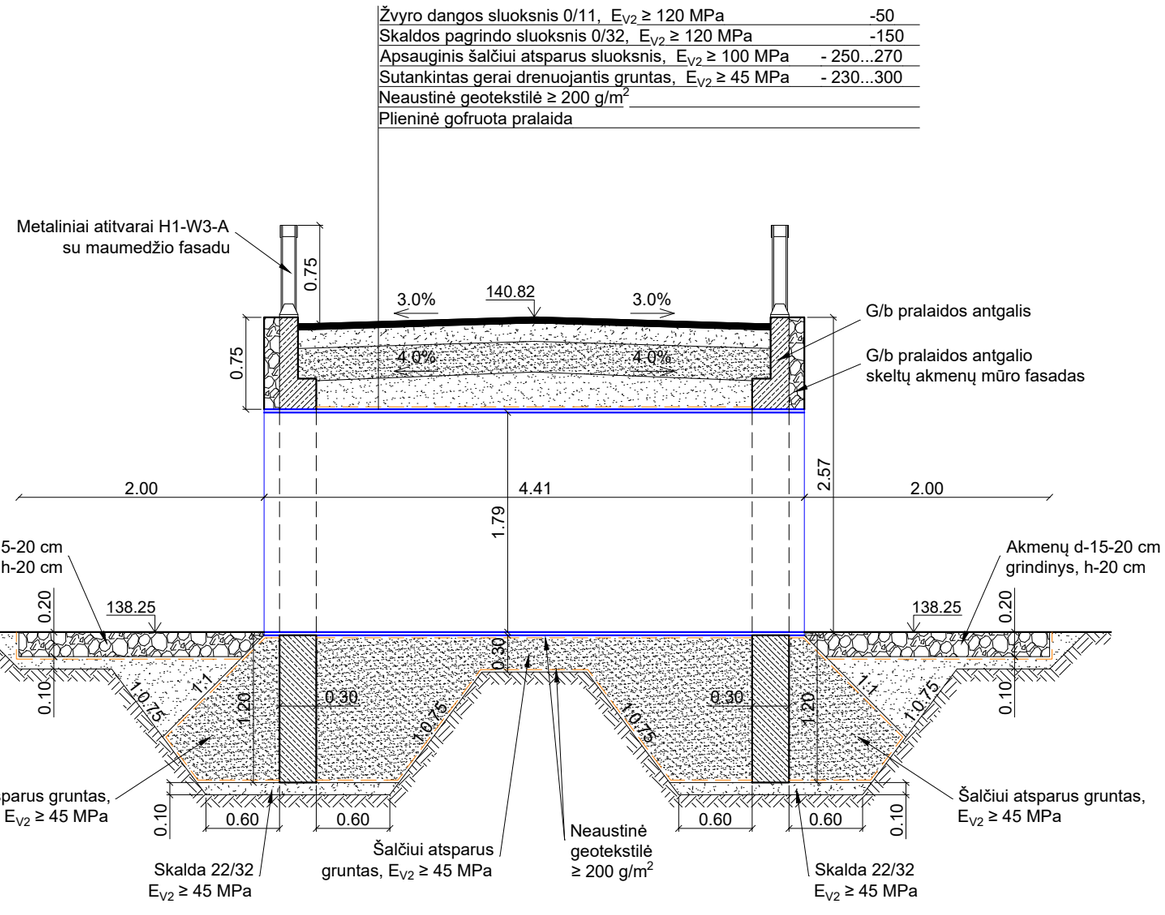

Pastabos:

1. Altitudės pateiktos metrais ir yra absoliutinės;
2. Matmenys pateikti metrais;
3. Aukščių sistema - LAS07.

	Lapas	Lapų	Laida
SR2025-213-PP-B-03	2	3	0

PJŪVIS C - C
1:50

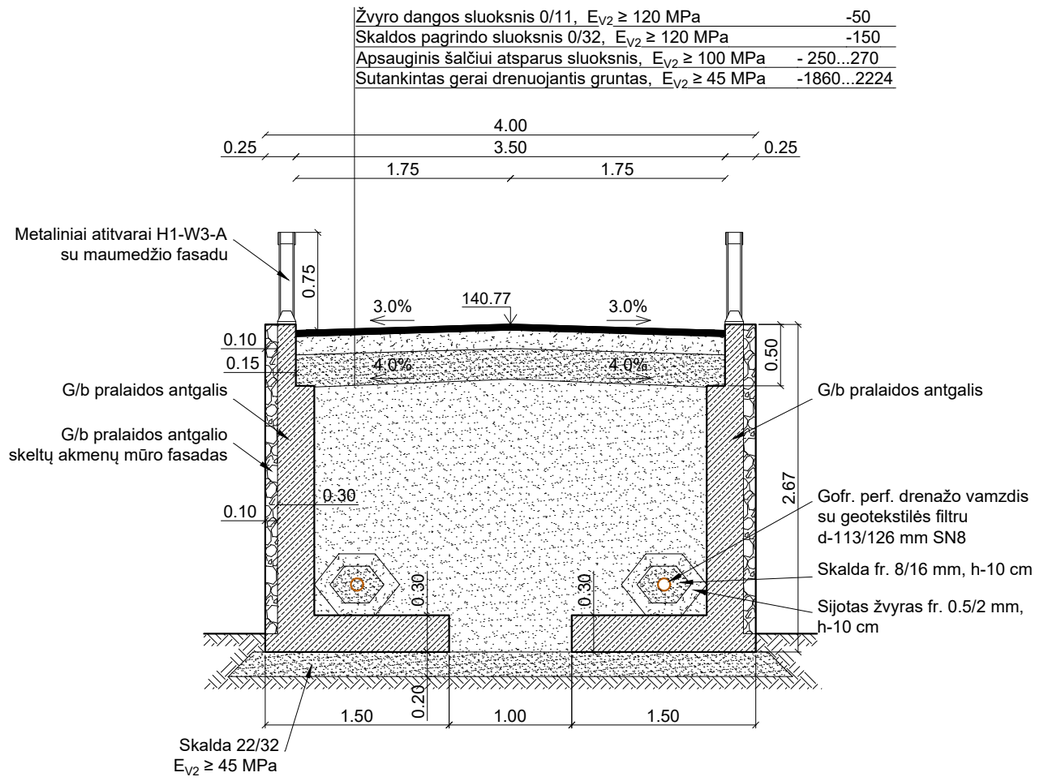

Pastabos:

1. Altitudės pateiktos metrais ir yra absoliutinės;
2. Matmenys pateikti metrais;
3. Aukščių sistema - LAS07.

	Lapas	Lapų	Laida
SR2025-213-PP-B-03	3	3	0