MB „ARCHSPRENDIMAI“
Įm. k. 302950506
Kauno g. 99, 74199 Jurbarkas
El. p. info@archsprendimai.lt
mob. tel. 0 614 81077

STATYTOJAS	**JURBARKO RAJONO SAVIVALDYBĖS VISUOMENĖS SVEIKATOS BIURAS, ĮM. K. 303506461**
STATINYS	**GYDYMO PASKIRTIES PASTATO VYDŪNO G. 56D, JURBARKE, KAPITALINIO REMONTO PROJEKTAS** **UNIKALUS NR: 4400-0738-9180**
STATINIO KATEGORIJA	**NEYPATINGASIS**
STATYBOS RŪŠIS	**KAPITALINIS REMONTAS**
STATINIO PASKIRTIS	**8.3. GYDYMO PASKIRTIES PASTATAS**
STATINIO PROJEKTO NR.	**24-13-AS-TDP**

PROJEKTO DALYS	**BENDROJI, SKLYPO SUTVARKYMO, ARCHITEKTŪRINĖ, KONSTRUKCIJŲ, ŠILDYMO – VĖDINIMO, VANDENTIEKIO IR NUOTEKŲ ŠALINIMO, ELEKTROTECHNIKOS, GAISRO APTIKIMO IR SIGNALIZAVIMO, ELEKTRONIŲ RYŠIŲ, APSAUGINĖS SIGNALIZACIJOS, STATYBOS SKAIČIUOJAMOSIOS KAINOS**
PROJEKTO DALIŲ ŽYMUO	**BD. SP. A. SK. ŠV. VN. E. GAS. ER. AS. SSK.**
PROJEKTO ETAPAS	**TECHNINIS DARBO PROJEKTAS (TDP)**
BYLOS NR.	**I**
LAIDA	**0**

Pareigos	Vardas, pavardė	Atestato Nr.	Parašas
MB “ArchSprendimai” direktorius	M. Ganusauskas		
PV	A. Ganusauskas	A 2134	
ARCH	A. Ganusauskas	A 2134	

JURBARKAS, 2024

MB „ARCHSPRENDIMAI“
Įm. k. 302950506
Kauno g. 99, 74199 Jurbarkas
El. p. info@archsprendimai.lt
mob. tel. 0 614 81077

STATYTOJAS	**JURBARKO RAJONO SAVIVALDYBES VISUOMENES SVEIKATOS BIURAS, ĮM. K. 303506461**
STATINYS	**GYDYMO PASKIRTIES PASTATO VYDUNO G. 56D, JURBARKE, KAPITALINIO REMONTO PROJEKTAS UNIKALUS NR: 4400-0738-9180**
STATINIO KATEGORIJA	**NEYPATINGASIS**
STATYBOS RUSIS	**KAPITALINIS REMONTAS**
STATINIO PASKIRTIS	**8.3. GYDYMO PASKIRTIES PASTATAS**
STATINIO PROJEKTO NR.	**24-13-AS-TDP**

PROJEKTO DALIS	**BENDROJI DALIS**
PROJEKTO DALIIES ZYMUO	**BD**
PROJEKTO ETAPAS	**TECHNINIS DARBO PROJEKTAS (TDP)**
BYLOS NR.	**I**
LAIDA	**0**

Pareigos	Vardas, pavardė	Atestato Nr.	Parašas
MB “ArchSprendimai” direktorius	M. Ganusauskas		
PV	A. Ganusauskas	A 2134	

JURBARKAS, 2024

JURBARKO RAJONO SAVIVALDYBĖS VISUOMENĖS SVEIKATOS BIURAS

MB „ARCHSPRENDIMAI“
Kauno g. 99, Jurbarkas

2025-05-26 Nr. SD-22

DĖL PRITARIMO TECHNINIO DARBO PROJEKTO SPRENDINIAMS

Pritariame parengto techninio darbo projekto Nr. 24-13-AS-TDP- „Gydymo paskirties pastato (ligoninės) Vydūno g. 56, Jurbarko m., Jurbarko r. sav. rekonstravimo projektas“, kurį parengė MB „ARCHSPRENDIMAI“, Kauno g. 99 Jurbarkas, Įm. k. 302950506, projekto vadovas – Andrius Ganusauskas, kvalif. atest. Nr. A 2134, sprendiniams su šiais projekte numatytais pastato bendraisiais techniniais ekonominiais rodikliais:

PAVADINIMAS	MATO VIENETAS	KIEKIS PRIEŠ REMONTĄ	KIEKIS PO REMONTO
I. SKLYPAS			
1. sklypo plotas	m^2	13300	
2. sklypo užstatymo intensyvumas	%	32	32
3. sklypo užstatymo tankumas	%	13	13
REMONTUOJAMAS PASTATAS 33D1p			
1. Pastato bendrasis plotas*	m^2	1117,60	1122,22
1.1 Remontuojamų patalpų plotas	m^2	155,10	159,72
2. Pastato pagrindinis plotas*	m^2	616,42	589,31
3. Pastato tūris	m^3	4277	4277
4. Aukštų skaičius	vnt.	1	1
5. Pastato aukštis	m	8,00	8,00
6. Energetinio naudingumo klasė	-	D	D
7. Pastato (patalpų) akustinio komforto sąlygų klasė	-	-	B
8. Statinio atsparumo ugniai laipsnis	-	-	II
9. Statinio užstatytas plotas	m^2	700	700
IV. INŽINERINIAI TINKLAI			
4.1.A. Lauko buitinių nuotekų tinklų ilgis	m	-	-
4.2.A. vamzdžio skersmuo	mm	-	-
4.1.B. Lauko lietaus nuotekų tinklų ilgis	m	-	-

4.2.B. vamzdžio skersmuo	mm	-	-
4.3.A. Lauko vandentiekio tinklai	m	-	-
4.3.B. vamzdžio skersmuo	mm	-	-

Pritariame techninio darbo projekto sprendiniams. Techninį darbo projektą pateikti ekspertizei.

Direktorė Diana Griškuvienė

TVIRTINU:
STATYTOJAS (UŽSAKOVAS)
Jurbarko rajono savivaldybės visuomenės sveikatos biuras
2024-05-31

GYDYMO PASKIRTIES PASTATO VYDŪNO G. 56D, JURBARKE, KAPITALINIO REMONTO PROJEKTAS

TECHNINĖ UŽDUOTIS
2024-05-31

Įvadinė informacija:
Jurbarko rajono savivaldybės visuomenės sveikatos biuras, toliau – **Užsakovas.**
Gydymo paskirties pastato Vydūno g. 56D, Jurbarke, kapitalinio remonto projektas, toliau – **Projektas.**
MB „Archsprendimai", toliau – **Projektuotojas.**

Informacija apie statinį ir patalpas:
- Paskirtis: esama – gydymo; projektuojama – gydymo;
- Aukštų skaičius – 1;
- Pastato pavadinimas – vaikų poliklinika (vienas turtinis vienetas);
- Pastato bendras plotas – 1122,65 m² (VĮ Registrų Centras duomenys);
- Remontuojamų patalpų plotas ~160 m²;
- Pastato tūris: esamas – 4388 m³, projektuojamas - 4388 m³

1.	***Užsakovas***
	Jurbarko rajono savivaldybės visuomenės sveikatos biuras
2.	***Projekto pavadinimas*** *(vadovaujantis STR 1.04.04:2017 „Statinio projektavimas, projekto ekspertizė" III skyriaus 6.8. p.)*
	Gydymo paskirties pastato Vydūno g. 56D, Jurbarke, kapitalinio remonto projektas *(Statinio pagrindinė naudojimo paskirtis, adresas, Projekto rūšis)*
3.	***Statinio klasifikavimas*** *(vadovaujantis STR 1.01.03:2017 „Statinių klasifikavimas" IV skyriaus 6.3. p.)*
	Gydymo (7.12.)
4.	***Statinio kategorija*** *(vadovaujantis STR 1.01.03:2017 „Statinių klasifikavimas")*
	Neypatingasis statinys
5.	***Projekto rengimo etapas*** *(vadovaujantis STR 1.04.04:2017 „Statinio projektavimas, projekto ekspertizė" IV skyriaus II skirsnio 11.2. p.; 15.p.; 10 ir 11 priedai)*
	Techninis darbo projektas
6.	***Projektavimo pradžia*** *vadovaujantis STR 1.04.04:2017 „Statinio projektavimas, projekto ekspertizė", IV skyriaus I skirsnio 7.p.)*
	Projektavimo darbų rangos sutarties įsigaliojimo diena
7.	***Projektavimo pabaiga***
	Leidimo remontuoti pastatą gavimo diena (statybą leidžiančio dokumento gavimo data)
8.	***Projekto rengimo dokumentai*** *(vadovaujantis STR 1.04.04:2017 „Statinio projektavimas, projekto ekspertizė" 11 priedo 6. p.)*
8.1.	**Užsakovo Projektuotojui pateikiami dokumentai:** 1. Statinio kadastrinių matavimų ir teisinės registracijos Nekilnojamojo turto registre dokumentai; 2. Registrų centro išrašai;
8.2.	**Projektuotojo atsakomybe, pajėgomis ir lėšomis atliekami (gaunami) Projekto rengimo**

	dokumentai: 1. Projektavimo sąlygos; 2. Topografinė nuotrauka.
9.	**Projekto sudedamosios dalys:** *(vadovaujantis STR 1.04.04:2017 „Statinio projektavimas, projekto ekspertizė" 11 priedo 10. p.)*
	1. Bendroji dalis – BD; 2. Sklypo planas – SP; 3. Architektūros – A; 4. Konstrukcijų – SK; 5. Šildymo ir vėdinimo – ŠV; 6. Vandentiekio, nuotekų šalinimo dalis – VN; 7. Elektrotechnikos – E; 8. Gaisro aptikimo signalizacija – GAS; 9. Elektroniniai ryšiai – ER; 10. Statybos skaičiuojamoji kaina -SSK. Pastaba. skaičiuojamosios kainos nustatymo dalies rengti nereikalaujama. Ši dalis bus pateikiama dalyvių, kurie dalyvaus rangos darbų pirkime, pagal pateiktą projektą ir medžiagų bei darbų kiekių žiniaraščius.

	10.1	**Durų įrengimas**
	10.1.1	**Lauko durų įrengimas:**
	1	Esamų langų angų užpildymo išardymas;
	2	Mūrinių nelaikančių konstrukcijų (palangės) griovimas iki grindų lygio;
	3	Naujų aliumininių apšiltintų durų įstatymas, tvirtinimas, reguliavimas, pritaikant duris asmenims su negalia (AN)
	4	Angų sandūrų su sienomis hermetizavimas;
	5	Cilindrinių spynų įrengimas;
	6	Lauko ir vidaus angokraščių apdailos įrengimas;
	7	Įėjimo aikštelių ir laiptelių remontas / įrengimas;
	8	U (projektinis) ≤ 1,50 W/m^{2}K.
	10.1.2	**Vidaus durų įrengimas:**
	1	Vidaus durų projektavimas, pritaikant patalpas AN;
	10.2	**Šildymo ir (ar) karšto vandens sistemų įrengimas:**
	1	Projektuojamose patalpose numatyti grindinį šildymą;
	2	Vandentiekio įvadas esamas. Suprojektuoti atskirą apskaitą projektuojamoms patalpoms.
	3	Karštas vanduo tiekiamas iš miesto centralizuotų tinklų.
	10.3	**Šalto vandentiekio sistemos įrengimas:**
	1	Šalto vandentiekio įvadas esamas, iš miesto vandentiekio tinklų.
	2	Suprojektuoti atskirą apskaitą projektuojamoms patalpoms.
	3	**Buitinių nuotekų šalinimas:**
	4	Buitinės nuotekos šalinamos į esamus miesto buitinių nuotekų tinklus, prisijungiant prie esamų pastato buitinių nuotekų šalinimo tinklų rūsyje.
	10.4	**Vėdinimo sistemos projektavimas:**
	1	Projektuojamas mechaninis vėdinimas – rekuperacinė sistema. Vėdinimo įrenginys statomas rūsyje.
	10.5	**Elektros instaliacijos ir apšvietimo įrengimas:**
	1	Elektros įvadas esamas.
	2	Projektuojama atskira apskaita projektuojamoms patalpoms.
	3	Žaibosauga neprojektuojama.
	10.6	**Kiti projektavimo darbai:**
	1	Suprojektuoti gaisro aptikimo ir signalizavimo sistemą;
	2	Suprojektuoti apsauginę signalizaciją;

	3	Suprojektuoti elektroninius ryšius patalpose.
	10.7	**Patalpų apdaila:**
	1	Patalpų sienų tinko remontas, gruntavimas, glaistymas, dažymas; pertvarų iš gipso kartono įrengimas - gruntavimas, glaistymas, dažymas.
	2	Patalpų lubų įrengimas san. mazguose – gipso kartonas - gruntavimas, glaistymas, dažymas; likusiose patalpose segmentinės „armstrong" tipo lubos.
	3	Grindų apdaila – drėgnose patalpose – akmens masės plytelės, salėje – laminatas (atsparumo klasė – 33)
	10.8	**Lauko darbai:**
	1	Įrengiami pagrindinio įėjimo gelžbetoniniai lauko laiptai, pritaikomi AN
	2	Įrengiami evakuacinio išėjimo plieniniai lauko laiptai ir pandusas, pritaikomi AN
	3	Įrengiama AN automobilių stovėjimo vieta (A tipo), vakarų pusėje.

11.	**Energinio naudingumo klasė**
	Esama ir projektuojama **D**
12.	**Projekto pasirašymas**
	Projektas pasirašomas Statybos įstatymo 24 straipsnio 19 dalyje ir STR 1.04.04:2017 „Statinio projektavimas, projekto ekspertizė" VI skyriuje nustatyta tvarka.
13.	**Statinio projekto ekspertizė** *(vadovaujantis STR 1.04.04:2017 „Statinio projektavimas, projekto ekspertizė" IX skyrius, 69.2 p.)*
	Privaloma. Užsako ir apmoka Užsakovas.
14.	**Projekto tvirtinimas** *(vadovaujantis STR 1.04.04:2017 „Statinio projektavimas, projekto ekspertizė" VII skyrius)*
	Projektas tvirtinamas po teigiamo ekspertizės akto gavimo. Projekto patvirtinimas reiškia Užsakovo pritarimą parengtam projektui, bet neatleidžia Projektuotojo nuo atsakomybės už normatyvinę projekto kokybę.
15.	**Užsakovui pateikiamų Projekto dokumentacijos egzempliorių skaičius**
	Užsakovui Projektuotojas pateikia: 1. 3 (tris) parengto Projekto popierinius egzempliorius; 2. 1 (vieną) kompiuterinę laikmena pilnos apimties (visų pasirašytų sudedamųjų dalių dokumentų) Projektą *.pdf (ar kitu) formatu (pagal STR 1.05.01:2017 „Statybą leidžiantys dokumentai. Statybos užbaigimas. Savavališkos statybos padarinių šalinimas. Statybos pagal neteisėtai išduotą statybą leidžiantį dokumentą padarinių šalinimas", IV skyriaus reikalavimus);
16.	**Projekto taikymas**
	Projektuotojas yra parengto Projekto autorius. Turtinės Projekto teisės yra Užsakovo nuosavybė.
17.	**Statinio projekto vykdymo priežiūra.** *(vadovaujantis STR 1.04.04:2017 „Statinio projektavimas, projekto ekspertizė"*
	Užsakovas organizuoja statinio projekto vykdymo priežiūrą, o statinio Projektuotojas Užsakovo pavedimu vykdo statinio projekto vykdymo priežiūrą.
18.	**Statinio projekto vykdymo priežiūros pabaiga.**
	Aplinkos ministerijos nustatyta tvarka surašius statybos užbaigimo aktą. *(vadovaujantis STR 1.05.01:2017 „Statybą leidžiantys dokumentai. Statybos užbaigimas. Savavališkos statybos padarinių šalinimas. Statybos pagal neteisėtai išduotą statybą leidžiantį dokumentą padarinių šalinimas"*

Pagrindinių įstatymų ir statybos norminių dokumentų sąrašas		
Eil.	**Dokumento šifras**	**Pavadinimas**
1	2	3
1.	Lietuvos respublikos statybos įstatymas	
2.	Lietuvos Respublikos daugiabučių gyvenamųjų namų ir kitos paskirties pastatų savininkų bendrijų įstatymas	
3.	Lietuvos respublikos viešųjų pirkimų įstatymas	
4.	Lietuvos respublikos nekilnojamojo turto registro įstatymas	
5.	Lietuvos respublikos civilinis kodeksas	
6.	Lietuvos respublikos autorių teisių ir gretutinių teisių įstatymas	

7.	Daugiabučių namų atnaujinimo (modernizavimo) programa, patvirtinta Lietuvos Respublikos Vyriausybės 2004 m. rugsėjo 23 d. nutarimu Nr. 1213	
8.	Daugiabučio namo atnaujinimo (modernizavimo) projekto rengimo tvarkos aprašas, patvirtintas Lietuvos Respublikos aplinkos ministro 2009 m. lapkričio 10 d. įsakymu Nr. D1-677	
9.	Valstybės paramos daugiabučiams namams atnaujinti (modernizuoti) teikimo ir daugiabučių namų atnaujinimo (modernizavimo) projektų įgyvendinimo priežiūros taisyklės, patvirtintos Lietuvos Respublikos Vyriausybės 2009 m. gruodžio 16 d. nutarimu Nr. 1725	
10.	Kredito, paimto daugiabučiam namui atnaujinti (modernizuoti), ir palūkanų apmokėjimo už asmenis, turinčius teisę į būsto šildymo išlaidų kompensaciją, tvarkos aprašas	
11.	Kaupiamojo įnašo daugiabučiam namui atnaujinti (modernizuoti) apskaičiavimo metodika, patvirtinta Lietuvos Respublikos aplinkos ministro 2010 m. kovo 9 d. įsakymu Nr. D1-186	
12.	Butų ir kitų patalpų savininkų bendrosios nuosavybės administravimo pavyzdiniai nuostatai	
13.	Daugiabučio namo bendrojo naudojimo objektų aprašo pavyzdinė forma, patvirtinta Lietuvos Respublikos aplinkos ministro 2010 m. lapkričio 2 d. įsakymu Nr. D1-895	
14.	Atnaujinamų (modernizuojamų) daugiabučių namų projektinių šiluminės energijos sąnaudų skaičiavimo metodika, patvirtinta Lietuvos Respublikos aplinkos ministro 2010 m. sausio 25 d. įsakymu Nr. D1-71	
15.	STR 1.01.02:2016	„Normatyviniai statybos techniniai dokumentai“
16.	STR 1.01.03:2017	„Statinių klasifikavimas“
17.	STR 1.01.04:2015	„Statybos produktų, neturinčių darniųjų techninių specifikacijų, eksploatacinių savybių pastovumo vertinimas, tikrinimas ir deklaravimas. Bandymų laboratorijų ir sertifikavimo įstaigų paskyrimas. Nacionaliniai techniniai įvertinimai ir techninio vertinimo įstaigų paskyrimas ir paskelbimas“
18.	STR 1.01.08:2002	„Statinio statybos rūšys“
19.	STR 1.04.04:2017	„Statinio projektavimas, projekto ekspertizė“
20.	STR 1.05.01:2017	„Statybą leidžiantys dokumentai. Statybos užbaigimas. Savavališkos statybos padarinių šalinimas. Statybos pagal neteisėtai išduotą statybą leidžiantį dokumentą padarinių šalinimas“
21.	STR 1.06.01:2016	„Statybos darbai. Statinio statybos priežiūra“
22.	STR 2.01.01(1):2005	„Esminis statinio reikalavimas. "Mechaninis atsparumas ir pastovumas"
23.	STR 2.01.01(2):1999	„Esminiai statinio reikalavimai. Gaisrinė sauga“
24.	STR 2.01.01(3):1999	„Esminiai statinio reikalavimai. Higiena, sveikata, aplinkos apsauga“
25.	STR 2.01.01(4):2008	„Esminiai statinio reikalavimai. Naudojimo sauga“
26.	STR 2.01.01(5):2008	„Esminis statinio reikalavimas. Apsauga nuo triukšmo“
27.	STR 2.01.01(6):2008	„Esminis statinio reikalavimas. Energijos taupymas ir šilumos išsaugojimas“
28.	STR 2.01.02:2016	„Pastatų energinio naudingumo projektavimas ir sertifikavimas“
29.	STR 2.01.06:2009	„Statinių apsauga nuo žaibo. Išorinė statinių apsauga nuo žaibo“
30.	STR 2.01.07:2003	„Pastatų vidaus ir išorės aplinkos apsauga nuo triukšmo“
31.	STR 2.04.01:2018	„Pastatų atitvaros. sienos, stogai, langai ir išorinės įėjimo durys“
32.	STR 2.02.02:2004	„Visuomeninės paskirties statiniai“
33.	STR 2.03.01:2019	„Statinių prieinamumas“
34.	STR 2.05.03:2003	„Statybinių konstrukcijų projektavimo pagrindai“
35.	STR 2.05.04:2003	„Poveikiai ir apkrovos“
36.	STR 2.07.01:2003	„Vandentiekis ir nuotekų šalintuvas. Pastato inžinerines sistemos. Lauko inžineriniai tinklai“
37.	STR 2.09.02:2005	„Šildymas, vėdinimas ir oro kondicionavimas“
38.	Gaisrinės saugos pagrindiniai reikalavimai	
39.	Bendrosios gaisrinės saugos taisyklės	
40.	Gyvenamųjų pastatų gaisrinės saugos taisyklės	
41.	Želdinių apsaugos, vykdant statybos darbus, taisyklės Nr. D1-193 (Žin., 201, Nr. 31-1454)	
42.	HN 42:2009	Gyvenamųjų ir visuomeninių pastatų patalpų mikroklimatas
43.	HN 98:2000	Natūralus ir dirbtinis darbo vietų apšvietimas
44.	RSN 37-90	Požeminių inžinerinių tinklų įvadų į pastatus ir įgilintų patalpų vėdinimo įrengimo taisyklės
45.	RSN 156-94	Statybinė klimatologija
46.	RSN 26-90	Vandens vartojimo normos
47.	LST 1516:2015	Statinio projektas. Bendrieji įforminimo reikalavimai
48.	Tarptautinis standartas ISO 21542:2011 „Pastatų statyba. Užstatytos aplinkos prieinamumas ir naudojamumas“	
49.	ISO 23599:2012 „Pagalbinės priemonės neregiams ir silpnaregiams. Taktiliniai vaikščiojamojo paviršiaus indikatoriai“	
50.	Lietuvos Respublikos asmens su negalia teisių apsaugos pagrindų įstatymas (suvestinė redakcija nuo 2024-01-01)	
51.	Darboviečių įrengimo bendrieji nuostatai	

52.	LR darbo kodeksas
53.	Elektros įrenginių įrengimo bendrosios taisyklės. Energetikos ministro 2012-02-03 įsakymas Nr. 1-22
54.	Elektros linijų ir instaliacijos įrengimo taisyklės. Energetikos ministro 2012-12-12 įsakymas Nr. 1-268
55.	Apšvietimo elektros įrenginių įrengimo taisyklės. Energetikos ministro 201-02-03 įsakymas Nr. 1-28
56.	Šilumos tinklų ir šilumos vartojimo įrenginių priežiūros (eksploatacijos) taisyklės. Energetikos ministro 2010-04-07 įsakymas Nr.1-111
57.	Šilumos tiekimo ir vartojimo taisyklės. Energetikos ministro 2010-10-25 įsakymas Nr. 1-297
58.	Daugiabučio namo šildymo ir karšto vandens sistemos privalomieji reikalavimai. Aplinkos ir Energetikos ministro 2010-07-10 įsakymas Nr. D1-595/1-201
59.	Pastato šildymo ir karšto vandens sistemos priežiūros tvarkos aprašas Energetikos ministro 2009-11-26 įsakymas Nr. 1-229
60.	Specialiųjų patalpų ir technologinių procesų elektros įrenginių įrengimo taisyklės. Ūkio ministro 2004-04-29 įsakymas Nr. 4-140/D1-232
61.	Dūmtraukių naudojimo ir priežiūros taisyklės RSN 148-92. Statybos ir urbanistikos ministro 1997-11-04 įsakymas Nr. 244
62.	Įrenginių šilumos izoliacijos įrengimo taisyklės. Ūkio ministro 2005-01-18 įsakymas Nr.4-17
63.	Šilumos perdavimo tinklų šilumos izoliacijos įrengimo taisyklės. Ūkio ministro 2007-05-05 įsakymas Nr. 4-170
64.	Maksimalios šilumos suvartojimo normos daugiabučių namų butams ir kitoms patalpoms šildyti. Valstybinės kainų ir energetikos kontrolės komisijos 2003-12-08 nutarimas Nr. O3-105
65.	Šilumos tiekimo tinklų ir šilumos punktų įrengimo taisyklės. Energetikos ministro 2011-06-17 įsakymas Nr.1-160
66.	Pastatų karšto vandens sistemų įrengimo taisyklės. Ūkio ministro 2005-06-28 įsakymas Nr.4-253

Pastabos:

1. **Nustojus galioti kuriam nors iš nurodytų dokumentų, galioja jį keičiantis dokumentas. Pasikeitus teisės akto, nurodyto šiose nuorodose, nuostatoms, taikoma aktuali teisės akto versija.**

PV. A. Ganusauskas

GYDYMO PASKIRTIES PASTATO VYDŪNO G. 56D, JURBARKE, KAPITALINIO REMONTO PROJEKTAS

TECHNINIO DARBO PROJEKTO
BENDRIEJI DUOMENYS

BD TURINYS:

1. Techninio projekto (TDP) sudėties sąvadas.
2. Privalomųjų TDP rengimo dokumentų bei pagrindinių normatyvinių statybos techninių dokumentų, kuriais vadovaujantis parengtas TDP, sąrašas.
3. Bendras aiškinamasis raštas.
4. Bendrieji techniniai reikalavimai ir nurodymai.
5. Nurodymai statinių eksploatacijai.
6. Techniniai ekonominiai rodikliai.

BD priedas: Projektavimo dokumentai.

1. TDP SUDĖTIES SĄVADAS

1.1. TDP DALYS

Eil. Nr.	Projekto dalies pavadinimas pagal STR 1.04.04:2017 (paaiškinimai)	Proj. dalies žymėjimas
1.	Bendroji dalis (bendrieji duomenys, techniniai ekonominiai rodikliai, projektavimo dokumentai)	BD
2.	Sklypo sutvarkymo dalis	SP
3.	Architektūrinė dalis	A
4.	Konstrukcijų dalis	SK
5.	Šildymo, vėdinimo dalis	ŠV
6.	Vandentiekio ir nuotekų šalinimo dalis	VN
7.	Elektrotechnikos dalis	E
8.	Gaisro aptikimo ir signalizavimo dalis	GAS
9.	Elektroninių ryšių (telekomunikacijų) dalis	ER
10.	Apsauginės signalizacijos dalis	AS
11.	Statybos skaičiuojamoji kaina	SSK

0	2024-11			Statybos leidimui, konkursui, rangai	
Laida	Išleidimo data			Laidos statusas. Keitimo priežastis (jei taikoma)	
Atestato Nr.	ARCH SPRENDIMAI MB „ArchSprendimai". Įm. k. 302950506 Adresas: Kauno g. 99, Jurbarkas; mob. tel. +370 614 81077, +370 686 11403 el. paštas: info@archsprendimai.lt			STATINIO PROJEKTO PAVADINIMAS: GYDYMO PASKIRTIES PASTATO VYDŪNO G. 56D, JURBARKE, KAPITALINIO REMONTO PROJEKTAS	
	PAREIGOS	V. PAVARDĖ	PARAŠAS	DATA	STATINIO NUMERIS IR PAVADINIMAS: 33D1p – VAIKŲ POLIKLINIKA
A 2134	PV	A. GANUSAUSKAS		2024-11	
					DOKUMENTO PAVADINIMAS: BENDRIEJI DUOMENYS — LAIDA 0
LT	STATYTOJAS: JURBARKO RAJONO SAVIVALDYBĖS VISUOMENĖS SVEIKATOS BIURAS				DOKUMENTO ŽYMUO: 24-13-AS-TDP-BD.Ž — LAPAS 1 — LAPŲ 2

TP SUDĖTIS

Eil. Nr.	Žymuo	TP dalys (žymėjimas, sudėtis, komplektavimas)	Tomų Nr.	Bylų Nr.
1.	2.	3.	4.	5.
1.	24-13-AS-TDP-BD	BENDROJI DALIS (BD) • Bendrieji duomenys • Techniniai ekonominiai rodikliai • Projektavimo dokumentai	I	3
2.	24-13-AS-TDP-SP	SLYPO SUTVARKYMO (SP) • Aiškinamasis raštas (SP.AR) • Brėžiniai (SP)	I	3
3.	24-13-AS-TDP-A	ARCHITEKTŪRINĖ (A) • Aiškinamasis raštas (A.AR) • Brėžiniai (A) • Kiekių žiniaraščiai (A.MŽ) • Techninės specifikacijos (A.TS)	I	3
4.	24-13-AS-TDP-SK	KONSTRUKCIJŲ (SK) • Aiškinamasis raštas (SK.AR) • Techninės specifikacijos (SK.TS) • Brėžiniai (SK) • Techninės specifikacijos (SK.TS)	I	3
5.	24-13-AS-TDP-ŠV	ŠILDYMO, VĖDINIMO (ŠV) • Aiškinamasis raštas (ŠV.AR) • Brėžiniai (ŠV) • Kiekių žiniaraščiai (ŠV.MŽ) • Techninės specifikacijos (ŠV.TS)	II	3
6.	24-13-AS-TDP-VN	VANDENTIEKIO IR NUOTEKŲ ŠALINIMO (VN) • Aiškinamasis raštas (VN.AR) • Brėžiniai (VN) • Kiekių žiniaraščiai (VN.MŽ) • Techninės specifikacijos (VN.TS)	III	3
7.	24-13-AS-TDP-E	ELEKTROTECHNIKOS (E) • Aiškinamasis raštas (E.AR) • Brėžiniai (E) • Kiekių žiniaraščiai (E.MŽ) • Techninės specifikacijos (E.TS)	IV	3
8.	24-13-AS-TDP-GAS	GAISRO APTKIMO IR SIGNALIZAVIMO (GAS) • Aiškinamasis raštas (GAS.AR) • Brėžiniai (GAS) • Kiekių žiniaraščiai (GAS.MŽ) • Techninės specifikacijos (GAS.TS)	V	3
9.	24-13-AS-TDP-ER	ELEKTRONINIŲ RYŠIŲ (ER) • Aiškinamasis raštas (ER.AR) • Brėžiniai (ER) • Kiekių žiniaraščiai (ER.MŽ) • Techninės specifikacijos (ER.TS)	VI	3
10.	24-13-AS-TDP-AS	APSAUGINĖS SIGNALIZACIJOS (AS) • Aiškinamasis raštas (AS.AR) • Brėžiniai (AS) • Kiekių žiniaraščiai (AS.MŽ) • Techninės specifikacijos (AS.TS)	VII	3
11.	24-13-AS-TDP-SSK	STATYBOS SKAIČIUOJAMOJI KAINA (SSK) • Objektinė sąmata • Lokalinės sąmatos	VIII	3

GYDYMO PASKIRTIES PASTATO VYDŪNO G. 56D, JURBARKE, KAPITALINIO REMONTO PROJEKTAS

1. PRIVALOMŲJŲ TDP RENGIMO DOKUMENTŲ BEI PAGRINDINIŲ NORMATYVINIŲ STATYBOS TECHNINIŲ DOKUMENTŲ, KURIAIS VADOVAUJANTIS PARENGTAS TDP, SĄRAŠAS

1.1. PRIVALOMŲJŲ TDP RENGIMO DOKUMENTŲ SĄRAŠAS

1. Projektinių pasiūlymų rengimo užduotis.
2. Statinio projektavimo užduotis.

1.2 PAGRINDINIŲ NORMATYVINIŲ STATYBOS TECHNINIŲ DOKUMENTŲ, KURIAIS VADOVAUJANTIS PARENGTAS TDP, SĄRAŠAS

1.2.1. IŠTRAUKOS IŠ LIETUVOS RESPUBLIKOS KODEKSŲ

1. Ištrauka iš LR civilinio kodekso.
2. Ištrauka iš LR administracinių teisės pažeidimų kodekso.

1.2.2. LIETUVOS RESPUBLIKOS ĮSTATYMAI

1. Lietuvos Respublikos statybos įstatymas (aktuali redakcija nuo 2019-01-01).
2. Lietuvos Respublikos teritorijų planavimo įstatymas.
3. Lietuvos Respublikos Specialiųjų žemės naudojimo sąlygų įstatymas, 2019-06-06 Nr. XIII-2166
4. Lietuvos Respublikos nekilnojamojo turto kadastro įstatymas.
5. Lietuvos Respublikos nekilnojamojo turto registro įstatymas.
6. Lietuvos Respublikos aplinkos apsaugos įstatymas.
7. Lietuvos Respublikos žemės įstatymas.
8. Lietuvos Respublikos planuojamos ūkinės veiklos poveikio aplinkai vertinimo įstatymas.

1.2.3. LIETUVOS RESPUBLIKOS VYRIAUSYBĖS NUTARIMAIS PATVIRTINTI NORMINIAI TEISĖS AKTAI

1. Lietuvos Respublikos aplinkos ministerijos nuostatai.
2. Visuomenės dalyvavimo teritorijų planavimo procese nuostatai.
3. Teritorijų planavimo ir statybos valstybinės priežiūros bei statinių naudojimo priežiūros nuostatai.

1.2.4. STATYBOS TECHNINIAI REGLAMENTAI

1. STR 1.01.04:2015 „Statybos produktų, neturinčių darniųjų techninių specifikacijų, eksploatacinių savybių pastovumo vertinimas, tikrinimas ir deklaravimas. Bandymų laboratorijų ir sertifikavimo įstaigų paskyrimas. Nacionaliniai techniniai įvertinimai ir techninio vertinimo įstaigų paskyrimas ir paskelbimas“
2. STR 1.01.05:2007 „Normatyviniai statybos techniniai dokumentai"
3. STR 1.01.03:2017 „Statinių klasifikavimas“
4. STR 1.01.08:2002 „Statinio statybos rūšys"
5. STR 1.04.04:2017 „Statinio projektavimas, projekto ekspertizė“
6. STR 1.05.01:2017 „Statybą leidžiantys dokumentai. Statybos užbaigimas. Statybos sustabdymas. Savavališkos statybos padarinių šalinimas. Statybos pagal neteisėtai išduotą statybą leidžiantį dokumentą padarinių šalinimas“.
7. STR 2.02.02:2004 „Visuomeninės paskirties statiniai“.

8. STR 1.06.01:2016 „Statybos darbai. Statinio statybos priežiūra“

STR 1.07.03:2017 „Statinių techninės ir naudojimo priežiūros tvarka. Naujų nekilnojamojo turto kadastro objektų formavimo tvarka“

9. STR 1.12.06:2002 „Statinio naudojimo paskirtis ir gyvavimo trukmė“
10. STR 2.04.01:2018 Pastatų atitvaros. Sienos, stogai, langai ir išorinės įėjimo durys
11. STR 2.01.01(1):2005 Esminis statinio reikalavimas. “Mechaninis atsparumas ir pastovumas”
12. STR 2.01.01(2):1999 Esminiai statinio reikalavimai. Gaisrinė sauga
13. STR 2.01.01(3):1999 Esminiai statinio reikalavimai. Higiena, sveikata, aplinkos apsauga
14. STR 2.01.01(4):2008 Esminiai statinio reikalavimai. Naudojimo sauga.
15. STR 2.01.01(5):2008 Esminis statinio reikalavimas. Apsauga nuo triukšmo.
16. STR 2.01.01(6):2008 Esminis statinio reikalavimas. Energijos taupymas ir šilumos išsaugojimas.
17. STR 2.01.02:2016 Pastatų energinio naudingumo projektavimas ir sertifikavimas
18. STR 2.01.06:2009 Statinių apsauga nuo žaibo. Išorinė statinių apsauga nuo žaibo
19. STR 2.01.07:2003 Pastatų vidaus ir išorės aplinkos apsauga nuo triukšmo
20. STR 2.02.01:2004 Gyvenamieji pastatai.
21. STR 2.03.01:2019 „Statinių prieinamumas“
22. STR 2.05.03:2003 Statybinių konstrukcijų projektavimo pagrindai.
23. STR 2.05.04:2003 Poveikiai ir apkrovos.
24. STR 2.05.05:2005 Betoninių ir gelžbetoninių konstrukcijų projektavimas
25. STR 2.05.09:2005 Mūrinių konstrukcijų projektavimas
26. STR 2.05.10:2005 Armocementinių konstrukcijų projektavimas
27. STR 2.07.01:2003 Vandentiekis ir nuotekų šalintuvas. Pastato inžinerines sistemos. Lauko inžineriniai tinklai.
28. STR 2.09.02:2005 Šildymas, vėdinimas ir oro kondicionavimas.
29. GKTR 2.01.01:1999 „LR teritorijoje statomų požeminių tinklų ir komunikacijų geodezinių nuotraukų atlikimo tvarka“.
30. GKTR 2.08.01:2000 „Statybiniai inžineriniai geodeziniai tyrinėjimai“.

1.2.5. RESPUBLIKOS STATYBOS NORMOS, TAISYKLĖS, ĮSAKYMAI IR KT.:

1. Bendrosios gaisrinės saugos taisyklės (Žin., 2010, Nr. 99-5167)
2. Lietuvos Respublikos Vyriausybės 2003 m. balandžio 24 d. nutarimą Nr. 501 „Dėl buities, sanitarinių ir higienos patalpų įrengimo reikalavimų“ (Žin., 2003, Nr.40-1820);
3. Gaisro aptikimo ir signalizavimo sistemų projektavimo ir įrengimo taisyklės (Žin., 2007, Nr. 25-953; Žin., 2009, Nr. 63-2538; Žin., 2010, Nr. 2-107; Žin., 2012, Nr. 78-4085).
4. Lauko gaisrinio vandentiekio tinklų ir statinių projektavimo ir įrengimo taisykles, patvirtintas Priešgaisrinės apsaugos ir gelbėjimo departamento prie Vidaus reikalų ministerijos direktoriaus 2007 m. vasario 22 d. įsakymu Nr. 1-66 (Žin., 2007, Nr. 25-953; 2009, Nr. 63-2538).
5. RSN 156-94 „Statybinė klimatologija“.
6. 2021 m. liepos 5 d. Lietuvos Respublikos socialinės apsaugos ir darbo ministro įsakymas Nr. A1-492 „Dėl akredituotos socialinės priežiūros teikimo reikalavimų patvirtinimo”.
7. Tarptautinis standartas ISO 21542:2011 „Pastatų statyba. Užstatytos aplinkos prieinamumas ir naudojamumas“.
8. ISO 23599:2012 „Pagalbinės priemonės neregiams ir silpnaregiams. Taktiliniai vaikščiojamojo paviršiaus indikatoriai“.

1.2.6. HIGIENOS NORMOS IR APLINKOS APSAUGOS NORMATYVINIAI DOKUMENTAI:

1. HN 42:2009 Gyvenamųjų ir visuomeninių pastatų patalpų mikroklimatas.
2. HN 125:2019 „Suaugusių asmenų stacionarios socialinės globos įstaigos: bendrieji sveikatos saugos reikalavimai“.
3. HN 33:2007 „Akustinis triukšmas. Triukšmo ribiniai dydžiai gyvenamuosiuose ir visuomeninės paskirties pastatuose bei jų aplinkoje“.
4. HN 69:2003 „Šiluminis komfortas ir pakankama šiluminė aplinka darbo patalpose.
5. Lietuvos higienos norma HN 98:2000 „Natūralus ir dirbtinis darbo vietų apšvietimas.

Apšvietos ribinės vertės ir bendrieji matavimo reikalavimai“

1.2.7. KITI TEISINIAI DOKUMENTAI:

1. Europos Parlamento ir Tarybos reglamentas (ES) Nr.305/2011, 2011-03-09;
2. LST 1516:2015 „Statinio projektavimas. Bendrieji įforminimo reikalavimai“.

2. BENDRAS AIŠKINAMASIS RAŠTAS

2.1. PROJEKTUOJAMŲ STATINIŲ PAŽINTINIAI DUOMENYS

- **Projekto pavadinimas.** Gydymo paskirties pastato Vydūno g. 56D, Jurbarke, kapitalinio remonto projektas
- **Statybos geografinė vieta.** Rekonstruojamas pastatas yra Vydūno g. 56D, Jurbarke. Statinys stovi suformuotame žemės sklype (kadastro Nr.: 9420/0007:161) Jurbarko m. k.v.)
- **Statytojas (užsakovas).** Statytojas (užsakovas) yra Jurbarko rajono savivaldybės visuomenės sveikatos biuras, a. k. 303506461.
- **Projektuotojas.** Techninį darbo projektą parengė MB „ARCHSPRENDIMAI", Kauno g. 99, Jurbarkas, Įm. k. 302950506, projekto vadovas – Andrius Ganusauskas, kvalif. atest. Nr. A 2134.
- **Statybos finansavimo šaltiniai.** Pastato rekonstravimo darbai finansuojami Europos sąjungos struktūrinių fondų lėšomis.
- **Projekto rengimo pagrindas.** Projekto rengimo pagrindas yra projektavimo užduotis, techniniai ekonominiai rodikliai. Techninis projektas parengtas vadovaujantis teisės aktais.
- **Statinio projekto ekspertizė yra privaloma** – projektas finansuojamas Europos sąjungos struktūrinių fondų lėšomis. Pastatas projektuojamas taikant universalaus dizaino principus.
- **Projektavimo etapai (stadijos).** Projektavimo darbai vykdomi vienu etapu – parengiamas techninis darbo projektas.
- **Statybos rūšis.** Vadovaujantis STR 1.01.08:2002 „Statinio statybos rūšys", statybos rūšis yra kapitalinis remontas.
- **Statybos paskirtis.** Vadovaujantis STR 1.01.03:2017 „Statinių klasifikavimas" statinio paskirtis – 7.12. gydymo paskirties pastatas.
- **Statinių kategorija.** Statinys priskiriamas neypatingosios svarbos statinių kategorijai.
- **Statybos darbų ir statinių naudojimo eiliškumas.** Statybos darbai vykdomi vienu etapu.

2.2. TRUMPAS STATYBOS SKLYPO APIBŪDINIMAS

- **Teritorija, reljefas.** Teritorijos reljefas lygus, be didesnių perkritimų.
- **Pastato vieta. Klimatinės sąlygos.**

Pastatas stovi žemės sklype unikalus Nr.: 4400-4071-0527. Žemės sklypo adresas – Vydūno g. 56D, Jurbarkas. Žemės sklypo plotas – 1,3300. Pagrindinė naudojimo paskirtis – Kita. Žemės sklypo naudojimo būdas – visuomeninės paskirties teritorijos. Žemės sklypo savininkas: Lietuvos Respublika. Sudaryta Valstybinės žemės patikėjimo sutartis su Jurbarko rajono savivaldybe. Sklype stovi du pastatai: 1. Vaikų poliklinika (unikalus Nr. 4400-0738-9180). Šiame pastate yra remontuojamos patalpos. Pastatas yra vieno aukšto, su rūsiu ir antstatu. 2. Poliklinika (unikalus Nr. 4400-0738-9280) – trijų aukštų pastatas su rūsiu. Pastatai blokuojasi vienas su kitu.

Vietovės klimato sąlygos:

Remiantis RSN 156-94 duomenimis (pagal Jurbarko stoties duomenis):

Maksimalus dirvožemio įšalo gylis:

- galimas vieną kartą per 10 m – 90cm,
- galimas vieną kartą per 50 m – 125cm;

Maksimalus sniego svoris per žiemą:

- galimas vieną kartą per 10 m – 88kg,
- galimas vieną kartą per 50 m – 114kg;

Maksimalus sniego prieaugis per parą:

- galimas vieną kartą per 10 m – 15kg,
- galimas vieną kartą per 50 m – 21kg;

Skaičiuojamasis vėjo greitis gūsiuose prie žemės paviršiaus (H=10m):

- galimas vieną kartą per 10 m – 27m/s,
- galimas vieną kartą per 50 m – 32m/s;

Vidutinė metinė oro temperatūra +(6,3+6,6)° C;

Šalčiausio penktadienio oro temperatūra -(22÷24)° C;

Santykinis metinis oro drėgnumas 80%;

Vidutinis metinis kritulių kiekis 630 mm;

Maksimalus paros kritulių kiekis (absoliutus maksimumas) 73 mm;

Vyraujančios stipriausių vėjų kryptys: sausio mėn. – iš PR, P, PV, V; liepos mėn. – iš P, PV, V, ŠV;

- Vidutinis metinis vėjo greitis 4 m/s;

Pagal STR 2.05.04:2003 „Poveikiai ir apkrovos" Girdžiai priklauso:

- I vėjo apkrovos regionui, ataskaitinis vėjo slėgis q_{ref}=0,36kN/m^2;
- I sniego apkrovos rajonui su sniego antžeminės apkrovos charakteristine reikšme 1,2 kN/m^2 (120 kg/m^2).

Vėjo apkrovos rajonai	Lietuvos sniego apkrovos rajonai
	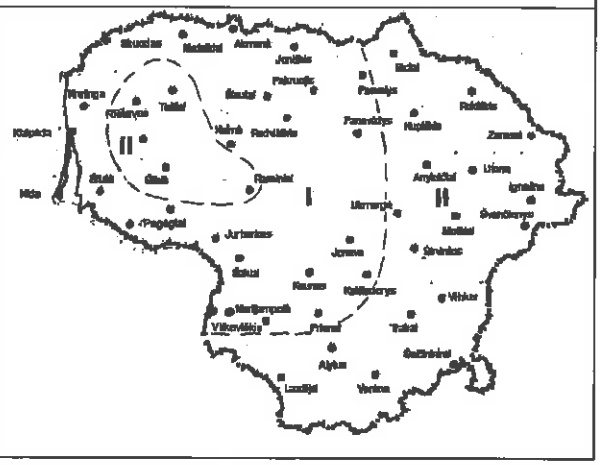

Vidutinis metinis vėjo greitis ir kryptis	Vidutinis metinis kritulių kiekis
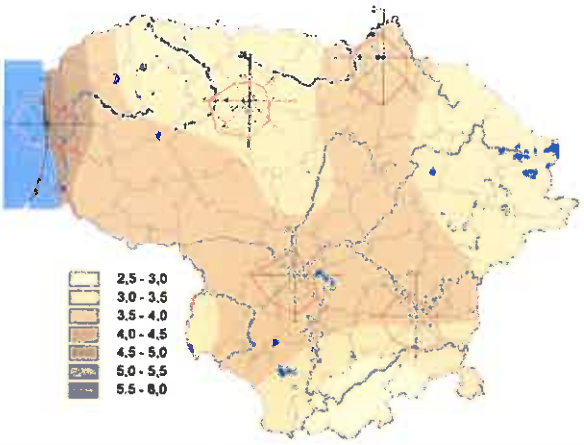	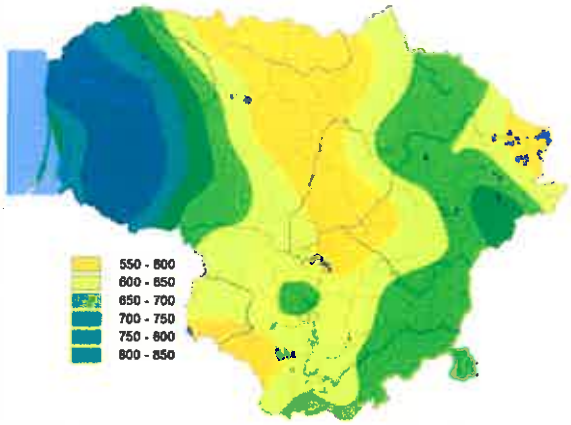

- **Gretimos teritorijos, transporto tinklas** – keliai, gatvės. Gretimos teritorijos – laisvo planavimo gydymo paskirties pastatai ir gyvenamosios paskirties, vienbučių gyvenamųjų namų teritorijos. Kitoje gatvės pusėje yra kapinės.

- **Žemės sklypas.** Statiniui suformuotas žemės sklypas, kurio adresas - Vydūno g. 56D, Jurbarkas (kadastro Nr.: 9420/0007:161 Jurbarko m. k.v.).

- **Pastate ir šalia jo esantys inžineriniai tinklai ir įrenginiai.** Į pastatą atvestos ir eksploatuojamos miesto komunikacijos: elektra, vandentiekis, buitinės ir lietaus nuotekos bei telefonas. Šildymas centrinis, iš miesto centralizuotų šilumos tinklų.

2.3. PROJEKTUOJAMI STATINIAI

Statinių sąrašas.

1. **Pastatai:** gydymo paskirties pastatas – vaikų poliklinika. Šiame pastate numatoma remontuoti dalį patalpų. Suremontuotose patalpose bus vykdoma sveikatinimo veikla – mankštos, įvairūs užsiėmimai, skatinantys visuomenės fizinį aktyvumą.
2. **Teritorijos tvarkymo įrenginiai:** projektuojamas pandusas patekimui asmenims su negalia, projektuojama automobilių stovėjimo aikštelė, pritaikyta AN.

2.4. TRUMPAS SKLYPO SUTVARKYMO PROJEKTINIŲ SPRENDINIŲ APRAŠYMAS

- **Projektuojamų statinių išdėstymas sklype, funkcinis ryšys.** Remontuojamo pastato paskirtis – gydymo. Remontuojamų patalpų paskirtis nekeičiama, paliekama gydymo paskirtis. Patalpose bus vykdoma sveikatinimo veikla – mankštos, įvairūs užsiėmimai, skatinantys visuomenės fizinį aktyvumą. Pastato unikalus Nr.: 4400-0738-9180. Pastatas stovi pietinėje sklypo dalyje. Pastatas yra 1 aukšto su rūsiu, su antstatu. Pastato esama energinio naudingumo klasė - D. Remontuojamos patalpos yra pirmajame pastato aukšte. Rūsyje vienoje patalpoje įrengiama inžinerinė įranga (vėdinimo įranga).

  Pastatas nėra įrašytas į Nekilnojamųjų kultūros vertybių registrą, nėra nustatyti apribojimai jo remontui ar rekonstravimui. Pastatas nepatenka į Kultūros paveldo objektų ir vietovių teritorijas.

- **Projektuojamos dangos, pandusai.** Vakarų pusėje projektuojamas pandusas, skirtas asmenims su negalia patekti į patalpas. Kiek toliau nuo pastato projektuojama A tipo automobilių stovėjimo viena vieta asmenims su negalia. Šioje sklypo dalyje suprojektuoti taktiliniai nužymėjimai patekimui į pastatą asmenims turintiems regos negalią.

- **Lietaus vandens surinkimas sklype ir šalinimas.** Lietaus vanduo nuo stogo nuvedamas esamais vidiniais lietvamzdžiais ir išleidžiamas į miestelio lietaus nuotekų tinklus. Kvartalas

turi išvystytą infrastruktūrą: pastatas aprūpintas miesto vandentiekio, buitinių ir lietaus nuotekų, elektros, ryšių kabelių inžineriniais tinklais.

- **Mažosios architektūros formos.** Mažosios architektūros formos neprojektuojamos.

2.5. TRUMPAS STATINIŲ PROJEKTINIŲ SPRENDINIŲ APRAŠYMAS

- **Pastatų architektūra (aukštingumas, tūris, fasadų sprendiniai). Pastato planavimo sprendiniai.**

Architektūrinė idėja – suremontuoti pastato dalį patalpų, sukuriant kuo didesnę erdvę – salę, kurioje bus vykdoma sveikatinimo veikla, mankštos iš pan. Siekiama išlaikyti esamo pastato įvaizdį, taip pat stengiantis suformuoti vientisą kvartalo vaizdą, atitinkantį miesto sukurtą viziją, derintis prie greta esamų pastatų.

Remontuojamo pastato planinė forma netaisyklingo daugiakampio.

Pastato stogas - sutapdintas. Lietaus nuvedimas – vidinis.

Pastato išorė nekeičiama, įrengiamos tik dvejos durys esamų langų vietose.

Pastatas remontuojamas vadovaujantis universalaus dizaino principais – įrengiamas pandusas.

- **Pastatų konstrukcijos.**

Fasadas

Pastato išorė nekeičiama, įrengiamos tik dvejos durys esamų langų vietose, išlaikant esamų angų plotį.

Langai

Esami langai – geros būklės, plastikiniais rėmais, su vienos kameros stiklo paketu (dviem stiklais). Langai nekeičiami, paliekami esami.

Durys

Esamų langų vietose įrengiamos dvejos durys. Vienos durys bus kaip pagrindinis įėjimas, kitos,- kaip evakuacinis išėjimas ir patekimas asmenims su negalia.

Lauko durys aliumininės, apšiltintos, įstiklintos. Spalva balta - RAL 9016. Durų $U \leq 1,5$ W/m^{2}K. Mechaninio patvarumo klasė ≥ 6

Pastato vidaus apdaila

Pastato viduje perplanuojamos patalpos: projektuojami persirengimo kambariai, san. mazgai, dušai. Patalpos pritaikomos asmenims su negalia. Įrengiama didelė salė, griaunant laikančią sieną ir įrengiant plieninę siją. Naujos pertvaros įrengiamos iš gipso kartono.

Remontuojamos esamos vidinės mūrinės sienos ir pertvaros. Prieš atliekant remonto darbus paruošiami pagrindai: nuvalomi atkibę dažai ar kitaip nešvarūs paviršiai, užtaisomi įtrūkimai, nelygumai, didesni įtrūkimai užtaisomos cementiniu remontiniu mišiniu.

Pastatų vidaus inžineriniai tinklai.

Pastatų vidaus inžineriniai tinklai esami.

Numatoma dezinfekuoti ir išvalyti esamus ventiliacijos kanalus. Viršuje (virš stogo) ventiliacijos kaminai virš stogo dangos apskardinami.

Suremontuojami esami kaminai.

2.6. NUMATOMI VANDENS IR ENERGIJOS TIEKIMO ŠALTINIAI; PROJEKTUOJAMI LAUKO INŽINERINIAI TINKLAI

- **Elektros energijos tiekimas.** Esamas. Elektros energija tiekiama iš esamų elektros kabelinių spintų.

- **Vandens tiekimas, nuotekų šalinimas ir valymas.** Esamas.

- **Šilumos tiekimas.** Esamas. Prisijungiama prie rūsyje esančių centralizuotų miesto šilumos tinklų, patalpose įrengiamas grindinis šildymas.

2.7. NURODYMAI STATYBOS SKLYPO PARUOŠIMUI, SPRENDINIAI IR METODAI STATYBOS DARBŲ ORGANIZAVIMUI.

- **Statybos aikštelė.** Statybinės medžiagos sandėliuojamos žemės sklypo ribose. Krovininis transportas medžiagų iškrovimo metu netrukdys kitam transportui pravažiuoti. Statybinės atliekos bus kraunamos tam skirtoje žemės sklypo vietoje krūvose ar konteineriuose ir išvežamos į sąvartas.

- **Statybinių atliekų tvarkymas.**

Statybos aikštelė turi būti aptverta laikina tvora. Vykdant statybos darbus naudotis tik sklypo teritorija. Statybinės mašinos ir mechanizmai naudojamos statyboje turi būti techniškai tvarkingi. Tara, kurioje laikomi tepalai, degalai ir statybinės medžiagos turi būti sandari, kad pastarieji nepatektų į gruntą.

Statybos darbų metu atliekas sudarys: iškastas gruntas, statybinės šiukšlės, tuščia tara ir pakuotės.

Statybinės atliekos tvarkomos vadovaujantis Statybinių atliekų tvarkymo taisyklėmis, patvirtintomis 2006 12 29 LR AM įsakymu Nr. D1-637.

Visos statybinės atliekos, atsiradusios vykdant statybos darbus, turi būti išrūšiuotos jų susidarymo vietoje į tinkamas naudoti atliekas, netinkamas naudoti atliekas, tinkamas perdirbti atliekas, netinkamas perdirbti atliekas (statybinės šiukšlės ir atliekos, tarp jų tara ir pakuotės, kurios užterštos kenksmingomis medžiagomis). Tinkamos naudoti statybinės konstrukcijos ir atliekos tvarkingai sukraunamos ir panaudojamos, atliekant statybos darbus teritorijoje arba išvežamos į jų sandėliavimo vietas. Nereikalingos statytojui ir netinkamos naudoti statybinės atliekos, sudarius sutartį su atliekas tvarkančia įmone, išvežamos į sutartyje nurodytas statybinių atliekų saugojimo ir laidojimo vietas.

Statytojas privalo užtikrinti tvarkingą statybinių medžiagų laikymą, krovimą ir iškrovimą, saugoti statybinių atliekų tvarkymo dokumentaciją.

Statybinių atliekų išvežimą įforminantys dokumentai turi būti laikomi iki statinio pripažinimo tinkamu naudoti.

- **Statybos organizavimo paruošiamieji darbai.**

Iki statybos pradžios turi būti parengta ir atitinkamai suderinta reikiamos apimties projektinė dokumentacija, gautas leidimas statybai.

Prieš pradedant pagrindinius statybos darbus, atliekami sekantys paruošiamieji darbai:

- įrengti laikinas buitines patalpas;
- įrengti laikiną statybvietės aptvėrimą;
- iškabinti įspėjamuosius ir draudžiamuosius ženklus ir užrašus;

Atliekant statybos darbus prie esamų inžinerinių tinklų, šalia esamų statinių ir medžių darbai vykdomi rankiniu būdu ir dalyvaujant atitinkamų žinybų atstovams. Esami inžineriniai tinklai neturi būti pažeisti. Sandėliuoti gruntą ir medžiagas virš esamų tinklų, o taip pat pravažiavimuose ir praėjimuose, draudžiama.

Laikinos buitinės patalpos įrengiamos statybos aikštelėje. Numatomos laikinos patalpos: statybos darbų vadovui, darbininkų buitinės patalpos, įrankinė, lauko biotualetas, prausykla, šiukšlių ir atliekų konteineris, sargo postas.

- **Statybos darbai.**

Betonavimo, medinių, metalinių konstrukcijų montavimo darbai atliekami pagal TDP techninių specifikacijų reikalavimus.

- **Darbo apsaugos priemonės.**

Užtikrinant darbų saugą vadovautis LR darbuotojų saugos ir sveikatos įstatymu; 2010-

09-17, Nr. A1-425 „Kėlimo kranų saugaus naudojimo taisyklės".

Ypatingą dėmesį būtina atkreipti į tai, kad:

- pašaliniai asmenys nepatektų į statybos aikštelę bei darbų vykdymo zoną;
- daubos, tranšėjos žmonių judėjimo vietose būtų aptvertos arba pažymėtos gerai matomais ženklais;
- pavojingos zonos būtų pažymėtos įspėjamaisiais ir draudžiančiaisiais ženklais, o darbo vietos būtų gerai apšviestos;
- keliamų gaminių užkabinimas bei perkėlimas būtų atliekamas patikrinta ir išbandyta įranga;
- kėlimo mechanizmai nebūtų perkrauti;
- šalia tvoros gaminiai nebūtų keliami aukščiau 2 m nuo žemės paviršiaus;
- nebūtų žmonių po keliamomis konstrukcijomis ir zonose, kur konstrukcijos gali nukristi;
- krovinių paėmimo įtaisų (stropų) krovininiai kabliai būtų su apsauginiais užraktais.

Statybos vadovas yra atsakingas už jo vadovaujamos statybos saugų darbą visuose statybos baruose, o darbų vykdytojai - jiems pavestuose darbų baruose.

Dirbant keletui rangovų statybos aikštelėje, kiekvienas iš jų atskirai besąlygiškai atsako už savo žmonių saugų darbą ir kartu neša bendrą atsakomybę, dirbant sąveikoje su kitais rangovais.

- **Darbai arti elektros linijų.**

Elektros srovės pavojus dažnai neįvertinamas. Jau nedidelio stiprumo srovė gali būti pavojinga gyvybei. Nelaimingas atsitikimas gali įvykti, net kai mažai elektrai laidžiomis drėgnomis medžiagomis prisiliečiama prie elektros linijos ir įvyksta elektros iškrova, todėl reikia atkreipti dėmesį į tai, kad:

- arti įtampą turinčių elektros oro linijų galima dirbti tik esant saugiam atstumui;
- nustatant saugų atstumą būtina atsižvelgti į elektros laidų siūbavimą nuo vėjo;
- jei negalima laikytis saugių atstumų nuo elektros oro linijų, tai visą darbo laiką įtampa turi būti išjungta arba įtampą turinčios dalys turi būti apsaugotos apdengimais arba atitvarais.

Paminėtas saugos priemones visada numatyti ir vykdyti, suderinus su elektra tiekiančia įmone (pvz., elektros tinklų įmone).

Ypatingai būtina atkreipti dėmesį į pavojus dėl neleistino priartėjimo prie įtampą turinčių elektros oro linijų, dirbant su mašinomis, pvz., kranais, ekskavatoriais, betono siurbliais, statybos keltuvais, mechaninėmis kopėčiomis, arba kėlimo mechanizmu keliant gremėzdiškus krovinius, pvz., armatūrinį plieną, klojinių elementus, surenkamąsias gelžbetonio dalis, plieninės sijas, profilinius ir lakštinius metalus.

Prieš darbų pradžią dirbančiuosius reikia instruktuoti ir informuoti apie pavojus.

- **Pagalbiniai pastatai ir patalpos.**

Paprastai pagalbiniai pastatai yra inventoriniai ir gali būti naudojami daug kartų. Kai kurios pagal paskirtį artimos patalpos gali būti jungiamos (pvz., persirengimo ir sušilimo). Pagal sanitarines normas buitinės patalpos turi būti ne mažesnės kaip 12 m^2, kontoros – 9 m^2.

Remiantis LR Vyriausybės nutarimu 2003 04 24 Nr. 501 " Buities, sanitarinių ir higienos patalpų įrengimo reikalavimai" darbininkams statyboje sudaromos normalios buitinės sąlygos:

1. Įrengiamos persirengimo – poilsio patalpos (1 darbininkui skiriama 0,9m^2 ploto).

Buitinių patalpų vagonėliuose sukomplektuojami stalai ir kėdės, priklausomai nuo darbininkų skaičiaus (darbininkui – 1 kėdė ir vieta prie stalo).

2. Statybvietėje papildomai naudojami biotualetai (pagal normas - 1 tualetą 18 darbuotojų).

3. Projekte atskiros maitinimosi patalpų nerengiamos. Atsineštiems pietums numatyti stalai ir kėdės persirengimo patalpose.

- **Vandens suvartojimas**

Statybvietėje vandens reikia gamybos, ūkiniams ir buitiniams bei apsaugos nuo gaisro reikalams. Pagal normas vienam žmogui reikia 30 l vandens per parą.

- **Gaminių sandėliavimo schemos.**

Kroviniai dedami tik į paruoštą vietą, kurioje jie negalėtų nukristi, apvirsti ar nuslinkti. Kad būtų galima lengvai ištraukti iš po krovinio pakabas ar grandines, jų nepažeidus, krovinių dėjimo

(sandėliavimo) vietoje turi būti iš anksto padėti atitinkamo storumo ir stiprumo padėklai.

Padėklai rietuvėse tarp sandėliuojamų krovinių išdėstomi vienoje vertikalėje. Jų aukštis turi būti toks, kad, sandėliuojant plokštes, blokus ir pan. konstrukcijas, 20 mm viršytų montavimo kilpų aukštį.

Tarp rietuvių turi būti praėjimai ne mažesnio kaip 1 m pločio ir pravažiavimai, kurių plotis priklauso nuo mechanizmų ir transporto priemonių.

Kranų darbo vadovas privalo skirti vietą kroviniams sandėliuoti, aprūpinti padėklais ir instruktuoti mašinistus ir kabinėtojus apie sandėliavimo tvarką ir gabaritus. Mašinisto kabinoje ir darbų vykdymo vietose reikia iškabinti kranų kilnojamų krovinių sąrašą, nurodant jų svorį.

Krovinių (vamzdžių, miško medžiagos, gelžbetoninių gaminių, metalo konstrukcijų ir t. t.) sudėjimas į rietuves, jų aukščiai gali būti pavaizduoti sandėliavimo schemose.

Higroskopinės medžiagos (dujų silikato blokai, mineralinės vatos plokštės ir kt.) sandėliuojamos uždarose patalpose arba pašiūrėse

- **Priešgaisrinė įranga statybos vietoje.**

Teritorijoje, kuo arčiau išėjimų ir patalpų, turi būti įrengti specialieji priešgaisriniai skydai, spintos pirminėms gesinimo priemonėmis sudėti. Stendai ir priešgaisriniai skydai statomi matomose ir patogiose prieiti vietose. Gesinimo priemonės komplektuojamos pagal Bendrųjų priešgaisrinės saugos taisyklių, 2010 07 27, Nr. 1-223 5 priedą. Rekomenduojama stendų ir skydų vidų dažyti baltai, kraštus - raudonai. Baltame fone lengviau pamatyti raudoną priešgaisrinį inventorių.

Dirbant pavojingus ugniai darbus šalia darbo vietos turi būti gesintuvas.

Nešiojamų gesintuvu skaičiaus norma:

1. Statomų pastatu viduje 3 gesintuvai 1000 m^2 plotui.
2. Pastoliuose pagal ilgį - 20 m 1 gesintuvas.

Maksimalus atstumas nuo bet kurios vietos patalpoje iki gesintuvo turi būti <= 20 m.

- **Kolektyvinės ir individualios apsaugos priemonės.**

Asmeninė apsaugos priemonė - darbuotojo naudojama arba dėvima priemonė, sauganti jį nuo rizikos ar rizikų, galinčių pakenkti darbuotojo sveikatai.

Asmeninių apsauginių priemonių rūšys:

- priemonės galvai apsaugoti;
- priemonės pėdoms ir kojoms apsaugoti;
- apsauginiai darbo drabužiai;
- priemonės akims ir veidui apsaugoti;
- priemonės klausai apsaugoti;
- priemonės plaštakoms ir rankoms apsaugoti;
- įranga apsauganti nuo kritimo;
- priemonės kvėpavimo takams apsaugoti;
- gelbėjimo priemonės.

Kiekviena asmeninė apsauginė priemonė turi:

- apsaugoti nuo galimų kenksmingų, pavojingų veiksnių esančių darbo aplinkoje, nesukeldama didesnės rizikos darbuotojo sveikatai ir saugai;
- atitikti ergonominius reikalavimus ir darbuotojo esamą sveikatos būklę;
- tikti (atitinkamai priderinta darbuotojui).

Objekte vykdant statybos darbus turi būti naudojami apsauginiai šalmai (ypatingai griovimo ir ardymo darbuose, klojinių montavimo ir demontavimo darbuose, montuojant pastolius, konstrukcijų montavimo darbuose, dirbant šalia pastolių, dirbant duobėse ir tranšėjose, vykdant žemės darbus, dirbant keltuvų, kranų, poliakalių darbo zonoje, vykdant statinių autorinę techninę valstybinę priežiūrą).

Darbuotojai dirba su apsauginiais drabužiais ir apsauginėmis pirštinėmis. Darbui yra skirti kombinezonai, švarkai, kelnės, liemenės, striukės. Yra specialios striukės lietpalčiai ir kombinezonai, apsaugantys nuo vandens. Stropuotojai objekte turi dėvėti įspėjamąsias liemenes.

Darbuotojų klausai apsaugoti, dirbant triukšmingus darbus, naudojamos ausinės, ausų kamšteliai.

Organizuojant darbus didesniame negu 1,3 m aukštyje, būtina numatyti ir įrengti kolektyvines

saugos priemones (aptvarus, apsauginius tinklus, gaudiklinius, pastolius ir kt.). Kolektyvinių saugos priemonių įrengimo ir demontavimo metu, taip pat, dirbant aukštyje, kai įrengti kolektyvines priemones nėra galimybių, dirbantieji turi būti aprūpinti saugos diržais.

Dirbant dulkėtose patalpose kvėpavimo takų apsaugai naudojamos filtruojamosios puskaukės.

Akių apsaugai nuo dulkių, spindulių naudojami apsauginiai akiniai.

Atliekant suvirinimo darbus naudojami apsauginiai akių ir veido skydai.

Darbdavys nemokamai aprūpina darbuotojus asmens saugos priemonėmis.

2.8. ESMINIŲ STATINIO REIKALAVIMŲ IŠPILDYMAS PROJEKTE

- **Mechaninis patvarumas ir pastovumas**

Statinio konstrukcijos suprojektuotos vadovaujantis normatyviniais statybos techniniais dokumentais.

Projektiniai sprendiniai užtikrina statinio mechaninį patvarumą ir pastovumą statybos ir ilgalaikio naudojimo metu.

- **Gaisrinės saugos reikalavimai**

Pastatas pagal „Gaisrinės saugos pagrindiniai reikalavimai" priskiriamas P.2.12 – gydymo paskirties pastatams, gaisro grėsmės grupei ir yra II atsparumo ugniai laipsnio.

Visų statinio elementų atsparumas ugniai nurodomas 1 lentelėje:

1 Lentelė

Statinio atsparumo ugniai laipsnis	Gaisro apkrovos kategorija	Statinio, statinio gaisrinio skyriaus konstrukcijų elementų (turinčių ugnies atskyrimo ir (ar) apsaugos funkcijas) atsparumas ugniai ne mažesnis kaip (min.)		
		laikančiosios konstrukcijos	aukštų, pastogės patalpų, rūsio perdangos	stogai
II	RN	R 45[2]	REI 20[2]	RE 20

[2] Konstrukcijoms įrengti naudojami ne žemesnės kaip B–s3, d2 degumo klasės statybos produktai.
RN – reikalavimai netaikomi.

Kad pasiekti reikiamą statinio konstrukcijų gaisrinio pavojingumo klasę, būtina naudoti statybos produktus, kurių degumo klasės ne žemesnės kaip:

2 Lentelė

Patalpos	Konstrukcijos	Statinio, statinio gaisrinio skyriaus atsparumo ugniai laipsnis II statybos produktų degumo klasės
Evakavimo(si) keliai (koridoriai, laiptinės, kitos patalpos ir pan.), kai jais evakuojama ar evakuojasi nuo 15 iki 50 žmonių	sienos ir lubos	C–s1, d0
	grindys	D_{FL}–s1
Gydymo paskirties pastatai	sienos ir lubos	B–s1, d0 (2 pastaba)
	grindys	D_{FL}–s1
Rūsiai ir buitinio aptarnavimo patalpos	sienos ir lubos	B–s1, d0
	grindys	D_{FL}–s1
	šildymo įrenginių patalpų grindys	$A2_{FL}$–s1
Techninės nišos, šachtos, taip pat erdvės virš kabamųjų lubų ar po dvigubomis grindimis ir pan.	sienos ir lubos	D–s2, d2
	grindys	D_{FL}–s1

Pastabos:

2. Sienų paviršiai iki 30 proc. kiekvieno paviršiaus plokštumos ploto atskirai gali būti dengiami D–s2, d2 degumo klasės statybos produktais.

II atsparumo ugniai laipsnio pastatų lauko išorinėms termoizoliacinėms sistemoms, sienų apdarams, konstrukcinio sandariojo įstiklinimo sistemoms draudžiama naudoti žemesnės kaip D–s2, d1 degumo klasės statybos produktus.

Gaisro plitimas gali būti ribojamas žemesnės degumo klasės statybos produktus, naudojamus statinio konstrukcijoms (lauko ir vidinėms), dengiant mažesnio gaisrinio pavojingumo statybos produktais.

Pastato stogui atliktas remontas (pastato renovacijos metu). Esamas pastato stogas yra B_{ROOF} (t1) klasės (Gelžbetoninės perdangos plokštės apšiltintos nedegia mineraline vata ir uždengtos dviem sluoksniais prilydomos stogo dangos). Namo stogo plotas yra >600 m^2 (II atsparumo ugniai laipsnio statinių stogai turi būti ne žemesnės kaip B_{ROOF} (t1) klasės, kai statinio stogo plotas, neatsižvelgiant į jų aukštį ir gaisrinio skyriaus plotą, didesnis už 600 m^2).

Angų užpildų atsparumas ugniai parenkamas pagal 3 lentelę, atsižvelgiant į priešgaisrinės užtvaros atsparumą ugniai (žr. 1 lentelę) ir jos kriterijus.

Angų užpildų priešgaisrinėse užtvarose atsparumas ugniai[1]

3 lentelė

Priešgaisrinės užtvaros atsparumas ugniai	Inžinerinių tinklų kanalų ir šachtų atsparumas ugniai
15	EI 15
20	EI 20
30	EI 30
45	EI 45
60	EI 60
180	EI 180

[1] Leidžiama angų užpildus įrengti nenormuojamo atsparumo ugniai statinių nelaikančiose vidinėse sienose, lauko sienose ir stoguose, išskyrus teisės aktuose nustatytus atvejus.

Angų užpildų priešgaisrinėse užtvarose atsparumas ugniai (1 pastaba)					
Priešgaisrinės užtvaros atsparumas ugniai	Durys, vartai, liukai, langai ir stoglangiai, užsklandos (2–7 pastabos)	Angų, siūlių sandarinimo priemonės	Inžinerinių tinklų kanalų, šachtų ir priešgaisrinių sklendžių atsparumas ugniai (8 pastaba)	Konvejerio sistemų sąrankos	Nevarstomi langai ir stoglangiai, vitrinų, skaidrių pertvarų ir skaidrių atitvarų komplektai (7 pastaba)
15	EW 20–C3	EI 15	EI 15	EI_2 15	EW 20
20	EW 20–C3	EI 20	EI 20	EI_2 20	EW 20
30	EW 20–C3	EI 30	EI 30	EI_2 30	EW 20
45	EW 30–C3	EI 45	EI 45	EI_2 30	EW 30

Pastabos:

1. Leidžiama angų užpildus įrengti nenormuojamo atsparumo ugniai statinių nelaikančiose vidinėse sienose, lauko sienose ir stoguose, išskyrus teisės aktuose nustatytus atvejus.
2. Durims, pro kurias evakuojasi ne daugiau kaip 5 žmonės, gali būti taikoma C0 klasė.
3. Durims, pro kurias evakuojasi ne daugiau kaip 15 žmonių, gali būti taikoma C1 klasė.
4. Pastatuose, kuriuose įrengiama stacionarioji gaisrų gesinimo sistema, liftų durų atsparumui ugniai gali būti taikoma tik E klasė.
5. Vidinėse laiptinių sienose durų atsparumas ugniai nenormuojamas, jei durys į laiptinę veda per koridorius ar holus, kurie nuo besiribojančių patalpų atskiriami ne mažesnio kaip EI 15 atsparumo ugniai pertvaromis ir nenormuojamo atsparumo ugniai durimis. Šiuo atveju laiptinės durys turi būti ne žemesnės kaip C3 S_{200} klasės.
6. Priešgaisrinėse užtvarose įrengiamiems liukams ir liftų durims savaiminio užsidarymo (C klasės) reikalavimai netaikomi. Langams, stoglangiams gali būti taikoma C0 klasė.
7. Vietoj EW klasės gali būti taikoma EI_2 klasė.
8. Angose ir ortakiuose, kertančiuose priešgaisrines užtvaras, priešgaisrinių sklendžių atsparumas ugniai parenkamas pagal Vėdinimo sistemų gaisrinės saugos taisykles [10.16].

II atsparumo ugniai laipsnio pastatų lauko išorinėms termoizoliacinėms sistemoms, sienų apdarams, konstrukcinio sandariojo įstiklinimo sistemoms draudžiama naudoti žemesnės kaip D–s2, d1 degumo klasės statybos produktus.

Pastato rūsyje patalpų, kuriose būtų laikomos gaisro atžvilgiu pavojingos medžiagos,- nėra. Pagalbinės patalpos rūsyje yra neeksploatuojamos, - tuščios (jose nieko nėra laikoma).

Kanalų, šachtų ir nišų, skirtų komunikacijoms tiesti, atsparumas ugniai turi būti parenkamas pagal 3 lentelę, atsižvelgiant į priešgaisrinių užtvarų, kurias kerta ar kitaip jungia išvardytos komunikacijos, atsparumą ugniai. Kanalams, šachtoms ir nišoms, skirtoms komunikacijoms tiesti, atsparumo ugniai reikalavimai netaikomi, kai leistinos komunikacijos tiesiamos laiptinėse ar atriumuose.

Ortakių tarp aukštų prijungimo prie vertikalaus kolektoriaus patalpose, ortakiuose būtina įrengti priešgaisrines sklendes pagal „Vėdinimo sistemų gaisrinės saugos taisyklių“ reikalavimus.

Angose ir ortakiuose, kertančiuose priešgaisrines užtvaras, priešgaisrinių sklendžių atsparumas ugniai turi būti EI 30 (priešgaisrinės užtvaros atsparumas ugniai ne mažesnis kaip 45 minutės).

Ortakiai projektuojami iš ne žemesnės kaip C–s2, d1 degumo klasės statybos produktų.

Bendrosios apykaitos ortakiai, taip pat ortakiai rūsyje projektuojami iš A1 degumo klasės statybos produktų.

Evakuoti(s) skirtose laiptinėse draudžiama įrengti bet kokios kitos paskirties patalpas, tranzitinius elektros kabelius, elektros kabelius ir laidus (išskyrus elektros instaliaciją laiptinėms ir koridoriams apšviesti, elektros apskaitos skydelius).

Konstrukcijų vietos, pro kurias eina kabeliai, ortakiai ir vamzdynai, neturi sumažinti pačiai konstrukcijai keliamų gaisrinių reikalavimų. Angos priešgaisrinėse užtvarose, skirtos inžinerinėms komunikacijoms tiesti, turi būti užsandarintos priešgaisrinėmis sandarinimo priemonių sistemomis pagal 3 lentelės reikalavimus. Kiekvienai inžinerinei komunikacijai (kabeliams, ortakiams,

vamzdynams) sandarinti turi būti naudojamos specialiai šiai inžinerinei komunikacijai skirtos sandarinimo sistemos.

Pro lauko duris vienu metu evakuosis ne daugiau nei 50 žmonių. Lauko durys privalo turėti užraktus arba uždarymo mechanizmus, atidaromus iš vidaus.

Evakuacinių išėjimų durų varčios numatomos atsidarančios evakuacijos kryptimi, o jų plotis: iš patalpų ir iš rūsio ≥90 cm. Durų praeigos aukštis yra ≥200 cm. Evakuacinių išėjimų durų spynos turi būti ne aukščiau kaip 1000 mm nuo grindų, o rankenos – ne aukščiau kaip 1100 mm.

Rūsyje esančių patalpų gaisro apkrova neviršija 600 MJ/kv. m. Inžinerinių tinklų kanalų ir šachtų, angų užpildų atsparumas ugniai techninių patalpų sienose ir pertvarose turi būti ne mažiau kaip EI 45.

Remontuojamose patalpose įrengiami dūmų detektoriai, gaisro aptikimo ir signalizavimo sistema su centrale (projektiniai sprendiniai detalizuojami atskiroje projekto GAS dalyje).

Gaisro plitimas į gretimus pastatus kituose sklypuose ribojamas, užtikrinant saugius atstumus tarp pastatų lauko sienų, nustatomus pagal 4 lentelę.

4 Lentelė. Minimalūs priešgaisriniai atstumai tarp pastatų.

Projektuojamo pastato atsparumo ugniai laipsnis	Atstumas (m) iki gretimų pastatų, kurių atsparumo ugniai laipsnis		
	I	II	III
II	8	8	10

Atstumai nuo remontuojamo pastato iki gretimų pastatų nekeičiami - paliekami esami.

Atstumas nuo modernizuojamo pastato iki kitų artimiausiai esančių pastatų neviršija maksimaliai leistinų, nurodytų 4 lentelėje.

Jei nenurodyta kitaip, kabeliai turi būti naudojami atkaitintomis Cu apvaliomis vienvielėmis gyslomis.

Patalpų elektros įranga turi būti atlikta pagal „Elektros įrenginių įrengimo taisyklių" reikalavimus.

Elektros kabelių degumo klasės pateiktos 7 lentelėje.

Elektros kabelių degumo klasės

7 lentelė

Klasė	Bandymo metodas (-ai)	Klasifikavimo kriterijai	Papildomas klasifikavimas
C_{ca}	$FIPEC_{20}$ scen. 1[5] ir	FS ≤ 2,0 m; ir THR_{1200s} ≤ 30 MJ; ir didžiausias HRR ≤ 60 kW; ir FIGRA ≤ 300 Ws^{-1}	dūmų susidarymas[2] [7], liepsnojantys lašeliai arba dalelės[3] ir rūgštingumas[4] [8]
	LST EN 60332-1-2 serijos standartas	H ≤ 425 mm	
E_{ca}	LST EN 60332-1-2 serijos standartas	H ≤ 425 mm	-

(2) s1= TSP1200 ≤ 50 kv. m ir SPR ≤ 0,25 kv. m/s.

s1a= s1 ir praleidimo koeficientas pagal LST EN 61034-2 serijos standartą ≥ 80 proc.; s1b= s1 ir praleidimo koeficientas pagal LST EN 61034-2 serijos standartą ≥ 60 proc. < 80 proc.;

s2= TSP1200 ≤ 400 kv. m ir didžiausias SPR ≤ 1,5 kv. m/s; s3= ne s1 arba s2.

(3) FIPEC20 1 ir 2 scenarijai: d0 = nėra liepsnojančių lašelių arba dalelių per 1200 s laikotarpį;

d1 = nėra liepsnojančių lašelių arba dalelių, išliekančių ilgiau kaip 10 s per 1200 s laikotarpį;

d2 = ne d0 arba d1.

(4) LST EN 50267-2-3 serijos standartą: a1 = laidumas < 2,5 µS/mm ir pH > 4,3; a2 = laidumas < 10 µS/mm ir pH > 4,3; a3 = ne a1 arba a2.

RN – reakcija nenustatyta.

(5) Oro srauto į kamerą greitis – 8000 ± 800 l/min

FIPEC20 1 scenarijus = LST L 1993 serijos standarte, montavimo ir tvirtinimo sąlygos pateiktos II skyriuje;

FIPEC20 2 scenarijus = LST L 1993 serijos standarte, montavimo ir tvirtinimo sąlygos pateiktos II skyriuje;

(7) B2ca, Cca, Dca klasių elektros kabeliams dūmų klasė nustatoma taikant FIPEC20 1 scenarijaus bandymą.

(8) Nustatomos pavojingos per gaisrą susidarančių dujų savybės, kurios pablogina asmenų, patyrusių šių dujų poveikį, gebėjimą pasišalinti iš gaisro vietos, ir neaprašomas šių dujų nuodingumas.

Nustatytą degumo klasę atitinkantys įrengiami elektros kabeliai parenkami pagal standartą LST EN 50575.

Remontuojamoje pastato dalyje projektuojama adresinio tipo (A) gaisro aptikimo ir signalizavimo sistema. A tipo GASS tai analoginė adresuojama GASS, kurios atitiktis vertinama

pagal galiojančius LST EN-54 serijos standartus. Gaisro aptikimo ir signalizavimo sistemos sprendiniai pateikti atskiroje projekto GAS dalyje.

Gaisrinis skyrius apskaičiuojamas pagal "GAISRINĖS SAUGOS PAGRINDINIAI REIKALAVIMAI" (2010 m. gruodžio 7 d. įsakymas Nr. 1-338) 3 priedą ("GAISRINIO SKYRIAUS MAKSIMALAUS PLOTO F_g NUSTATYMAS"):

$$F_g = F_s \cdot G \cdot \cos(90 K_H),$$

čia:

F_s – sąlyginis gaisrinio skyriaus plotas, nurodytas 1 lentelėje, priklausantis nuo statinio paskirties, m²;

K_H – skaičiuojamojo aukščio koeficientas, $K_H = H/H_{abs}$;

H – aukštis nuo gaisrinių mašinų privažiavimo paviršiaus iki pastato aukščiausio aukšto (įskaitant mansardinį) grindų altitudės, m;

H_{abs} – absoliutus pastato aukštis, nurodytas 1 lentelėje, priklausantis nuo statinio paskirties, m;

G – pastato gaisrinės saugos įvertinimo koeficientas, bendruoju atveju priimamas lygus 1.

Rekonstruojamo pastato gaisrinio skyriaus plotas = bendras plotas (pastate yra įrengtos tarpaukštinės erdvės - laiptai, kurios neatskirtos priešgaisrinėmis atitvaromis, laiptinėje nėra įrengtų priešdūminių durų): **S = 1117,60 m².**

H - aukštis nuo gaisrų gesinimo ir gelbėjimo automobilių privažiavimo prie statinio žemiausios paviršiaus altitudės iki statinio aukščiausio aukšto grindų altitudės – **4,00 m.**

Skaičiuojamas gaisrinio skyriaus plotas II atsparumo ugniai laipsnio atžvilgiu:

F_s = 2000 m²(statinių atsparumas ugniai - II, statinių grupė – P.2.12. gydymo paskirties pastatas;

H_{abs} = 10 m²

$K_H = H/H_{abs} = 4/10 = 0,4$;

$F_s = 2000 \times 1 \times \cos(90 \times 0,4) = 2000 \times 1 \times 0,809 = 1618$ m².

$S < F_s$

1117,60 m² < 1618 m²

3 ašyje užmūrijama anga neužkerta esamo evakuacinio kelio. Kairiame korpuse (nuo 3 ašies) išlieka esami 3 evakuaciniai išėjimai. Dešiniajame korpuse (nuo 3 ašies) – projektuojami du nauji evakuaciniai išėjimai (esamų langų vietose įrengiamos durys).

Šildymo prietaisai pastate turi būti įrengti taip, kad savaime nesukeltų gaisro ir jo pasekmių. Šildymo prietaisų apsauga (nedegios medžiagos ir pan.) turi riboti gaisro pavojų gretimiems elementams. Namo šildymui įrengta kieto kuro krosnis. Šildymo prietaisai įrengiami vadovaujantis STR 2.09.02:2005 „Šildymas, vėdinimas ir oro kondicionavimas".

Gaisrinių automobilių privažiavimas prie remontuojamo namo yra ir paliekamas iš Vydūno gatvės. Pastatas nuo gatvių nėra nutolęs didesniu kaip 25 m atstumu. Gatvių plotis yra didesnis kaip 3,5 m, kliūčių, ribojančių pravažiavimo aukštį, nėra. Tarp statinių ir kelių gaisrų gesinimo ir gelbėjimo automobiliams privažiuoti negali būti sodinami medžiai ar statomos kitos kliūtys. Privažiavimo prie statinio pločiai paliekami esami, išorinio gaisro gesinimo sprendiniai šiuo projektu nėra keičiami, tad esama situacija nepabloginama. Vydūno gatvėje 200 m atstumu yra du gaisriniai hidrantai, skirti statinių išorės gaisrams gesinti.

Projekto sprendiniai neblogina esamos pastato gaisrinės saugos situacijos ir trečiųjų asmenų sąlygų.

- **Žaibosauga**

Pagal STR 2.01.06:2009 „Statinių apsauga nuo žaibo. Išorinė statinių apsauga nuo žaibo" išorinė statinių apsauga nuo žaibo privaloma naujai projektuojamiems, statomiems, rekonstruojamiems ar kapitališkai remontuojamiems visų paskirčių statiniams, įvertinus riziką pagal LST EN 62305-2 reikalavimus, išskyrus jeigu tai numato kiti teisės aktai arba statytojo (užsakovo) pageidavimu.

Esamos žaibosaugos dabartinėje padėtyje nėra įrengta.

Projektuojamam namui atliekamas remontas.

Statytojo pageidavimu žaibosauga nėra projektuojama. Žaibosaugos nėra numatyta projektavimo techninėje užduotyje.

Pagal Lietuvos standartą LST EN 62305-2 žaibosauga nereikalinga.

- **Higiena, sveikata, aplinkos apsauga.**

Statinys suprojektuotas taip, kad nebūtų pažeistos jo naudotojų bei žmonių, gyvenančių už sklypo ribų esamos higienos sąlygos.

Higieniniai atstumai nuo projektuojamų statinių iki gretimų sklypų ribų, atitinka norminius, nustatytus šiose normose:

STR 2.02.02:2004	„Visuomeninės paskirties statiniai“
STR 2.02.09:2005	„Vienbučiai ir dvibučiai gyvenamieji pastatai“
STR 2.02.01:2004	„Gyvenamieji pastatai“

Numatoma vieta buitinių atliekų konteineriui vakarinėje sklypo dalyje. Dėl atliekų išvežimo statytojas turi sudaryti sutartį su atliekas priimančia tarnyba.

Reikalavimai mikroklimatui šildymo ir ne šildymo sezono metu išlaikomi ir atitinka reikalavimus, nurodytus HN 42:2004 „Gyvenamųjų ir viešojo naudojimo pastatų mikroklimatas“ ir STR 2.09.02:2005 „Šildymas, vėdinimas ir oro kondicionavimas“.

Siekiant užtikrinti patalpų ventiliaciją – pastate įrengiama centrinė rekuperacinė sistema. Rekuperatorius įrengiamas techninėje patalpoje rūsyje. Pastato patalpose numatytas mechaninis vėdinimas ortakiais.

Pastatas šildomas centralizuotai, iš miesto šilumos tinklų. Patalpose įrengiamas grindinis šildymas.

Siekiant užtikrinti, kad patalpose nesigirdėtų stacionarių triukšmo šaltinių (rekuperatoriaus) skleidžiamo triukšmo, jis įrengiamas rūsyje, po gelžbetonine perdanga, užtikrinančia konstrukcijos garso izoliaciją. Išorės mūrinės sienos, vidinės laikančios mūrinės sienos, karkasinės gipso karkaso pertvaros su mineralinės vatos užpildu taip pat užtikrina reikiamą garso izoliaciją.

Stacionarių triukšmo šaltinių – vėdinimo įrenginių skleidžiamas triukšmas neviršija ribinių dydžių, reglamentuojamų šiose normose:

STR 2.02.02:2004 „ Visuomeninės paskirties statiniai “.

HN 33:2011 „Triukšmo ribiniai dydžiai gyvenamuosiuose ir visuomeninės paskirties pastatuose bei jų aplinkoje“.

1 lentelė. Didžiausi leidžiami triukšmo ribiniai dydžiai gyvenamuosiuose ir visuomeninės paskirties pastatuose bei jų aplinkoje

Eil. Nr.	Objekto pavadinimas	Paros laikas*	Ekvivalentinis garso slėgio lygis (L_{AeqT}), dBA	Maksimalus garso slėgio lygis (L_{AFmax}), dBA
1	*2*	*3*	*4*	*5*
1.	Gyvenamųjų pastatų gyvenamosios patalpos, visuomeninės paskirties pastatų miegamieji kambariai, stacionarinių asmens sveikatos priežiūros įstaigų palatos	diena vakaras naktis	45 40 35	55 50 45
2.	Visuomeninės paskirties pastatų patalpos, kuriose vyksta mokymas ir (ar) ugdymas	–	45	55
3.	Gyvenamųjų pastatų ir visuomeninės paskirties pastatų (išskyrus maitinimo ir kultūros paskirties pastatus) aplinkoje, veikiamoje transporto sukeliamo triukšmo	diena vakaras naktis	65 60 55	70 65 60
4.	Gyvenamųjų pastatų ir	diena	55	60

	visuomeninės paskirties pastatų (išskyrus maitinimo ir kultūros paskirties pastatus) aplinkoje, išskyrus transporto sukeliamą triukšmą	vakaras naktis	50 45	55 50
5.	Maitinimo ir kultūros paskirties pastatų salėse estradinių ar kitų pramoginių renginių metu, kino filmų demonstravimo metu	–	80	85
6.	Atvirose koncertų ir šokių salėse estradinių ar kitų pramoginių renginių metu	diena vakaras naktis	85 80 55	90 85 60

* Paros laiko (dienos, vakaro ir nakties) pradžios ir pabaigos valandos suprantamos taip, kaip apibrėžta Lietuvos Respublikos triukšmo valdymo įstatymo [1] 2 straipsnio 3, 9 ir 28 dalyse nurodytų dienos triukšmo rodiklio (L_{dienos}), vakaro triukšmo rodiklio (L_{vakaro}) ir nakties triukšmo rodiklio ($L_{nakties}$) apibrėžtyse.

Pirmame aukšte nėra patalpų, kuriose būtų stacionarus triukšmo šaltinis. Vėdinimo įranga statoma rūsyje, ji nuo pirmo aukšto patalpų atskirta gelžbetonine perdanga, todėl pirmame aukšte šios įrangos skleidžiamo triukšmo nesigirdės. Pastato išorėje kitų stacionarių triukšmo šaltinių nėra.

Statinio vidaus aplinkos garso klasė – neklasifikuojama, tačiau rekomenduojama, kad atitiktų B klasę.

Statinio išorės aplinkos garso klasė – neklasifikuojama.

Sklypui insoliacija nenormuojama.

Buitinės nuotekos šalinamos į miesto buitinių nuotekų tinklus.

Vandentiekis projektuojamas prisijungiant prie miesto vandentiekio tinklų.

Elektros tiekimas užtikrinamas prisijungiant prie esamos elektros spintos pastato rūsyje.

Šildymas – centralizuotas, iš miesto šilumos tinklų. Patalpose įrengiamas grindinis šildymas.

Statybos darbams bus naudojamos tik sertifikuotos, žmogaus sveikatai nekenksmingos statybinės medžiagos. Patalpų vidaus sienos turi būti dažomos plaunamais dažais, grindys išklojamos keraminėmis plytelėmis arba PVC grindų danga. Visų patalpų sienų ir grindų paviršiai turi būti lygūs, gerai valomi, atsparūs valikliams ir dezinfekcinėms medžiagoms. Patalpose įrengiamas natūralus ir dirbtinis apšvietimas.

Patalpos natūraliai ir dirbtinai apšviestos.

Baigus montavimo ir paleidimo derinimo darbus, atliekami triukšmo matavimai. Patalpose didžiausi leidžiami triukšmo ribiniai dydžiai turi atitikti HN 33:2011, 1 lentelės keliamus reikalavimus.

Naudojamas buityje karštas vanduo turi būti ruošiamas iš Higienos normos HN 24:2017 reikalavimus atitinkančio geriamojo vandens. Karšto vandens sauga ir kokybė turi būti užtikrinama iki jo vartojimo vietų. Apsaugai nuo Legionela bakterijos remiamės higienos normose rekomenduojamais dydžiais – karšto vandens buitinėms reikmėms temperatūra palaikoma 50-60 °C. Taip pat elektroniniame reguliatoriuje reikia profilaktiškai kaskart vandens šildytuve temperatūrą pakelti tiek, kad vartotojų čiaupuose temperatūra būtų ne žemesnė kaip 65°C. Terminės dezinfekcijos procesas vykdomas pagal galiojančius norminius aktus. Terminės dezinfekcijos trukmė - nuo 30 minučių iki 1 val. Atsiradus legionelėms, reikia patikrinti sistemas, ar nėra instaliacijos defektų ir nukenksminti terminiu būdu. Todėl rekomenduojame pastoviai laikyti 55°C temperatūros vandenį, nes kylant temperatūrai atsiranda nuovirų problema.

Gaminamas karštas vanduo ir tiekiamas karšto vandens vartotojams turi būti apsaugotas nuo bet kokios taršos:

1) 1 ml vandens mėginyje, paimtame iš bet kurios pastato karšto vandens grąžinimo vamzdyno vietos, neturi būti daugiau kaip 100 kolonijas sudarančių vienetų 37°C temperatūroje.

2) Karšto vandens temperatūra vartotojų čiaupuose turi būti ne žemesnė kaip 50°C (išmatavus temperatūrą po 1 min., kai buvo atsuktas čiaupas ir paleistas vanduo), sudarant technines prielaidas vandens tiekimo sistemoje vandens šildytuve karšto vandens temperatūrą padidinti, kad vartotojų čiaupuose ji būtų ne žemesnė kaip 65°C.

3) Pastato karšto vandens sistema ar jos dalis turi būti plaunama geriamuoju vandeniu ir dezinfekuojama, kai ji pradedama naudoti daugiau kaip po vieno mėnesio pertraukos, po vandens tiekimo sistemos rekonstrukcijos, remonto arba kai diagnozuojami vartotojų susirgimai legionelioze.

4) Jeigu 1 l karšto vandens randama daugiau nei 1 000, bet mažiau nei 10 000 legionelių, turi būti patikrinama vandens tiekimo sistema, nustatoma galima vandens taršos priežastis, koreguojamos esamos ir (arba) imamasi naujų legioneliozės profilaktikos priemonių. Jeigu 1 l karšto vandens randama daugiau nei 10 000 legionelių, turi būti patikrinama vandens tiekimo sistema, nustatoma galima vandens taršos priežastis, vandens tiekimo sistema valoma ir padaroma nekenksminga, koreguojamos esamos ir (arba) imamasi naujų legioneliozės profilaktikos priemonių. Atlikus vandens tiekimo sistemos valymą ir kenksmingumo šalinimą, atliekamas vandens mikrobiologinis tyrimas legionelėms nustatyti.

5) Atliekant trumpalaikę cheminę karšto vandens sistemos dezinfekciją chloru, laisvojo chloro koncentracija sistemą užpildančiame geriamajame vandenyje keturias valandas turi būti 50 mg/l. Sistemą užpildančio geriamojo vandens temperatūra neturi būti didesnė kaip 30°C. Baigus trumpalaikę cheminę karšto vandens sistemos dezinfekciją chloru, sistema plaunama geriamuoju vandeniu, kol laisvojo chloro koncentracija jame neviršija 1 mg/l.

6) Apie planuojamą karšto vandens dezinfekciją, jos tikslus, trukmę ir būtinas saugos priemones karšto vandens tiekėjas prieš dvi dienas privalo raštu informuoti vartotojus. Tiekti į rinką ir naudoti galima karšto vandens gamybos, kaupimo ir tiekimo priemones (įskaitant statybos produktus), kurių saugos, nekenksmingumo sveikatai ir aplinkai atitiktis yra įvertinta arba kurios yra autorizuotos ar registruotos teisės aktų nustatyta tvarka. Geriamasis vanduo negali būti tiekiamas karštam vandeniui ruošti, jeigu Higienos normos HN 24:2017 VI skyriuje nustatyta tvarka nevykdoma geriamojo vandens programinė priežiūra.

Šalto vandens temperatūra +5 °C (ne aukštesnė kaip 20°C).

Statybos užbaigimo procedūros metu privaloma atlikti geriamojo vandens kokybės ir karšto vandens temperatūros matavimus, pagal STR 1.11.01:2010 „Statybos užbaigimas" statybos užbaigimo komisijai turi būti pateikiami geriamojo vandens kokybės tyrimo dokumentai. Tiekiamojo vandens kokybė turi atitikti higienos normos reikalavimus HN 24:2017

Atliekant pastato rekonstravimo darbus, jei statybos metu susidarys asbesto turinčių atliekų, vykdant šiuos ardymo bei atliekų, turinčių asbesto, pašalinimo darbus vadovautis Lietuvos Respublikos sveikatos apsaugos ministro 2004 m. liepos 16 d. įsakymu Nr. A1-184/V-546 „Dėl Darbo su asbestu nuostatų patvirtinimo".

- **Naudojimo sauga.**

Pastatas suprojektuotas taip, kad būtų išvengta nelaimingų atsitikimų (dėl paslydimo, kritimo, sniego nuošliaužų, varveklių kritimo, susidūrimo, nudegimo, nutrenkimo ar susižalojimo elektros srove, sprogimo) rizikos.

- **Energijos taupymas ir šilumos išsaugojimas.**

Atitvarinių konstrukcijų (sienų, denginio, langų, lauko durų) šilumos perdavimo koeficientai atitinka normatyvinių dokumentų reikalavimus.

Langai įrengiami su stiklo paketais.

2.9. TREČIŲJŲ ASMENŲ GYVENIMO IR VEIKLOS SĄLYGŲ UŽTIKRINIMAS

Statybos metu trečiųjų asmenų (kaimyninių teritorijų naudotojų) darbo ir kitos veiklos sąlygos nesuvaržomos – išlieka galimybė patekti į vietinės ir valstybinės reikšmės kelius, išlieka galimybė naudotis inžineriniais tinklais.

Projektuojamas statinys eksploatacijos metu nepadidins aplinkos taršos, triukšmo lygio, elektros tiekimo trikdymo.

2.10. APLINKOS IR STATINIŲ PRITAIKYMO ASMENŲ SU NEGALIA PROJEKTINIŲ SPRENDINIŲ APRAŠYMAS

Remontuojama gydymo paskirties pastato dalis yra pritaikoma asmenims su negalia. Nuo Vydūno g. įėjimas į remontuojamas patalpas, lauko laiptai projektuojami pritaikant asmenims su

negalia (žr. detalizaciją brėžinyje A–06). Vidiniame kieme projektuojamas antras įėjimas su laiptais ir nuožulna pritaikytais asmenims su negalia (žr. detalizaciją brėžinyje A–07). Vidiniame kieme suprojektuota A tipo viena vieta ir B tipo viena vieta asmenims su negalia esamoje asfalto dangos aikštelėje. Priėjimas nuo remontuojamos pastato dalies iki projektuojamų A ir B tipo parkavimo vietų pritaikytų asmenims su negalia suprojektuotos naujai, kietų dangų ir su taktiliniais nužymėjimais. Prie remontuojamo pastato yra susiformavusi aplinka: esami pėsčiųjų takai, privažiavimai, dangos, išlieka esamos, neprojektuojamos.

Į remontuojamų patalpų durų įėjimų angų bekliūtis plotis, jas atidarius, matuojant tarp varčios ir staktos vidaus, yra suprojektuotas didesnis kaip 900 mm. Įėjimo durų slenkstis (atstumas iki įėjimo aikštelės) yra 10mm. Remontuojamo pastato dalies pagrindinės patalpos, prieigos, priėjimas-patekimas į patalpas, judėjimas patalpų viduje ir lauke (sklype iki projektuojamų AN automobilių parkavimo vietų) yra pritaikytas asmenims su negalia.

Žemės sklypo dalyje naujai projektuojami pėsčiųjų takai tik iki projektuojamų automobilių parkavimo vietų pritaikytų asmenims su negalia nuo 1300 iki 2600mm pločio, priėjimai į pastatą projektuojami kietų dangų (betoninių trinkelių). Projektuojami priėjimai iš lauko į remontuojamos pastato dalies lauko durų, suprojektuotas atitinkantis ISO 21542:2021, 6.6.3.p. reikalavimus su didesne nei 1500x2000mm dydžio erdve asmenims su judumo negalia manevruoti.

Žemės sklype suprojektuotos A ir B tipo stovėjimo vietos pritaikytos asmenims su negalia. Vadovaujantis STR 2.03.01:2019 „Statinių prieinamumas" ir tarptautiniu standartu ISO 21542:2021 ant kietų dangų nuo projektuojamų A ir B tipo parkavimo vietų pritaikytų asmenims su negalia iki remontuojamo pastato dalies suprojektuoti taktiliniai vaikščiojamojo paviršiaus indikatoriai ir takai 1300-2600mm pločio asmenims turintiems regos ir judumo negalią. Tamsiuoju paros metu asmenims su negalia parkavimo vietoms, pėsčiųjų takams ir pastato įėjimams yra suprojektuotas apšvietimas. Lauko durų angų, aukšto durų pagrindinių patalpų angos suprojektuotos 1000mm ir didesnio pločio, slenkstis su 10 mm peraukštėjimu nuo vidaus patalpų ir lauko paviršiaus dangų (neviršija 15mm aukščio slenksčio). Asmenims turintiems regos negalia pastato patalpose prie pagrindinių įėjimų yra suprojektuoti taktiliniai paviršiai. Remontuojamo pastato dalyje skirtoje kineziterapijai ir mankštoms suprojektuoti viena persirengimo patalpa ir vienas dušas su sanitariniu mazgu pritaikytu asmenims su negalia (įskaitant ir su judumo negalia), kurio dydis 2600x2500mm. Pagrindinės patalpos: praėjimai, bendro naudojimo patalpos yra pritaikytos asmenims su negalia, įskaitant ir judumo negalią turintiems asmenims (vadovaujantis žemiau pateiktais tarptautinio standarto ISO 21542:2021 reikalavimais).

Salės patalpoje yra numatyta sėdima vieta asmenims laukti ir pailsėti įskaitant ir judumo negalią turintiems asmenims (ISO 21542:2021, 9.3.2.p.).

Matmenys milimetrai

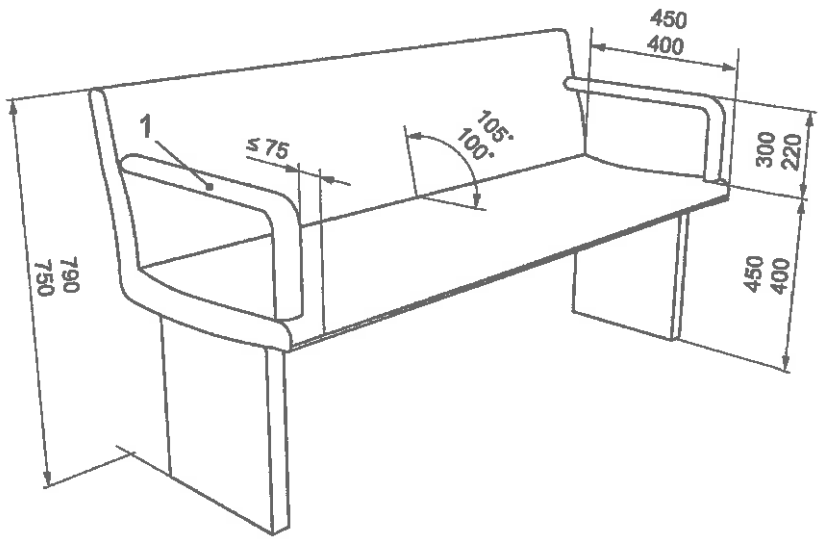

Paaiškinimas:

1 – kai kurie suoliukai porankių neturi, kad būtų galima persėsti šonu iš asmenų su negalia vežimėlių.

pav. Suoliuko su porankiais ir atlošu pavyzdys

Priartėjimas prie pastato ir asmenų su negalia stovėjimo vietos.

Vadovaujantis STR 2.03.01:2019 „Statinių prieinamumas“ 17p. gydymo paskirties pastatų automobilių stovėjimo vietose [5.5] minimalus neįgaliųjų automobilių stovėjimo vietų skaičius projekuojamas 10 procentų vietų, bet ne mažiau kaip dvi vietos, iš kurių ne mažiau kaip 50 procentų A tipo nuo bendro neįgaliųjų automobilių stovėjimo vietų skaičiaus. Vadovaujantis anksčiau minėtu punktu projektuojamos dvi asmenims su negalia pritaikytos vietos remontuojamo pastato daliai. Žemės sklypo vidinio kiemo esamoje aikštelėje (asfalto dangos), arčiausiai įėjimo suprojektuotos viena A tipo automobilių stovėjimo vieta 8200mm ilgio, 4900mm pločio ir viena B tipo vieta 5200 mm ilgio, 3900 mm pločio, atitinkanti AN keliamus reikalavimus, neviršijant 50 m atstumo nuo įėjimo į pastatą.

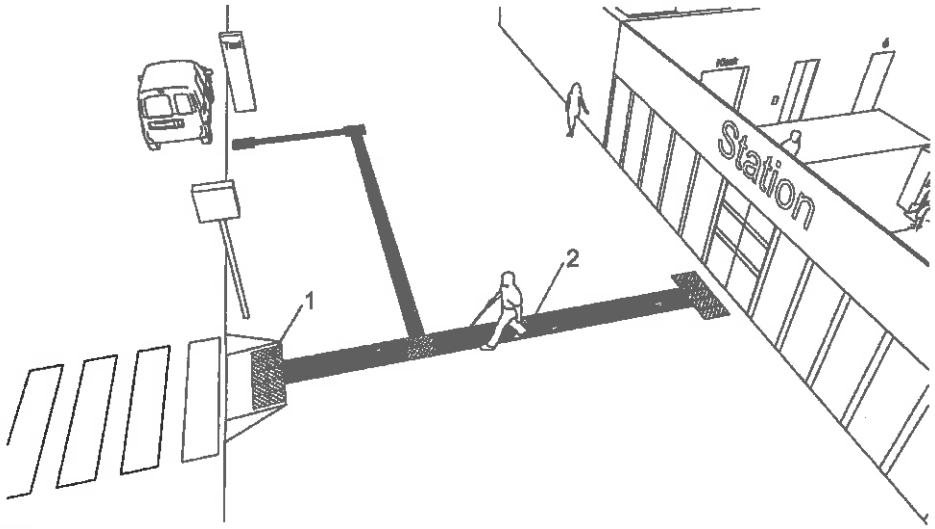

Paaiškinimas:

1 – TVPI įspėjimo modelis pagal ISO 23599;

2 – TVPI modelis, skirtas orientuotis.

pav. Atviroje teritorijoje naudojamų taktinių vaikščiojamojo paviršiaus indikatorių pavyzdys

Asmenims su negalia pritaikytos automobilių aikštelės yra asfalto dangos, pėsčiųjų takai suprojektuoti kietos betoninių trinkelių dangos. Pėsčiųjų tako aukštis nuo automobilių aikštelės aukščio skiriasi 180 mm, todėl projektuojama trinkelių dangos nuožulna 180mm peraukštėjimui, 1500mm pločio, 1980mm ilgio, i=1:11 (9,1%) (ISO 201542:2021, 8 lentelė "Šaligatvio bortelio nuožulna").

Nuo projektuojamos AN parkavimo vietos ir pėsčiųjų tako suprojektuoti taktiliniai vaikščiojamojo paviršiaus indikatoriai (TVPI), silpnaregiams rodantys kelią iki pagrindinių įėjimų. Žr. paveikslėlyje pateiktą pavyzdį.

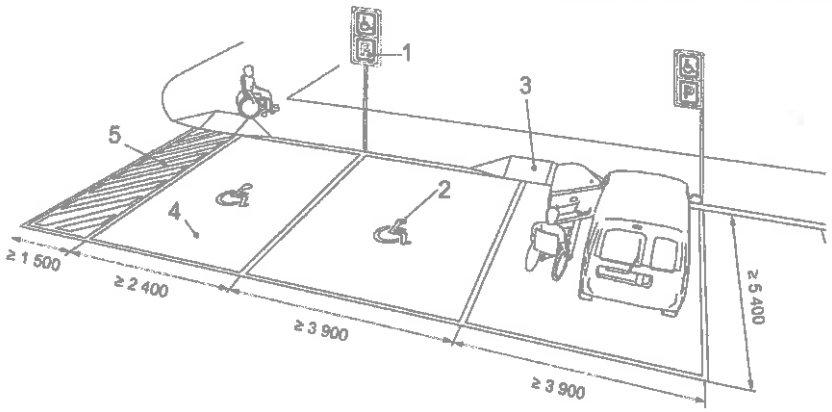

b) **Pavyzdys be bendrųjų manevravimo erdvių**

Paaiškinimas:

1 – vertikalus prieinamos (-ų) automobilių stovėjimo vietos (-ų) ženklinimas, kurio minimalus apatinio krašto aukštis yra 2 100 mm;
2 – prieigos simbolis ant žemės;
3 – šaligatvio bortelio nuožulna;
4 – tvirtas pagrindas;
5 – takas prie šaligatvio bortelio nuožulnos, kuris taip pat gali būti naudojamas kaip manevravimo vieta.

pav. Prieinamas objektas arba įėjimas (ISO7001-PI PF 006)

pav. AN stovėjimo vietų pavyzdys be bendrųjų manevravimo erdvių

Prie įėjimų į pastatą ir į automobilių stovėjimo aikštelę yra nurodytos AN stovėjimo vietų kryptys ir pateikiami nurodymai, kaip rasti skiriamąsias stovėjimo vietas bei kitas prieinamas priemones.

AN prieinamos stovėjimo vietos projektiniuose sprendiniuose pažymėtos ant važiuojamosios dalies nubrėžtu tarptautiniu prieinamumo simboliu (žr. viršuje pav.) ir suprojektuotl vertikalūs ženklai vadovaujantis "Kelio ženklų įrengimo ir vertikaliojo ženklinimo taisyklėmis": vertikaliu kelio ženklu Nr. 528 "Stovėjimo vieta" su papildoma lentele Nr. 846 "Neįgalieji" su tarptautiniu prienamumo simboliu, nurodančiu skirtąją prieinamą stovėjimo vietą. Vertikalus ženklas suprojektuotas prie pėsčiųjų tako, kad nekeltų pavojaus.

Nurodomasis kelio ženklas Nr. 528

528	Stovėjimo vieta		Transporto priemonių stovėjimo vieta

Papildoma lentelė Nr. 846

846	Neįgalieji		Nurodo, kad stovėjimo vieta skirta tik Taisyklėse nustatytą skiriamąjį ženklą „Neįgalusis" arba neįgalių asmenų automobilių statymo kortelę turinčioms transporto priemonėms

Pav. Asmenims su negalia vertikalūs kelio ženklai transporto stovėjimo vietos

AN stovėjimo vieta įrengta ant tvirto ir horizontalaus pagrindo (esamos asfalto dangos), kurio dangos, paviršiaus elementų ir įvairių skirtingų paviršių arba apdailos skirtumai neviršija 5 mm ir ne didesnio nei 1:50 (2 proc.) išilginio arba skersinio nuolydžio.

Prieinamas kelias prie AN parkavimo vietų pažymėtas ant kelio uždažytomis kryžminėmis juostomis, kad žmonės negalėtų toje vietoje statyti automobilių. Bortelių paviršius suprojektuotas neslidus.

Takai iki pastato.

Projektuojami pėsčiųjų takai iki remontuojamo pastato dalies nuo projektuojamų AN automobilių stovėjimo vietų tik iš kiemo pusės. Priėjimo takų skersinis nuolydis neviršija 1:50 (2%) (ISO 21542:2021, 6.3.7.p.), išilginis nuolydis neviršija – 1:20 (5%) (ISO 21542:2021, 6.4.1.p.). Visi

kiti takai yra esami, naujai neprojektuojami.

Pėsčiųjų takai papildomai apšviesti ir padidinto regimojo kontrasto, taip pat pateikiama taktilinė informacija, projektuojamos skirtingos medžiagos, taktiliniai vaikščiojamojo paviršiaus indikatoriai. Eitinų maršrutų skaistis nuo aplinkos projektuojamas, kad skirtūsi ne mažiau nei nustatyta mažiausiasis skirtumas (žr. ISO 21542:2021, 5.3. "Regimasis kontrastas" skyrių).

Projekte naudojami taktiliniai vaikščiojamojo paviršiaus indikatoriai, rodantys kryptį ir dėmesį atkreipiantys.

AN judėjimo trasose įrengiami įspėjamieji paviršiai: lygiagrečių juostelių, skirto judėjimo krypčiai ar krypties pasikeitimui pažymėti; apvalių kauburėlių, skirto įspėti apie priekyje esančius aukščio pasikeitimus (žr. ISO 21542:2021, priedas B.4. "TVPI modelių įgyvendinimas").

Takai projektuojami kietų betoninių trinkelių dangos su taktiliniais paviršiaus indikatoriais. Žemės sklype projektuojami pėsčiųjų takai 1300-2600mm pločio; kiekvienoje 25 m atkarpoje yra 1800x2000 mm dydžio vieta prasilenkti ir apsisukti. Takas suprojektuotas tvirtas, turintis lygų ir neslidų paviršių.

Nuožulnos.

Iš kiemo pusės projektuojama nuožulna asmenims su judumo negalia patekti į remontuojamo pastato dalį. Projektuojamos nuožulnos nuolydis neviršija 7 lentelėse nurodytų didžiausiųjų verčių. Vidiniame kieme projektuojama nuožulna patekimui nuo projektuojamo šaligatvio į pastatą (įėjimą) esant 940mm peraukštėjimui. Nuožulna suprojektuota 1300mm pločio, 10800mm bendro ilgio su poilsio aikštele 1500 mm ilgio, nuolydis i=1:10 (10,0%), su atbraila ir turėklais. Nuožulnos viršuje įrengiama galinė aikštelė asmenims su negalia manevravimui (1800x2600mm). Nuožulnos paviršiaus danga ažūrinio metalo, iki 5 mm pločio tarpeliais (standi, lygaus paviršiaus, neslidi tiek sausa, tiek šlapia). Nuožulnai yra suprojektuotas apšvietimas 200-150 liuksų.



pav. Metalo konstrukcijos nuožulnos pavyzdys

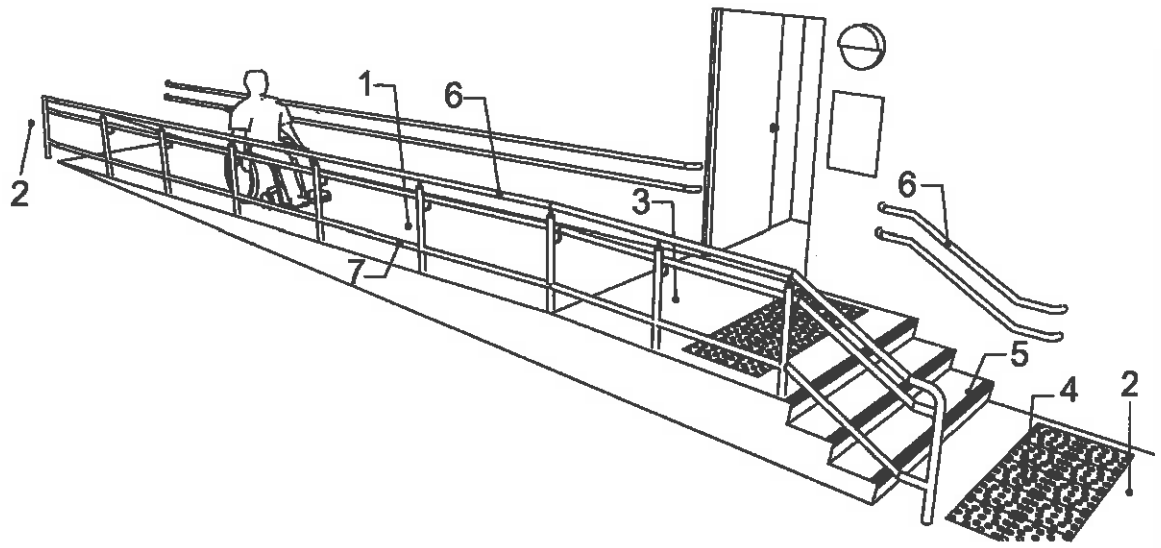

Paaiškinimas:

1 – nuožulnos paviršius (žr. 6 lentelę dėl didžiausio nuolydžio ir ilgio);

2 – apatinė horizontali aikštelė;

3 – viršutinė horizontali aikštelė;

4 – taktilinis vaikščiojamojo paviršiaus indikatorius priešais laiptus;

5 – laiptai su ženklais;

6 – turėklai abiejose nuožulnos ir laiptų pusėse;

7 – apsauginiai turėklai, neleidžiantys asmenų su negalia vežimėliu judantiems asmenims nukristi nuo tako (pagal 6.5).

Pav. Nuožulnos su apatine ir viršutine hirizontaliomis aikštelėmis pavyzdys

Įėjimai į pastatą

Suprojektuoti du įėjimai į remontuojamo pastato dalį, įskaitant priešgaisrinius išėjimus. Durys suprojektuotos vadovaujantis „Tarptautinio standarto 21542:2021“, 9.1.1. punktu ir papunkčiais. Informacija apie priešgaisrinę saugą ir evakuacijos kilus gaisrui procedūras suprojektuota prie visų įėjimų ir galutinių priešgaisrinių išėjimų. Informcija apie evakuacijos planus pateikiama visiems pastato naudotojams suprantamu formatu: stambaus šrifto, garso įrašu, Brailio raštu, lengvai skaitomu tekstu.

AN įėjimai į pastatą yra identifikuojami nuo objekto ribos ir iš objekte ir šalia esančios skirtųjų prieinamų stovėjimo vietų, pateikiamos tinkamos vaizdinės ir taktilinės kelio radimo priemonės.

AN pritaikyti įėjimai į projektuojamas patalpas suprojektuoti horizontalūs, projektuojamų trinkelių dangos aikštelės prieš lauko duris 10 mm peraukštėjimo.

Matmenys milimetrai

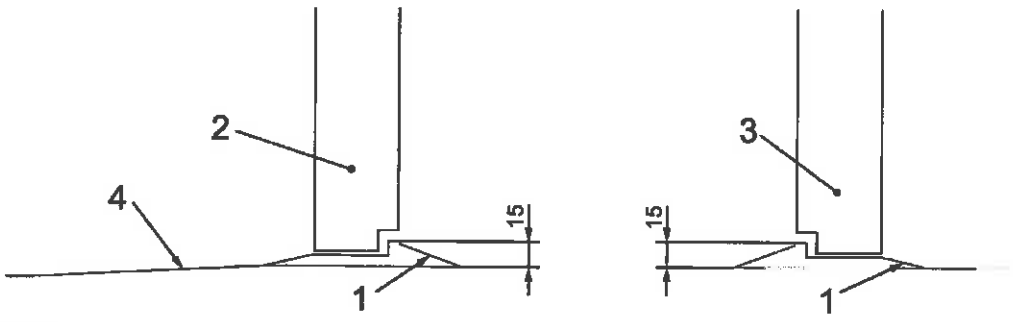

Paaiškinimas:

1 – nusklembtas slenkstis;

2 – į išorę atsidarančios durys;

3 – į vidų atsidarančios durys;

4 – leidžiama naudoti trumpą nuožulną.

pav. Nusklembtas slenkstis

AN įėjimų tarpdurių angos suprojektuoti pločiai 1000mm ir daugiau, laisvasis plotis įdėjus duris bus apie 900mm ir didesnio pločio, tarpdurio aukštis ne mažesnis nei 2000 mm. Vadovautasi reikalavimais durims ISO 21542:2021, 9.1.1p.

Prieš įėjimus patekimui į vidų atsidarančios durys yra suprojektuotos didesniu nei 1500 mm x 2000 mm dydžio manevravimo erdvės - gali neįgaliųjų vežimėliu apsisukti 180° kampu. Durų rankenos, durų skląsčio pusėje paliekama 600 mm laisvos vietos (žr. pav.).

Matmenys milimetrai

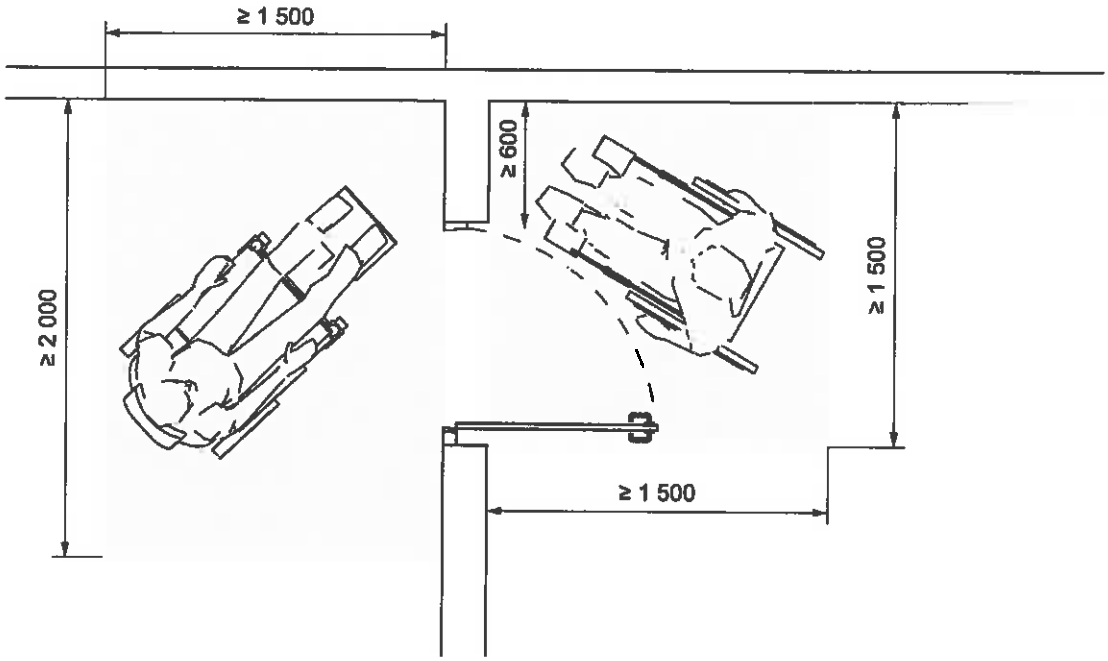

pav. Judėjimo erdvės prie varstomųjų durų

Horizontalus judėjimas

Mažiausiasis laisvasis koridorių plotis, pagrindinėse erdvėse suprojektuotas 1500 mm, tinkamas manevruoti 180° kampu ir pasukti neįgaliųjų vežimėlį.

Laiptai

Esami lauko laiptai nuo Vydūno g. pritaikomi galintiems paeiti asmenims su negalia asmenims, iš kiemo pusės suprojektuojami nauji laiptai ir nuožulna pritaikyta asmenims su negalia (įskaitant ir judumo turintiems negalia). Laiptų laiptatakio tarppakopiai ir pakopos vienodi, uždari, tarppakopio aukštis – 150-155 mm, postūmis – 300 mm (žr. brėžiniuose A -06/07). Laiptams suprojektuotas apšvietimas 200 liuksų viršuje ir apačioje, tarp jų - 150 liuksų.

Matmenys milimetrais

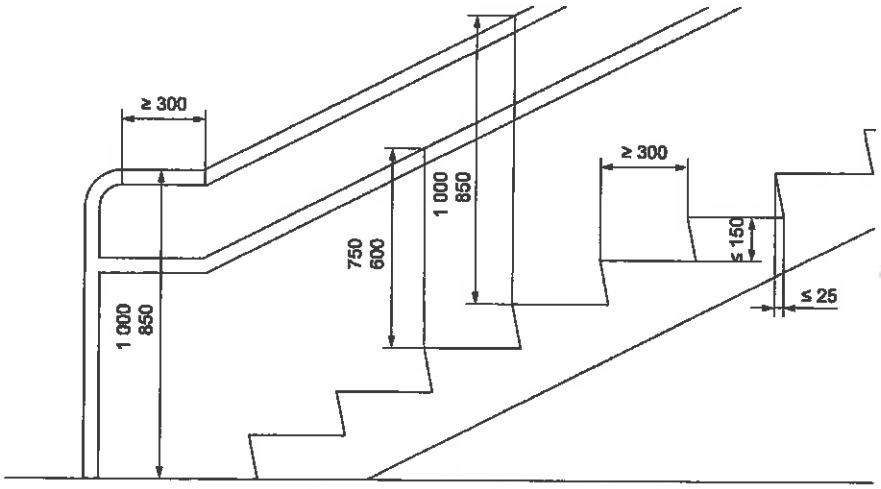

pav. Rekomenduojami laiptų pakopų ir dvigubų turėklų aukščio matmenys

Tarp laiptų aikštelių ir laiptatakių visų pakopų projektuojami regimasis kontrastas (žr. ISO

21542:2021, 8.3.6.p.). Ant priekinio krašto per visą kiekvieno laiptelio postūmio ilgį suprojektuota ištisinė 40-50 mm regimoji įspėjamoji linija, kurios skaisčio kontrastas ne mažesnis kaip Cm ≥ 60% (Cw ≥ 75%). Įspėjamoji linija taip pat projektuojama išilgai tarppakopio krašto ir ne platesnė nei 10 mm. Regimieji indikatoriai ant postūmio projektuojami ne daugiau kaip 15 mm nuo iškyšų priekio.

Matmenys milimetrais

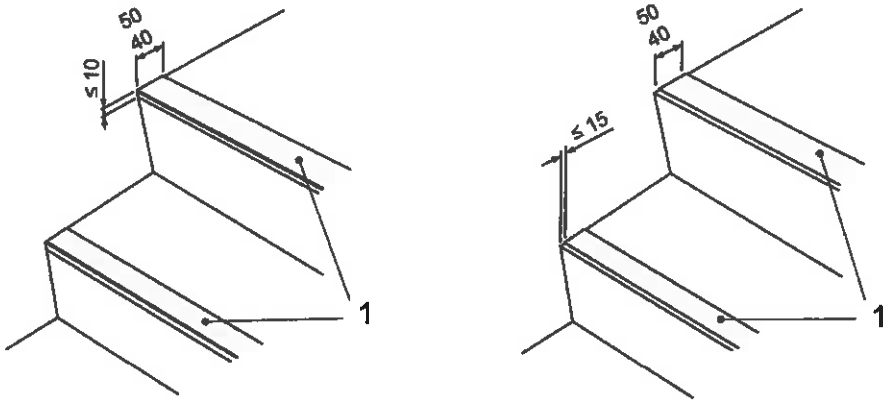

Paaiškinimas:

1 – regimoji įspėjamoji linija.

Pav. Regimasis indikatorius ant laiptų

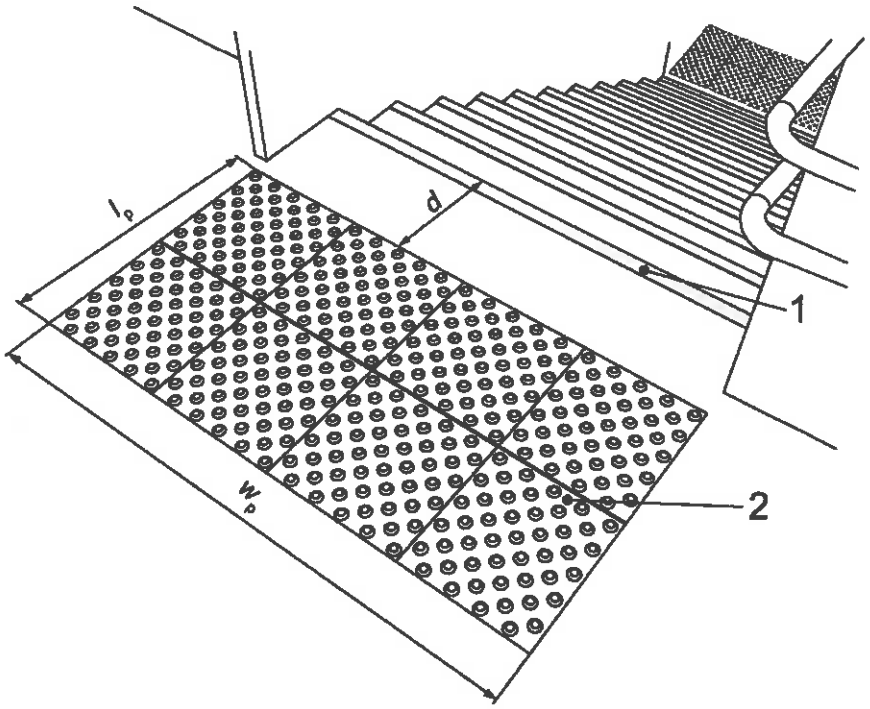

Paaiškinimas:

1 – regimoji įspėjamoji linija;

2 – dėmesį atkreipianti struktūra, kurios didžiausias profilio aukštis - 5 mm;

d – atstumas tarp TVPI ir laiptų krašto viršuje nuo 300 mm iki 500 mm;

l_p – TVPI ilgis nuo 600 mm iki 900 mm;

w_p – TVPI plotis.

pav. Taktilinis vaikščiojamojo paviršiaus indikatoriai (TVPI)

Prieš laiptus projektuojamos taktilinės dėmesį atkreipiančios struktūros, įrengiamos kiekvieno laiptatakio viršutinėje ir apatinėje laiptų aikštelėse, visų laiptų pločiu. Taktilinė dėmesį atkreipianti struktūra projektuojama 600-900 mm gylio ir baigtiasi 300-500 mm iki pirmosios žemyn vedančių laiptų pakopos priekinės briaunos. Dėmesį atkreipiančių struktūrų matmenis žr. ISO 21542:2021, B priede.

Kai taktilinės dėmesį atkreipiančios struktūros naudojamos laiptų viršuje ir apačioje, dėmesį atkreipianti struktūra neturi sumažinti galimybių pastebėti laiptatakio pirmąją ir paskutiniąją pakopas. Laiptai pakyla aukščiau nei 600 mm virš gretimo paviršiaus, todėl projektuojami apsaugai (žr. ISO 21542:2021, 8.3.7.p).

Turėklai

Laiptams ir nuožulnai projektuojami turėklai (žr. A-06/07 brėžiniuose). Turėklai projektuojami abipus laiptatakio. Projektuojami dvigubi metaliniai turėklai apvalaus profilio 32 mm. Turėklo viršaus aukštis 850-1000mm, žemesnio antro turėklo viršaus aukštis 600-750mm nuo laiptų/nuožulnos aikštelės paviršiaus. Turėklo horizontali iškyša daugiau nei 300mm už kiekvieno laiptatakio pirmosios ir paskutinės pakopos iškišų. Turėklai suprojektuoti 40mm atstumu nuo sienos, turi laisvą viršutinį 270° lanką visu turėklo ilgiu, su 50 mm tarpu po 270° lanku visu turėklo ilgiu pirštų įduboms, lygaus paviršiaus.

Matmenys milimetrais

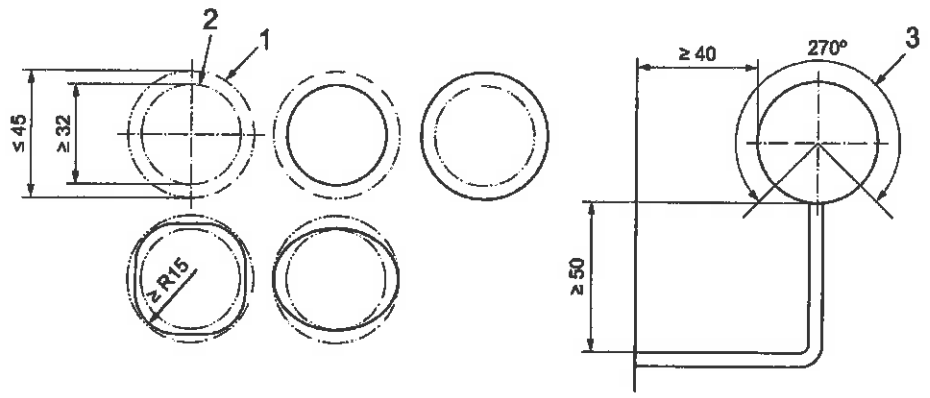

Paaiškinimas:

1 – didžiausias turėklo profilį apibrėžiantis apskritimas;

2 – mažiausias į turėklo profilį įbrėžtas apskritimas;

3 – ne mažesnis kaip 50 mm tarpas po viršutiniu 270° lanku per visą turėklų ilgį.

pav. Turėklų profilių, atramų ir tarpų pavyzdžiai

Turėklai suprojektuoti ištisiniai visu laiptatakiu ir tarpine laiptų/nuožulnos aikštele. Horizontaliosios iškyšos galas nukreiptas link sienos uždaroje laiptų pusėje/ nukreiptas žemyn ir baigiasi grindų lygyje.

Turėklo mažiausiasis regimasis skaisčio kontrastas gretimo fono, pavyzdžiui, sienos, atžvilgiu, projektuojamas vadovaujantis ISO 21542:2021, 5.3. skyriaus reikalavimus, Cm ≥ 30% (Cw ≥ 45%).

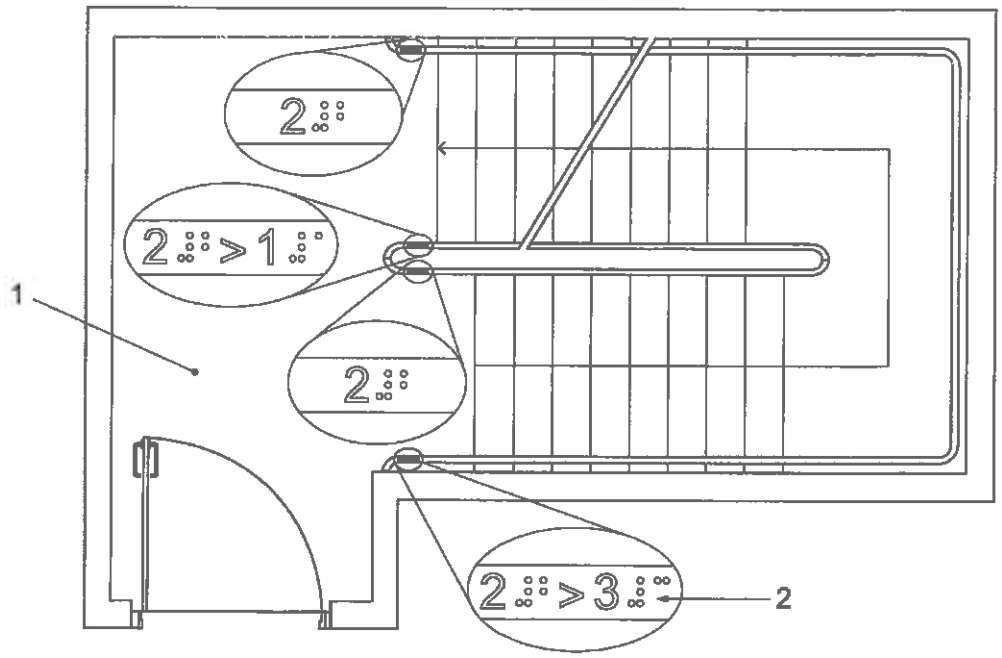

Paaiškinimas:

1 – antrojo aukšto platforma;

2 – informacija apie esamą aukštą ir aukštą, į kurį bus patenkama laiptais, pateikiama taktiliniais ženklais ir Brailio raštu.

PASTABA Informacija skaitoma liečiant, o jos orientacija atitinka judėjimo kryptį.

Pav. Turėklų taktilinės informacijos pavyzdys

Laiptų/nuožulnos turėklų (horizontalaus pratęsimo) pradžioje ir pabaigoje projektuojami iškili tekstai arba lytėjimo ženklai ir (arba) simboliai kartu su Brailio raštu nurodantys aukšto numerį, evakuacijos išėjimo kryptį.

Turėklai projektuojami tvirtai pritvirtinti ir standūs. Tvirtinimo elementai turi atlaikyti 1,7 kN vertikalią ir horizontalią mažiausiąją taškinę apkrovą.

Langai ir durys.

Bendrieji reikalavimai įėjimo durims suprojektuoti vadovaujantis ISO 21542:2021, 9.1.1. Tarpduriai projektuojami: angų pločiai 1000mm ir didesni, tarpdurio plotis bus apie 900-950mm pločio ir didesnis; tarpdurio laisvasis aukštis projektuojamas 2000-2100 mm; lauko durys projektuojamos su 10 mm nuožulniu slenksčiu, vidaus be slenksčio, projektuojama lygi manevravimo zona bet kurioje durų pusėje. Didžiausias atstumas nuo durų varčios rankenos iki sienos paviršiaus projektuojamas 250 mm. Durims atidaryti suprojektuota 25N jėga.

Prieinamo judėjimo tako dalies skaisčio kontrastas projektuojamas $C_m \geq 30\%$ ($C_w \geq 45\%$) nuo durų rėmo ir aplinkinės sienos (žr. ISO 21542:2021, 5.3. skyriuje). Mažiausiasis regimojo kontrasto plotis 50 mm. Durų varčios ir rankenos regimasis kontrastas projektuojamas $C_m \geq 30\%$ ($C_w \geq 45\%$).

Matmenys milimetrais

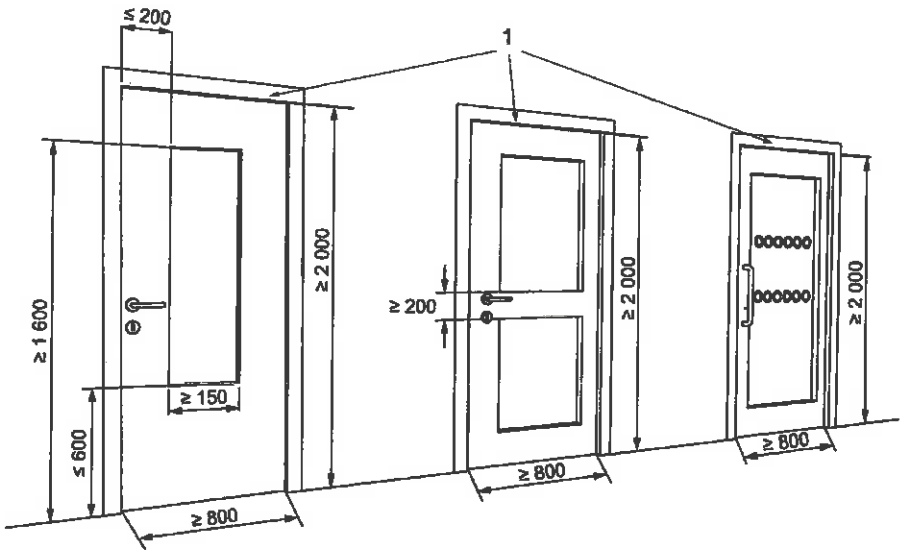

Paaiškinimas:

1 – mažiausias skaisčio kontrastas $C_m \geq 30\ \%$ ($C_w \geq 45\ \%$) nuo durų rėmo ir sienos.

pav. Durų apžvalgos langų pavyzdžiai

Durų užraktai, rankenos, skambučiai ir kiti įtaisai, suprojektuoti taip, kad būtų lengvai randami, identifikuojami, pasiekiami ir naudojami, juos galima valdyti viena ranka. Durų furnitūra projektuojama 900 mm aukštyje (taip pat reikia atsižvelgti į ISO 21542:2021, G.6.3 ir G.6.4.). Durų rankenos bus įrengiamos 80 mm ilgio, 19-28mm pločio, projektuojamos "D" formos sverto principu veikiančias durų rankenas (žr. ISO 21542:2021, 49 pav.). Užrakto atsilenkimas projektuojamas 30 mm dydžio, 30mm atstumu nuo durų krašto.

Matmenys milimetrais

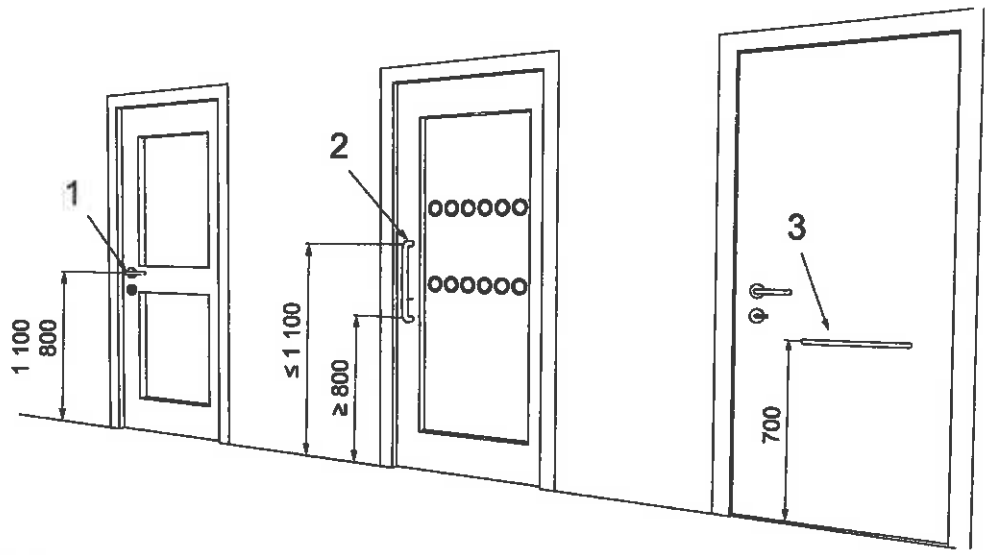

Paaiškinimas:

1 – svirties tipo rankena;

2 – vertikali rankena;

3 – horizontalus traukiamasis turėklas, tualeto patalpos durys.

Pav. Durų rankenų tipai ir aukščiai

Abipus durų yra pakankamai laisvos erdvės, kad neįgaliųjų vežimėlyje sėdintys asmenys galėtų pasiekti durų valdymo įtaisus ir pervažiuoti per duris. Žr. ISO 21542:2021, 6.6.3.p.

Įstiklintos sienos ir vitrinos pažymimos, kaip nurodyta ISO 21542:2021, 9.1.1.4.p.

Ugniai atsparios durys projektuojamos lengvai atidaromos iš vidaus nenaudojant rakto. Kai ugniai atsparių durų sąrankos svoris gali kelti sunkumų sutrikusio judumo asmenims, naudojami

įtaisai (kai leidžiama pagal vietos priešgaisrines saugos teisės aktų nuostatas), įprastinio naudojimo metu laikantys šias duris atviras, o davus pavojaus signalą automatišai jas uždarantys. Numatyta, kad šių durų atidarymo jėga nekliudytų jas naudoti sustrikusio judumo žmonėms evakuacijos metu. Visoms pastato durų sąrankoms taikomi reikalavimai ir rekomendacijos pateikiami ISO 21542:2021, 9.1.2.p..

Atsidarantys langai neišsikiša mažesniamia nei 2100 aukštyje į pėsčiųjų zonas. Langai lengvai atidaromi ir uždaromi. Furnitūra, langinės ir nuotolinio valdymo jungikliai išdėstomi 800-1100 mm aukštyje nuo grindų. Norint kad neįgaliųjų vežimėlio naudotojai galėtų matyti per langą, apatinė stiklo briauna projektuojama ne aukščiau kaip 1100 mm nuo grindų (ISO 21542:2021, 9.1.3.p.).

Prieinami persirengimo kambariai

AN suprojektuotas atskiras persirengimo kambarys įrengiamas šalia sanitarinės patalpos, kuris atitinka ISO 21542:2021, 10.2, 10.5, 10.7 skyriaus nurodytas specifikacijas.

400-480 mm aukštyje nuo grindų lygio pastatomas stacionarus suolas. Suolas parinktas 500 mm pločio, 2000 mm ilgio ir turi 750 mm aukštyje 45-65 mm atstumu nuo sienos įrengtą turėklą. Rankenos turi būti ne mažesnio kaip 32 mm ir ne didesnio kaip 45mm skersmens apskrito profilio. Šalia suolo yra 1500x1500 mm laisva erdvė. Drabužių kabliukai suprojektuoti skirtinguose aukščiuose nuo 850 mm iki 1100 mm ir vienas kabliukas 1800 mm aukštyje.

Drabužių kabliukai, suolas, rakinamų spintelių rankenos ir kita įranga projektuojama tokių spalvų ir atspalvių, kad išsiskirtų iš fono ISO 21542:2021, 10.3.. Gridų paviršiai projektuojami neslidūs, įrangos ir kitų paviršiai matiniai, gerai apšviesti. Pagal ISO 21542:2021, 9.2, 10.5.13. skyriaus reikalavimus įrengiamas iškvietimo skambutis. Persirengimo kambario plotas yra didesnis nei 4,00 m² (8,07 m²) ploto.

Individuali patalpa su dušu

Vadovaujantis STR 2.03.01:2019 „Statinių prieinamumas“ 61p. asmenims yra įrengiami dušai ir viena dušo patalpa, judėjimo trasa iki jos yra suprojektuota tinkama riboto judumo ir kitas negalias turintiems asmenims.

Prie AN persirengimo kambario suprojektuota individuali dušo patalpa su tualetu ir praustuvu pritaikyta asmenims su judumo negalia savarankiškai naudotis dušu ir tualetu 2600x2500 mm dydžio.

Sanitarinės patalpos durų angos plotis suprojektuotas 1000mm pločio, aukštis 2100mm, durų varstymas suprojektuotas į išorę, viduje 700 mm aukštyje virš grindų projektuojama horizontali traukimo rankena. Grindų lygis vienonas, be peraukštėjimų ir slenksčių.

Unitazo sėdynė. Unitazo sėdynės viršus - 400-480 mm aukštyje nuo grindų. Mažiausias atstumas tarp unitazo sėdynės krašto iki galinės sienos turėtų būti 650-800 mm (žr. ISO 21542:2021, 10.5.5.p.).

Turėklai. Abipus unitazo, 300-350 mm atstumu nuo tualeto centro, įrengiami turėklai (arba nuleidžiamasis, arba pritvirtintas prie sienos). Mažiausiasis atstumas nuo sienos - 40 mm.

Pusėse, kuriose galimas šoninis persėdimas, 200-300 mm aukštyje nuo unitazo sėdynės turi būti įrengtas užlenkiamasis turėklas (nuleidžiamasis atraminis turėklas). Turėklai turi atlaikyti bet kuria kryptimi veikiančią bent 1 kN jėgą, rekomenduojama 1,7kN. Atlenkiamas turėklas 150-250 mm už priekinio klozeto krašto.

Turėklai projektuojami apvalaus profilio, ne mažesnio kaip 32 mm ir ne didesnio kaip 45 mm skersmens.

Priedai, pavyzdžiui, rankšluostis, muilas, šiukšlinė ir kt., turi būti išdėstyti taip, kad netrukdytų naudotis turėklu.

Tualetinis popierius. Tualetinio popieriaus dozatoriai turi būti pasiekiami nuo unitazo sėdynės ir įrengti arba po turėklu arba pritvirtinti prie kampinio tualeto šoninės sienos 600-700 mm aukštyje nuo grindų (žr. pav.).

Praustuvas. Prieinamame tualete įrengiamas praustuvas (žr. apačioje pateiktą pav.).

Praustuvas tokioje vietoje, kad jį būtų galima pasiekti iš neįgaliųjų vežimėlio.

Praustuvo viršus turi būti (820-850) mm aukštyje nuo grindų.

Mažiausias praustuvo gylis 450-600 mm. Erdvė po praustuvu turi būti laisva, o laisva vieta keliams turi būti 650-700 mm aukščio ir 200 mm gylio, papildomai turi būti įrengtas ne mažesnis kaip 300 mm aukščio tarpas pėdoms.

Matmenys milim

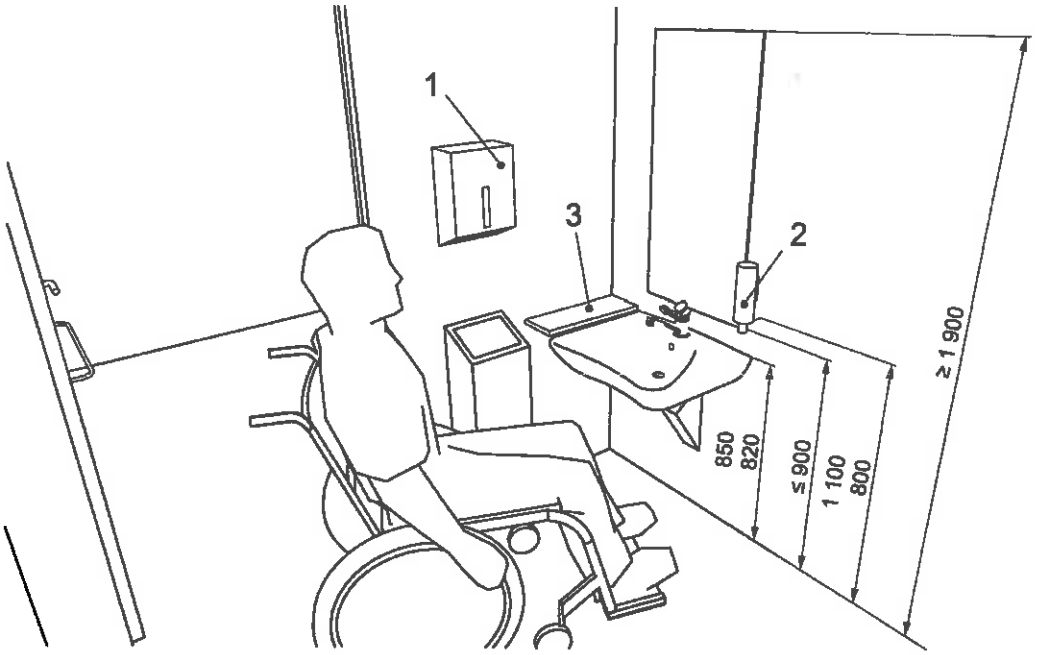

Paaiškinimas:

1 – popieriniai rankšluosčiai, nuo 800 mm iki 1 100 mm virš grindų;

2 – muilo dalytuvas;

3 – lentyna.

pav. Praustuvo ir susijusios įrangos bei įtaisų išdėstymas

Matmenys milimetrais

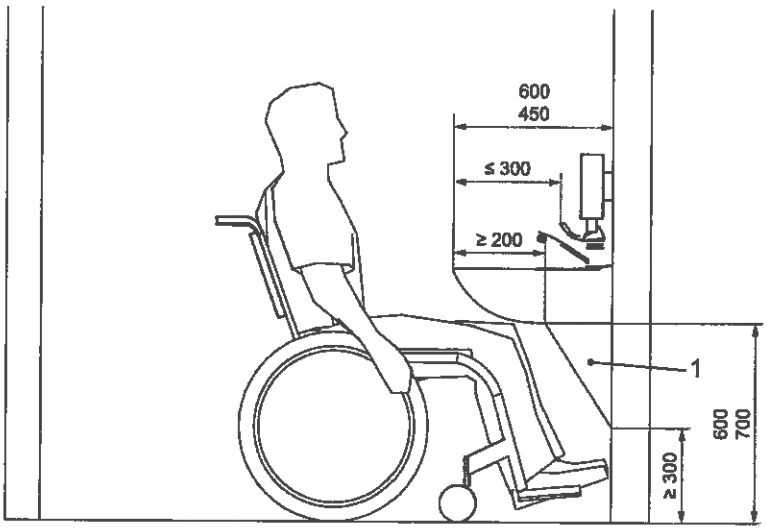

Paaiškinimas:

1 – paslėptas vamzdynas.

pav. Praustuvas su laisva vieta keliams ir pėdoms

Prieš praustuvą esančios erdvės pakanka iš priekio arba įstrižai privažiuoti neįgaliųjų

vežimėliu. Čiaupo valdymo įtaiso pasiekimo atstumas pagal viršuje pateiktą pav..

Virš praustuvo esantis, veidrodis turi būti pritvirtintas ne aukščiau kaip 900 mm nuo grindų, iki 1900 mm aukščio. Jeigu įrengtas antras veidrodis, didžiausias jo aukštis virš grindų turi būti 600 mm.

Arti praustuvo, 850 mm aukštyje, įrengiama bent 200 mm x 400 mm dydžio lentyna arba ji turi būti praustuvo dalis.

Vandens tiekimas. Šalia unitazo įrengiamas nepriklausomas vandens šaltinis (rankinis dušas su lanksčia žarna). Dušo galvutė turi būti įrengta 600-700 mm aukštyje nuo grindų ir 300 mm nuo galinės sienos.

Čiaupai. Čiaupai valdomas maišytuvu, svirtimi arba jutikliu, kad būtų lengviau naudoti. Čiaupo valdymo įtaisai turėtų būti ne didesniu kaip 300 mm atstumu nuo praustuvo priekio.

Kad naudotojai nenusiplikytų, rekomenduojama įrengti termostatą, ribojantį karšto vandens temperatorą iki daugiausia 40 °C.

Kita įranga. Visa kita įranga, pavyzdžiui, vandens bakelis, rankų džiovintuvas, rankinis dušas ir kt., turi būti įrengta 800-1100 mm aukštyje. Drabužių kabliukai turi būti įtaisyti 1050-1400 mm aukštyje.

Tualeto durys projektuojamos lengvai atidaromos bei uždaromos ir atitinka bendrąsias durų specifikacijas. Į išorę atsidarančių durų horizontali traukiamoji rankena įrengiama 700 mm aukštyje nuo grindų.

AN pritaikyto sanitarinio mazgo su dušu viduje įrengiami šviesos jungikliai arba šviesa turi automatiškai įsijungti asmeniui įėjus į patalpą. Neturėtų būti įrengiami arba naudojami šviesos jungikliai su laikmačiais.

Įrengiamos adatų dėžutės adatoms saugiai pašalinti (pavyzdžiui, diabetu sergantiems pacientams).

Jeigu įrengta higienos priemonių šiukšlinė, ji turėtų būti pasiekiama nuo unitazo sėdynės.

Pagalbos iškvietimo įtaisas. Visuose prieinamuose prieinamose sanitarinėse patalpose įrengiama pagalbos iškvietimo įtaisas, kurį galėtų pasiekti ant persirengimo ar dušo kėdės, unitazo sėdynės sėdintis arba ant grindų gulintis asmuo. Įtaisai bus sujungti su skubios pagalbos punktu arba vieta, kurioje yra padėti galintis darbuotojas.

Bus pateikiamas vaizdinis ir garsinis grįžtamasis ryšys, pasinaudojus pagalbos iškvietimo įtaisu nurodantis, kad skubios pagalbos iškvietimas patvirtintas ir imtasi priemonių.

Pagalbos iškvietimo įtaisas yra raudona traukiamoji virvė su dviem 50 mm skersmens žiedais, kurių vienas nustatytas 800-1100 mm, kitas 100 mm aukštyje nuo grindų ir mygtukas.

Įrengiamas išjungimo valdymo įtaisas, kurį būtų galima naudoti, jeigu signalas duotas netyčia. Jis turi būti pasiekiamas iš neįgaliųjų vežimėlio ir, kai aktualu, nuo unitazo, atverčiamosios dušo ar persirengimo patalpos kėdės. Išjungimo valdymo įtaisas lengvai valdomas ir įrengtas taip, kad jo apatinis kraštas būtų 800-1100 mm aukštyje nuo grindų lygio.

Išjungimo valdymo įtaisas paženklitas vaizdiniu ir taktiliniu būdu.

Įspėjamieji gaisro pavojaus įtaisai. Siekiant įspėti apie pavojų kurčiuosius ir neprigirdinčiuosius, įreniamas vaizdinis ir garsinis įspėjimo apie gaisrą įtaisas, vadovaujantis ISO 201542:2021, 5.8.5.p., turintis garso ir šviesos signalus.

Dušas. Šlapioji dušo zona yra suprojektuota 900 mm x 1300 mm dydžio, persėdimo zona – taip pat 900 mm x 1300 mm dydžio. Dušo šlapiosios zonos grindų nuolydis suprojektuotas 1:50 (2%) nuolydį vandens nutekėjimo angos kryptimi. Už dušo nišos ribų grindų nuolydis suprojektuotas 1:70 dušo nišos kryptimi.

Nuotekų išleistuvas suprojektuotas dušo centre apvalus.

Suprojektuota nuimama dušo galvutė su lanksčia ne trumpesne kaip 1200 mm ilgio žarna. Turi būti įrengtas reguliuojamas dušo galvutės laikiklis, kurio montavimą žiūrėti paveikslėlyje.

Dušo galvutės griebiamosios dalies aukštis gali būti nuo 1000 mm iki 1800 mm virš grindų.

Dušo kėdutė. Duše suprojektuota lengvai naudojama į viršų atlenkiama kėdė, 450-450 mm dydžio, o sulankstytos kėdės viršutinis paviršius turi būti 400-480 mm aukštyje nuo grindų, tarp jos ir galinės sienos suprojektuotas ne didesnis kaip 40 mm tarpas. Turėklų tvirtinimo detalės ir sulankstomos kėdės konstrukcija turi atlaikyti bet kurioje vietoje ir bet kuria kryptimi veikiančią 1,1 kN jėgą.

Sulankstomos kėdės ypatybės:

1 Savaiminį vandens nutekėjimas, nusausėjimas;
2 Neslidus ir stabiles sėdimasis paviršius;

3 Atlenkta ji neturi kelti pavojaus, o turėklą turi būti galima pasiekti iš atlenkiamos kėdutės.
4 Kėdė su suapvalintais priekiniais kampais (10-15 mm spinduliu);
5 Kėdė su suapalintais viršutiniais kampais (mažiausiai 2-3 mm spinduliu).
6 Reguliuojamo aukščio.

Sanitarinės patalpos su dušu grindų danga projektuojama akmens masės grindų plytelės, neslidžios (plytelių slidumo grupė B).

Matmenys milimetrais

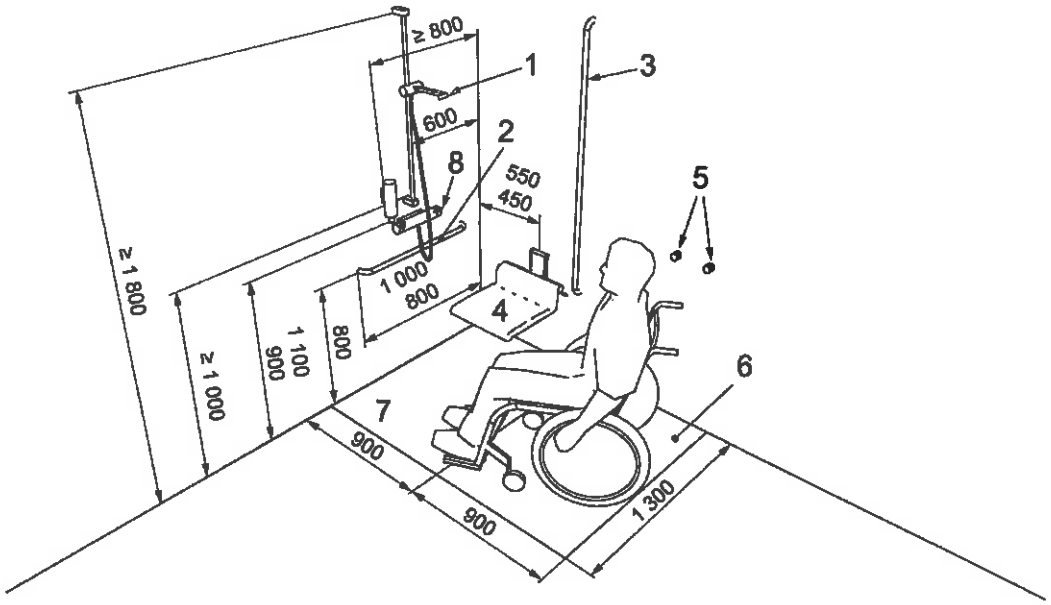

Paaiškinimas:

1 – rankinė dušo galvutė, reguliuojamo aukščio;
2 – horizontalus turėklas;
3 – vertikalus turėklas;
4 – sulankstoma dušo kėdutė, kurios sėdimojo paviršiaus aukštis yra (400–480) mm;
5 – rankšluosčių kabliukai;
6 – persėdimo zona;
7 – šlapio dušo zona su nuolydžiu nuo 1:50 iki 1:60;
8 – dušo valdikliai.

pav. Dušo vietos su turėklais, reguliuojama dušo galvute ir atlenkiama kėdute pavyzdys

Matmenys milimetrais

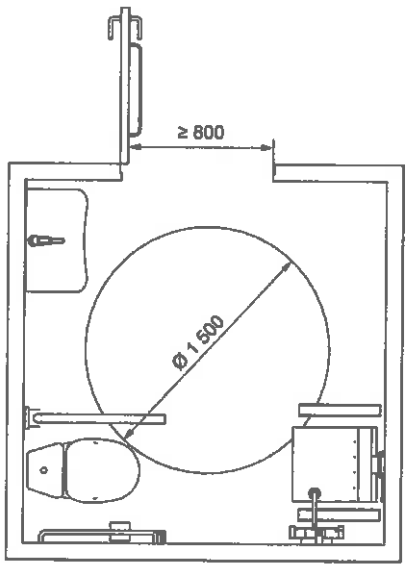

Pav. Vonios kambario su dušu ir kampiniu tualetu pavyzdys

Matmenys milime

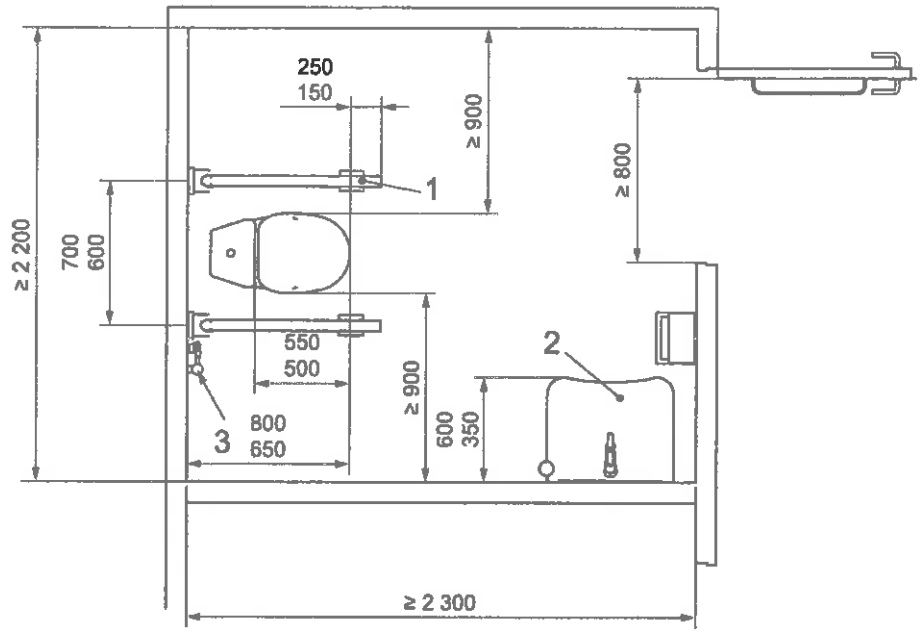

Paaiškinimas:

1 – atlenkiami abiejų pusių turėklai;

2 – praustuvė;

3 – atskira vandens tiekimo sistema pagal 10.5.9.

pav. A tipo tualeto patalpos pavyzdys. Šoninis persėdimas iš abiejų pusių

Unitazas sanitarinėje patalpoje suprojektuotas per vidurį sienos, kad asmenys turintys judumo negalią galėtų naudotis iš abiejų pusių vadovaujantis A tipo tualeto pavyzdžio reikalavimais.

Grindų ir sienų paviršiai

Grindų dangos suprojektuotos tvirtos ir neslidžios tiek sausos, tiek šlapios. Grindų ir sienų paviršiai projektuojami, kad neatspindėtų šviesos. Detaliau apie skaisčio kontrastą ir akustinę aplinką, apšvietimą žr. ISO 21542:2021, 5.2., 5.4., 5.7. skyriuose.

Apšvietimas

Dirbtinis ir natūralus apšvietimas suprojektuotas parenkant paviršių spalvas. Apšvietimas projektuojamas neakinantis ir nekontrastingas. Į remontuojamą pastatą vedantys keliai suprojektuoti pakankamai stipriai apšvieti dirbtiniu apšvietimu, kad būtų geriau matomas lygio pasikeitimas arba nuolydis. Lauko šviestuvai išdėstyti taip, kad neakintų, nesudarytų atspindžių arba šešėlių. Nuolaidus takas, įėjimai, pakopos, informaciniai ženklai ir kt. gerai apšviesti dirbtinėmis priemonėmis, apšvieta ne mažesnė nei 150-200 liuksų.

Pastato viduje dirbtinio apšvietimo šviesos šaltiniai naudojami, kurių spalvų perteikimo indeksas $R_a > 80$.

5 lentelė. Mažiausia apšvieta įvairiose zonose

Skirtingos sritys	**Em [lx]**
Lauko aplinka	20
Horizontalūs paviršiai patalpose	100
Laiptai, nuožulnos, eskalatoriai, judamieji takai	150-200
Regimoji užduotis su smulkiomis detalėmis arba mažu kontrastu	1000

Judėjimo zonose suvienodintas akinimo rodiklis (UGRL) neviršija 25. Detaliau žr. ISO 21542:2021, 5.4.7.p. Įranga, valdymo įtaisai ir jungikliai projektuojami pagal ISO 21542:2021, 9.2. skyriumi.

Informaciniai ženklai

Ženklai projektuojami aiškūs ir įskaitomi asmenims, turintiems regos arba protinių sutrikimų. Gerai apšviesti, aiškūs ir įskaitomi ženklai įrengiami vienodame aukštyje. Informacija su tekstu papildyta grafiniais simboliais (žr. ISO 21542:2021, 5.6. skyriuje), kad būtų lengvai suprantama kiekvienam, lengvai randama. Ženklai pateikiami iškilūs ir Brailio raštu, pagaminti iš patvarių medžiagų, lengvai keičiami, valomi ir remontuojami.

Pateikiami pagrindiniai ženklų tipai: orientaciniai, kryptį nurodantys, funkciniai, informaciniai, avarinių išėjimų.

Lauke informaciniai ženklai įrengiami šalia įėjimo durų, apšviesti ir aiškiai matomi. Ženklas pritvirtinamas skląsčio pusėje.

Pastato viduje orientaciniai ženklai išdėstomi prienamose vietose, šalia pagrindinių priėjimo kelių, pateikiamas orientacinis planas. Kryptiniai ženklai aiškiai nukreipia asmenis link reikiamų patalpų. Jie išdėstomi vietose, kuriose priimami sprendimai dėl krypties ir nuo pradžios vietos iki įvairių tikslo vietų sudaro logišką orientavimosi seką. Išdėstomi kaskart esant eismo krypties pasikeitimo galimybei.

Pateikiami informaciniai ženklai identifikuojantys visas įėjimo ir išėjimo vietas.

Kryptiniai ir funkciniai ženklai įrengiami žemiau nei 1200-1600mm, tokiose vietose, kur būtų aiškiai matomi, galima prisiartinti ir jį perskaityti. Kai tikėtina, kad ženklas gali būti užstotas, ženklai įrengiami bent 2400mm aukštyje nuo grindų. Tas pats reikalavimas taikomas prie lubų tvirtinamiems arba iš sienų išsikišantiems ženklams. Tokiu atveju įrengiami du ženklai: vienas matomas iš toliau, virš kitų asmenų galvų, kitas – jį papildantis, pirmiau rekomenduojamame aukštyje. Kai yra pakankamai vietos, durų ženklai įrengiami durų skląsčio pusėje, 50-100mm atstumu nuo apvado.

Matmenys milimetrais

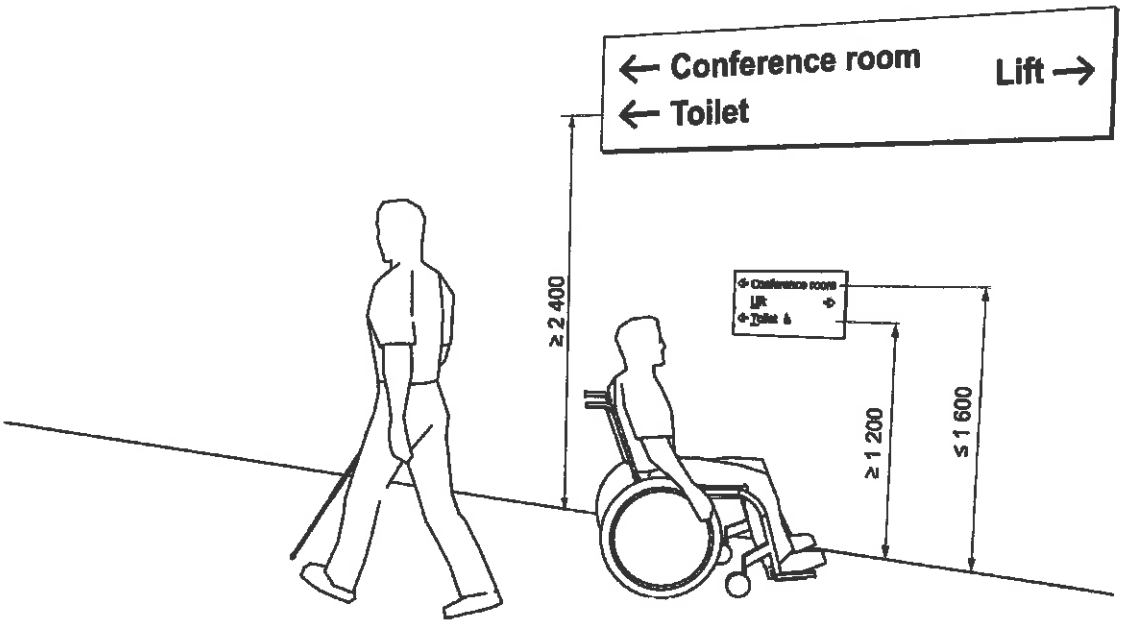

pav. Ženklų aukštis

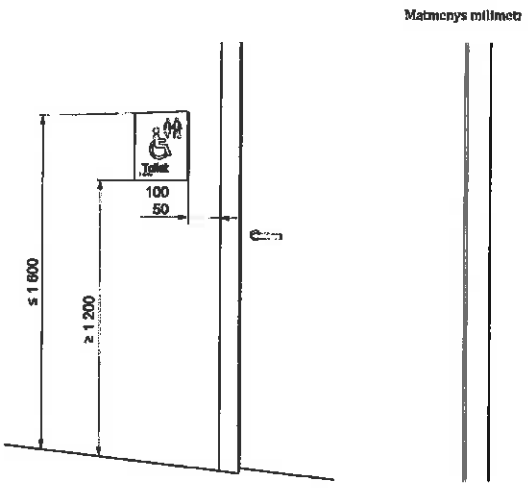

pav. Durų ženklų vieta durų užrakto pusėje

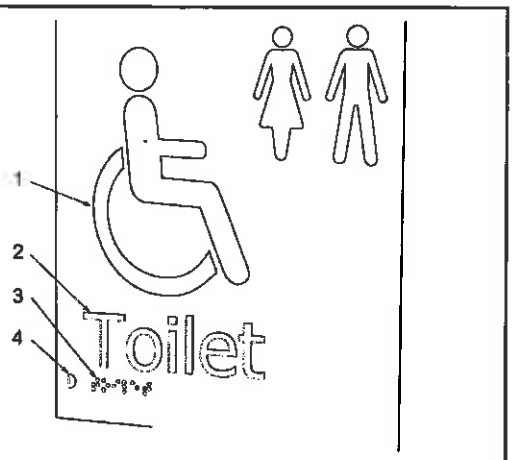

Paaiškinimas:
1 - taktilinis simbolis, minimalus pakilimas 0,8 mm, pageidaujama nuo 1 mm iki 1,5 mm;
2 - iškiliosios raidės, aukštis nuo 15 mm iki 55 mm, minimalus pakilimas 0,8 mm, pageidaujamas pakilimas nuo 1 mm iki 1,5
3 - tekstas Brailio raštu;
4 - Brailio rašto ieškiklis.

pav. Iškilų taktilinių ženklų ir simbolių bei brailio rašto pavyzdys

Šriftai projektuojami lengvai įskaitomi. Rašmenų aukštis 20-30mm kiekvienam žiūrėjimo atstumo metrui, ir ne mažesnis nei 15mm. Mažų objektų ženklų bei įrašų ir iškabų skaisčio kontrasta Cm ≥ 60% (Cw ≥ 75%). Ženklai projektuojami ne mažiau kaip Cm ≥ 30% (Cw ≥ 45%) skaisčio kontrasto su fonu, vienodi ir vienspalviai (žr. ISO 21542:2021, 5.3.4.p.). Fonas, grafiniai simboliai, logotipas ir kitos ypatybės matinės, neakinančios. Ženklai gerai apšviesti, bet neakinantys.

Brailio raštu pažymėti ženklai su iškilos taktilinės informacijos aukštis 1100-1600mm virš grindų lygio. Mažesniame aukštyje įrengiami ženklai su taktiline informacija pritvirtinami įžambiai 20-30°, daugiausiai 45° kampu į horizontalę. Raidžių, skaitmenų, ženklų ir grafinių simbolių aukštis projektuojamas 15-55mm. Mažiausiasis iškilaus reljefo aukštis – 0,8mm, projektuojamas 1-1,5mm aukštis. Reljefo profilis suprojektuotas suapvalintos apverstos "V" raidės formos.

Kai taktiliniame ženkle naudojama rodyklė, Brailio rašto skaitytojams pateikiama rodyklė. Ženklų su daugiau nei viena teksto ir raštmenų eilute kairiojoje paraštėje pateikiamas pusapskitimio formos Brailio rašto vietos žymuo, horizontaliai sulygiuotas su pirmąja Brailio raštu užrašyto teksto eilute. Brailio raštmenys iškilūs, kupolo formos ir patogūs liesti, išdėstyti 8 mm žemiau teksto apatinės eilutės ir kairinės lygiuotės.

Ant turėklų, durų, žemėlapių arba aukšto planų esantys taktiliniai simboliai projektuojami iškilaus reljefinio kontūros, panašiai kaip taktilinės raidės.

Taktiliniame žemėlapyje arba aukšto plane pateikiama tik svarbiausia infomacija. Taktiliniai žemėlapiai suprojektuoti pakreipti 20-30° kampu į horizontal, o jų apatinis kraštas turi būti bent 900mm aukštyje. Žemėpalio apšvietimo lygis 350 liuksų be atspindžių. Paaiškinimas projektuojamas žemėlapio apačioje ir būti kairinės lygiuotės. Kairėje pusėje naudojant įdubusį Brailio rašto vietos žymenį turėtų būti lengviau rasti sutartinius ženklus. Žemėlapis nukreiptas ta pačia kryptini kaip pastatas.

Grafiniai simboliai

Grafiniai simboliai naudojami kartu su pastato informacinių ženklų sistemomis. Grafiniai simboliai naudojami didelio kontrasto, mažiausias skaisčio kontrastas – Cm ≥ 60% (Cw ≥ 75%), tinkamai apšviesti, naudojami ant nurodančių ir kryptinių ženklų. Ant kryptinių ir durų ženklų esantys grafiniai simboliai projektuojami su taktiliniais, kartu pateikti iškilūs ir Brailio rašmenimis.

Grafinių ženklų dydis priklauso nuo žiūrėjimo atstumo (D). Grafinių simbolių rėmelio vidinio kontūro mažiausiasis dydis (s) gali būti nustatomas pagal formulę s=0,09D, taikomą 1000-10000mm žiūrėjimo astumu.

Paženklinami šie asmenims su negalia objektai.

a) Skirti žmonėms, turintiems judėjimo negalią:

- automobilių statymo vietos (stovėjimo aikštelė, garažai);
- prieigos prie pastatų ir įėjimai į juos be laiptelių, ypač kai jie yra kitoje vietoje nei pagrindinis įėjimas;
- prieinami liftai, kai prienami ne visi liftai;

- keliamosios platformos ir panašūs tvirtinimo įtaisai;
- prieinamos sanitarinės patalpos;
- neįgaliųjų vežimėliams pritaikytos žiūrėjimo vietos ir prieinamos sėdimos vietos;
- prieinami persirengimo kambariai;

b) Skirti žmonėms, turintiems regos sutrikimų:
- šunims vedliams skirtos priemonės;
- garsinės ir taktilinės informacijos teikimo vietos.

c) Skirti žmonėms, turintiems klausos sutrikimų:
- telefonai ir skubios pagalbos kvietimo įrenginiai su garso stiprinimo sistema;
- viešieji įėjimai į patalpas ir erdves;
- aptarnavimo stalai su instrukcinės kilpos sistema;
- vietos, kuriose įrengta klausos gerinimo sistema.



pav. Įvažiavimas su nuolydžiu arba nuožulna



pav. Tualetai. Prieinami, moterų ir vyrų



Pav. Prieinamas avarinės evakuacijos kelias

Įranga, valdymo įtaisai ir jungikliai

Vadovaujantis ISO 21542:2021, 9.2. skyriumi, visi jungikliai ir valdikliai suprojektuoti taip, kad būtų lengvai suprantami, nereikalaujantys specialių žinių. Valdymo įtaisai ir atitinkama informacija apie juos suprojektuota papankamai apšviesta, pakankamo kontrasto (žr. 5.3-5.5.p.).

Prietaisų ir valdiklių suprojektuotas išdėstymas nuoseklus projektuojamame pastate. Valdymo įtaisai suprojektuoti 800-1100 mm aukštyje virš grindų lygio ir ne arčiau kaip 600 mm nuo bet kurio vidinio kampo. Valdymo įtaisai su tekstu ar skaičiais išdėstyti taip, kad tekstas ir skaičiai arba visas valdymo įtaisas bus apie 45° kampu į sieną. Valdymo įtaisai ant horizontalaus paviršiaus įrengiami 800-900 mm aukštyje ir ne toliau kaip 300 mm nuo paviršiaus krašto. Skaitikliai įrengiami 1200-1400 mm nuo grindų. Jungiklių, kištukinių lizdų, skaitiklių ir valdiklių ant horizontalaus paviršiaus aukščiai pavaizduoti pav. Gaisrinės signalizacijos įjungimo įtaisai prieinami ir intuityviai valdomi 800-1100 mm aukštyje virš grindų lygio.

Matmenys milimetrais

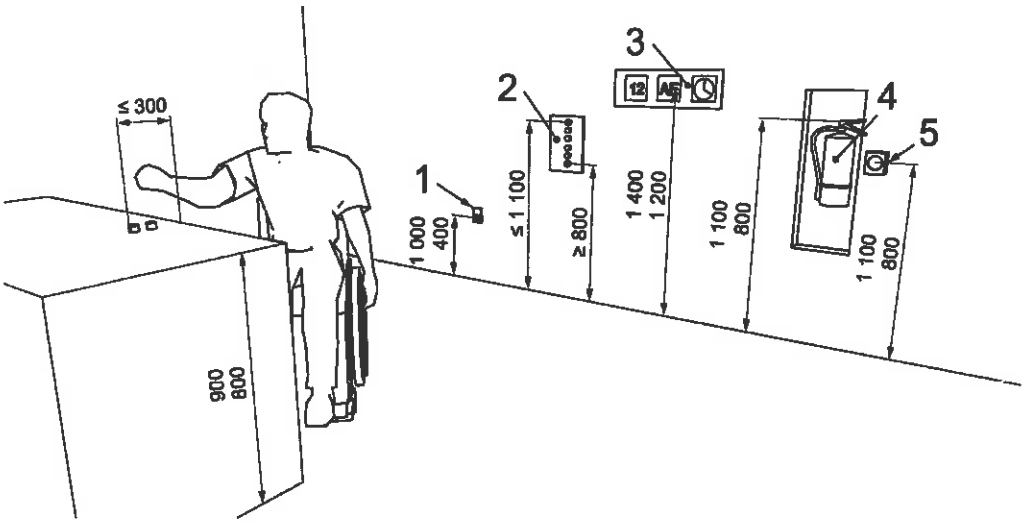

Paaiškinimas:

1 – kištukiniai lizdai;

2 – valdymo įtaisai;

3 – skaitiklio indikatoriai;

4 – didžiausias įleidžiamos nešiojamojo gesintuvo rankenos aukštis;

5 – gaisrinės signalizacijos aktyvatorius.

pav. Jungiklių, kištukinių lizdų, skaitiklių, gaisrinės saugos įrangos ir valdiklių aukštis ant horizontalaus paviršiaus

Elektros jungikliai projektuojami su didelėmis stūmimo plokštelėmis. Valdymo mygtukų ir valdymo plokštelių veikimo jėga – nuo 2,5 N iki 5 N. Esminė informacija apie valdymo įtaisus ir prietaisus suprojektuota regimai kontrastingais iškiliais taktiliniais rašmenimis ir Brailio raštu.

Kiti reikalavimai

Avarinio įspėjimo sistemos, signalai ir informacija projektuojami vadovaujantis ISO 21542:2021, 5.8. skyriumi; regimais kontrastas – 5.3 skyriumi; evakuacijos per gaisrą principai - 11.3. skyriumi, avarinė evakuacija susijusi su pastatų infrastruktūra – 11.4 skyriumi; orientavimasis ir informacija pastato išorėje ir viduje - 5 skyriumi.

AN pritaikytas įėjimas į pastatą, judėjimo trasos, patalpos, san. mazgai ir įrenginiai, AN pritaikytos vietos patalpose ir nuorodos į jas projektuojamos pažymėtos tarptautiniu AN ženklu.

Asmenis su negalia pritaikymas suprojektuotas vadovaujantis STR 2.03.01:2019 „Statinių prieinamumas" ir jame nurodytais teisės aktais ir kitais dokumentais. Visi statinio ir sklypo elementai privalo atitikti STR 2.3.01:2019 „Statinių prieinamumas" bei jo nuorodas į kitus teisės aktus.

2.11. PREVENCINĖS CIVILINĖS SAUGOS, APSAUGOS NUO VANDALIZMO PRIEMONĖS.

Prieigos prie pastato, pastato aplinka apšviečiamos tamsiu paros laiku. Prieigos prie pastato yra atviros, apžvelgiamos iš toliau. Lauko ir patalpų duryse įrengiami užraktai.

Pastato projektiniai sprendiniai turi padėti išvengti smurto ir vandalizmo (įėjimų apšvietimas, prieigų apžvelgiamumas iš pastato vidaus, patikimos langų, durų konstrukcijos ir spynos ir kt.).

Apsaugai nuo nelaimingų atsitikimų parenkamos neslidžios medžiagos – betoninės trinkelės. Cokolis ir fasadinės sienos iki 2 aukšto grindų perdangos turi atitikti I atsparumo smūgiams kategoriją, fasadinės sienos ties balkonų zonomis - II atsparumo smūgiams kategoriją, likusios zonos - III atsparumo smūgiams kategoriją.

3. BENDRIEJI TECHNINIAI REIKALAVIMAI IR NURODYMAI

1. Statinio projekto ekspertizė yra privaloma – projektas finansuojamas Europos sąjungos struktūrinių fondų lėšomis. Pastatas projektuojamas taikant universalaus dizaino principus.

2. Papildomų statybinių sklypo tyrinėjimų nereikia.
3. Iki statinių statybos pradžios būtina aptverti teritoriją aplink pastatą, paruošti medžiagų ir gaminių sandėliavimo vietas, įrengti buitines patalpas.
4. Statybos kokybės kontrolei užtikrinti konkurso būdu parenkama techninė priežiūra.
5. Žemės ir statinių statybos darbams vykdyti statytojas turi gauti leidimus.
6. Statybos aikštelė turi būti tvarkinga. Privaloma laikytis atitinkamų žinybų reikalavimų dėl šiukšlių išvežimo statybos metu.
7. Medžiagų kokybės reikalavimai:
    1). Prieš atvežant medžiagas ir įrengimus į statybą, techninei priežiūrai turi būti pateikiami konkrečių medžiagų dokumentai, techniniai liudijimai, sertifikatai, dokumentai, patvirtinantys gaminių, medžiagų ir įrengimų kokybę ir technines charakteristikas, atitinkančias techninių specifikacijų reikalavimus.
    2). Medžiagos, gaminiai bei įrengimai turi būti sertifikuoti Lietuvos Respublikoje.
    3). Visos atvežamos į statybą medžiagos turi būti tokiame įpakavime, kokiame jas parduoda gamintojas – su etiketėmis ir dokumentais, patvirtinančiais jų tapatybę.
    4). Statybinės medžiagos turi būti sandėliuojamos taip, kad nekristų jų kokybė. Medžiagos, sandėliuojamos aikštelėje, turi būti tinkamai išdėstytos, kai reikalinga – izoliuotos, džiovinamos, šildomos ir tinkamai vėdinamos, taip, kad kiekviena medžiaga būtų skirtingoje vietoje ir lengvai prieinama apžiūrėjimui.

Projektą keisti leidžiama tik gavus projekto autoriaus sutikimą ir suderinus su projektą derinusiomis tarnybomis.

Šio projekto sprendiniai atitinka STR1.04.04:2017 „Statinio projektavimas, projekto ekspertizė" 1 priedo p. 1 reikalavimams, LR statybos įstatymo 6 straipsnio 4 dalies nuostatas, galiojančias normas bei taisykles, ir išpildžius visas jame numatomas priemones, užtikrina saugų pastato eksploatavimą. Statinio statyba ir naudojimas nepažeis ir nepablogins trečiųjų asmenų interesų.

Pareigos	Vardas, pavardė	Atestato Nr.	Parašas	Data
Projekto vadovas	ANDRIUS GANUSAUSKAS	A 2134		2024-12

GYDYMO PASKIRTIES PASTATO VYDŪNO G. 56D, JURBARKE, KAPITALINIO REMONTO PROJEKTAS

BENDRIEJI STATINIO RODIKLIAI

PAVADINIMAS	MATO VIENETAS	KIEKIS PRIEŠ REMONTĄ	KIEKIS PO REMONTO
I. SKLYPAS			
1. sklypo plotas	m^2	13300	
2. sklypo užstatymo intensyvumas	%	32	32
3. sklypo užstatymo tankumas	%	13	13
REMONTUOJAMAS PASTATAS 33D1p			
1. Pastato bendrasis plotas*	m^2	1117,60	1122,22
1.1 Remontuojamų patalpų plotas	m^2	155,10	159,72
2. Pastato pagrindinis plotas*	m^2	616,42	589,31
3. Pastato tūris	m^3	4277	4277
4. Aukštų skaičius	vnt.	1	1
5. Pastato aukštis	m	8,00	8,00
6. Energetinio naudingumo klasė	-	D	D
7. Pastato (patalpų) akustinio komforto sąlygų klasė	-	-	B
8. Statinio atsparumo ugniai laipsnis	-	-	II
9. Statinio užstatytas plotas	m^2	700	700
IV. INŽINERINIAI TINKLAI			
4.1.A. Lauko buitinių nuotekų tinklų ilgis	m	-	-
4.2.A. vamzdžio skersmuo	mm	-	-
4.1.B. Lauko lietaus nuotekų tinklų ilgis	m	-	-
4.2.B. vamzdžio skersmuo	mm	-	-
4.3.A. Lauko vandentiekio tinklai	m	-	-
4.3.B. vamzdžio skersmuo	mm	-	-

Atestato Nr.	MB "ArchSprendimai". Įm. k. 302950506 Adresas: Kauno g. 99, Jurbarkas; mob. tel. +370 614 81077, +370 686 11403 el. paštas: info@archsprendimai.lt			STATINIO PROJEKTO PAVADINIMAS: GYDYMO PASKIRTIES PASTATO VYDŪNO G. 56D, JURBARKE, KAPITALINIO REMONTO PROJEKTAS
	PAREIGOS	V. PAVARDĖ	PARAŠAS / DATA	STATINIO NUMERIS IR PAVADINIMAS:
A 2134	PV	A. GANUSAUSKAS	2024-12	33D1p VAIKŲ POLIKLINIKA
A 2134	PDV	A. GANUSAUSKAS	2024-12	DOKUMENTO PAVADINIMAS: / LAIDA
				BENDROJI DALIS. BENDRIEJI STATINIO RODIKLIAI / 0
LT	STATYTOJAS: JURBARKO RAJONO SAVIVALDYBĖS VISUOMENĖS SVEIKATOS BIURAS			DOKUMENTO ŽYMUO: / LAPAS / LAPŲ 24-13-AS-TDP-BSR / 1 / 1

GYDYMO PASKIRTIES PASTATO VYDŪNO G. 56D, JURBARKE, KAPITALINIO REMONTO PROJEKTAS

TECHNINĖ SPECIFIKACIJA
BENDRIEJI REIKALAVIMAI

1 TERMINAI

Užsakovas - JURBARKO RAJONO SAVIVALDYBĖS VISUOMENĖS SVEIKATOS BIURAS,
Techninės priežiūros inžinierius - Užsakovo paskirtas darbuotojas/įmonė ar jų teisių perėmėjai, kurie atstovauja Užsakovui statybos metu ir vykdo statybos Techninę priežiūrą.
Projektas – MB „ARCHSPRENDIMAI“ paruoštas projektas: brėžiniai, techninės specifikacijos, medžiagų žiniaraščiais bei kita pateikta informacija.

2 BŪTINOS PROJEKTO SPRENDINIŲ ĮGYVENDINIMO SĄLYGOS, KITI BENDRIEJI NURODYMAI IR REIKALAVIMAI, KURIŲ PRIVALU LAIKYTIS ĮGYVENDINANT PROJEKTĄ

2.1 TEISĖS AKTŲ LAIKYMASIS IR REIKALINGI LEIDIMAI

Užsakovas, Techninės priežiūros inžinierius, Rangovas, Subrangovai ir kiti statybos proceso dalyviai privalo vadovautis Lietuvos Respublikos įstatymais ir galiojančiais teisės aktais.

Visos konstrukcijos, gaminiai ir medžiagos turi atitikti Lietuvos Respublikos ir Europos normų reikalavimus.

Rangovas yra atsakingas už visų leidimų iš valdžios įstaigų ir kitų institucijų gavimą: Žemės darbų leidimą ir visų kitų galimų ar reikalingų darbams atlikti leidimų jei tai nenumatyta kitaip ir nėra aiškiai išskirta Techninėse specifikacijose ar Rangos Sutartyje.

Visos konstrukcijos ir įranga turi būti sertifikuoti arba pripažinti tinkamais naudoti Lietuvoje nustatyta tvarka ir turėti atitikties įvertinimo dokumentą.

Rangovas privalo palaikyti ryšį su Lietuvos Respublikos kontroliuojančiomis institucijomis, ištaisyti trūkumus, kuriuos jie atras šių patikrinimų metu.

Rangovas turi vykdyti visus Lietuvos Respublikos normatyvinius reikalavimus ir taisykles, išleistas bet kurios valdžios įstaigos, kurios jurisdikcijoje randasi statybos aikštelė.

Atsakingi darbai ir konstrukcijos, nurodyti techninėse specifikacijose, turi būti priimti Techninės priežiūros inžinieriaus tai įforminant aktu, o baigtas Statinys turi būti priimtas naudoti Lietuvos Respublikoje nustatyta tvarka.

Rangovas turi dirbti glaudžiai bendradarbiaudamas su Techninės priežiūros inžinieriumi, parenkant statybos sprendinius, medžiagas, bei priimant kitus sprendimus. Visos statyboje naudojamos medžiagos, įrengimai, bei kitokie gaminiai turi būti suderinti bei patvirtinti Techninės priežiūros inžinieriaus.

ĮSTATYMAI IR NORMATYVINIAI DOKUMENTAI, KURIŲ PRIVALU LAIKYTIS STATANT STATINĮ

Pagrindiniai projektavimo duomenys, normatyviniai dokumentai, vadovaujantis kuriais parengtas projekto dalis ir kurie privalomi statant bei eksploatuojant projektuojamą pastatą:

- LR Statybos įstatymas .
- LR Standartizacijos įstatymas
- Priešgaisrinės saugos įstatymas
- STR 1.01.04:2015 „Statybos produktų, neturinčių darniųjų techninių specifikacijų, eksploatacinių savybių pastovumo vertinimas, tikrinimas ir deklaravimas. Bandymų laboratorijų ir sertifikavimo įstaigų paskyrimas. Nacionaliniai techniniai įvertinimai ir techninio vertinimo įstaigų paskyrimas ir paskelbimas".
- STR 1.01.02:2016 „Normatyviniai statybos techniniai dokumentai"
- STR 1.01.03:2017 „Statinių klasifikavimas"
- STR 1.01.08:2002 „Statinio statybos rūšys"
- STR 1.04.04:2017 „Statinio projektavimas, projekto ekspertizė"
- STR 1.05.01:2017 „Statybą leidžiantys dokumentai. Statybos užbaigimas. Statybos sustabdymas. Savavališkos statybos padarinių šalinimas. Statybos pagal neteisėtai išduotą statybą leidžiantį dokumentą padarinių šalinimas"
- STR 1.06.01:2016 „Statybos darbai. Statinio statybos priežiūra"
- STR 1.07.03:2017 „Statinių techninės ir naudojimo priežiūros tvarka. Naujų nekilnojamojo turto kadastro objektų formavimo tvarka"
- STR 1.12.06:2002 „Statinio naudojimo paskirtis ir gyvavimo trukmė"
- STR 2.01.01(1):2005 Esminis statinio reikalavimas. "Mechaninis atsparumas ir pastovumas"
- STR 2.01.01(2):1999 Esminiai statinio reikalavimai. Gaisrinė sauga
- STR 2.01.01(3):1999 Esminiai statinio reikalavimai. Higiena, sveikata, aplinkos apsauga
- STR 2.01.01(4):2008 Esminiai statinio reikalavimai. Naudojimo sauga.
- STR 2.01.01(5):2008 Esminis statinio reikalavimas. Apsauga nuo triukšmo.
- STR 2.01.01(6):2008 Esminis statinio reikalavimas. Energijos taupymas ir šilumos išsaugojimas.
- STR 2.01.02:2016 Pastatų energinio naudingumo projektavimas ir sertifikavimas
- STR 2.01.06:2009 Statinių apsauga nuo žaibo. Išorinė statinių apsauga nuo žaibo
- STR 2.01.07:2003 Pastatų vidaus ir išorės aplinkos apsauga nuo triukšmo
- STR 2.02.02:2004 „Visuomeninės paskirties statiniai"
- STR 2.03.01:2019 „Statinių prieinamumas"
- STR 2.05.03:2003 Statybinių konstrukcijų projektavimo pagrindai.
- STR 2.05.04:2003 Poveikiai ir apkrovos.
- STR 2.05.05:2005 Betoninių ir gelžbetoninių konstrukcijų projektavimas
- STR 2.05.09:2005 Mūrinių konstrukcijų projektavimas
- STR 2.05.10:2005 Armocementinių konstrukcijų projektavimas
- STR 2.07.01:2003 Vandentiekis ir nuotekų šalintuvas. Pastato inžinerines sistemos. Lauko inžineriniai tinklai.
- STR 2.09.02:2005 Šildymas, vėdinimas ir oro kondicionavimas.
- GKTR 2.01.01:1999 „LR teritorijoje statomų požeminių tinklų ir komunikacijų geodezinių nuotraukų atlikimo tvarka"
- GKTR 2.08.01:2000 „Statybiniai inžineriniai geodeziniai tyrinėjimai"
- Specialiųjų reikalavimų, specialiųjų architektūros reikalavimų, specialiųjų saugomos teritorijos tvarkymo ir apsaugos reikalavimų struktūros ir išdavimo tvarkos aprašas patvirtintas 2017-01-06 aplinkos ministro įsakymu Nr. D1-22
- 2010-12-07 Priešgaisrinės apsaugos ir gelbėjimo departamento prie Vidaus reikalų ministerijos direktoriaus įsakymu Nr. 1-338 patvirtinti „Gaisrinės saugos pagrindiniai reikalavimai"
- HN 42:2009 „Gyvenamųjų ir viešosios paskirties pastatų mikroklimatas"
- HN 69:2003 „Šiluminis komfortas ir pakankama šiluminė aplinka darbo patalpose. Parametrų norminės vertės ir matavimo reikalavimai"
- Bendrosios priešgaisrinės saugos taisyklės BPST-2010;
- Gyvenamųjų pastatų gaisrinės saugos taisyklės;
- Priešgaisrinės apsaugos ir gelbėjimo departamento prie Vidaus reikalų ministerijos direktoriaus 2011 m. sausio 17 d. įsakymu Nr. 1-14 „Visuomeninių statinių gaisrinės saugos taisyklės"

- Priešgaisrinės apsaugos ir gelbėjimo departamento prie Vidaus reikalų ministerijos direktoriaus 2010 m. gruodžio 7 d. įsakymu Nr. 1-338 „Gaisrinės saugos pagrindiniai reikalavimai"
- Darbuotojų saugos ir sveikatos įstatymas
- Atliekų tvarkymo įstatymas
- Saugos ir sveikatos taisyklės statyboje DT 5-00
- LR Aplinkos ministro įstatymas „Dėl statybinių atliekų tvarkymo taisyklių patvirtinimo" 2006 m. gruodžio 29 d. Nr. Dl-637
- Darboviečių įrengimo statybvietėse nuostatai

2.2 PARUOŠIAMIEJI DARBAI

Visos žemės darbų zonos turi būti aptvertos ir įrengti įspėjimo ženklai, informuojantys apie tai, jog netoliese yra pavojaus zona.

Imtis visų reikiamų priemonių apsaugoti su Statybos aikštele (statybviete) susisiekiantiems keliams nuo bet kokios žalos, pažeidimų ar taršos, o pažeidus atstatyti į buvusią padėtį. Rangovas įsipareigoja vykdyti žemės tik gavęs visus tam reikiamus leidimus ir įsipareigoja atstatyti iki jų perkasimo buvusią būklę;

2.3 KVALIFIKACINIAI REIKALAVIMAI STATYBOS RANGOVUI IR SUBRANGOVAMS

Pagal Lietuvos Respublikos Statybos įstatymo 15 str. 6 p. rangovas turi teisę konkurso tvarka arba savo nuožiūra pasirinkti subrangovus, jeigu to nedraudžia statybos rangos sutartis. Subrangovui keliami tokie patys reikalavimai kaip ir rangovui.

2.4 SAUGAUS DARBO, GAISRINĖS SAUGOS, APLINKOS APSAUGOS, TINKAMŲ DARBO HIGIENOS SĄLYGŲ STATYBVIETEJE IR STATOMAME STATINYJE UŽTIKRINIMO REIKALAVIMAI; TREČIŲJŲ ASMENŲ INTERESŲ APSAUGA STATYBOS METU

Garantuoti saugų darbą priešgaisrinę ir aplinkos apsaugą bei darbo higieną Statybos aikštelėje (statybvietėje), visapusiškai pasirūpinti visų asmenų, turinčių teisę būti Statybos aikštelėje (statybvietėje), saugumu ir palaikyti tvarkingą jos būklę, užtikrinti, kad pašaliniai asmenys nebūtų Statybos aikštelėje (statybvietėje); darbų apsaugai, visuomenės saugumui ir patogumui užtikrinti savo sąskaita parūpinti ir prižiūrėti apšvietimą, apsaugą apsaugos aptvarus, įspėjamuosius ženklus bei imtis visų reikiamų aplinkos apsaugos priemonių Statybos aikštelėje (statybvietėje) ir užjos ribų, užtikrinti, kad visi ugnies darbai būtų vykdomi pagal galiojančių „Bendrųjų priešgaisrinių saugos taisyklių" reikalavimus bei atsakyti už visas šių reikalavimų nesilaikymo pasekmes, nedaryti žalos ir netrukdyti tretiesiems asmenims, neteršti aplinkos ir nekelti triukšmo dėl priežasčių, kurios susidaro dėl Rangovo darbo, tai pat kitaip nepažeisti trečiųjų asmenų interesų.

Imtis visų reikiamų priemonių apsaugoti su Statybos aikštele (statybviete) susisiekiantiems keliams nuo bet kokios žalos, pažeidimų ar taršos, o pažeidus atstatyti į buvusią padėtį. Rangovas įsipareigoja vykdyti žemės, kelių perkasimo darbus tik gavęs visus tam reikiamus leidimus ir įsipareigoja atstatyti iki jų perkasimo buvusią būklę.

Saugaus darbo, gaisrinės saugos, aplinkos apsaugos tinkamų darbo higienos sąlygų statybvietėje ir statomame statinyje ir trečiųjų asmenų interesų apsauga statybos metu užtikrinama, vadovautis:

- Saugos ir sveikatos taisyklėmis statyboje DT 5-00;
- darboviečių įrengimo statybvietėse nuostatais;
- statybinių atliekų tvarkymo taisyklėmis.

Pirmosios pagalbos priemonės turi būti visose vietose, kuriose jos reikalingos pagal darbo sąlygas. Jų laikymo vietos turi būti pažymėtos, gerai matomos ir lengvai pasiekiamos.

Statybos aikštelėje įrengiami priešgaisriniai stendai /skydai su gesintuvais ir kitais gaisrų gesinimo įrankiais.

Įvažiavimo į statybos aukštelę vietoje įrengiamas skydas su įspėjamaisiais ir draudžiamaisiais ženklais.

Statybviete paženklinta saugos ir sveikatos ženklais, tam kad darbuotojai suvoktų saugos ir sveikatos darbo vietoje riziką ir galėtų jos išvengti. Ženklai išdėlioti ten kur pavojingų vietų negalima pakankamai apriboti techninėmis ir kolektyvinėmis priemonėmis.

Pagrindiniai naudojamieji ženklai:

Draudžiamieji:

- naudoti atvirą ugnį ir rūkyti draudžiama; rūkyti draudžiama; pašaliniams įeiti draudžiama.

- Įspėjamieji:
- įspėjamasis apie elektros srovės pavojų; įspėjimas apie degiąją medžiagą; įspėjimas apie bendrojo pobūdžio pavojų; įspėjimas apie pakeltą krovinį; įspėjimas apie pavojų nukristi.

Įpareigojamieji:

- būtina dėvėti apsauginį šalmą;
- būtina dėvėti apsauginius batus;
- būtina prisirišti apsauginėmis priemonėmis.

Taip pat evakuaciniai, gaisrinių saugos priemonių, informaciniai.

Tam, kad darbuotojai nepatektų į pavojingas zonas naudojamos apsauginės tvorelės arba „STOP“ juosta.

Rangovinė organizacija darbų eigoje gali papildyti arba keisti statybos organizavimo projekte priimtus sprendimus, jei tai nepakenks statybos darbų kokybei, o taip pat nepažeis darbo saugos, priešgaisrinės apsaugos ir aplinkos apsaugos reikalavimų.

DARBŲ SAUGA. Statinio statybos teritorija ir statybvietės darbo vietos turi atitikti darbuotojų saugos ir sveikatos reikalavimus, nustatytus socialinė apsaugos ir darbo ministro ir aplinkos ministro patvirtintose Darboviečių įrengimo statybvietėse nuostatuose.

Atlikdamas darbus rangovas vykdo visus saugos reikalavimus nurodytus atitinkamose taisyklėse:

- Darboviečių įrengimo statybvietėje nuostatai";
- Potencialiai pavojingų įrenginių priežiūros įstatymas (Žin., 2010, Nr. 89-2742);
- Pavojingi darbai LR VR 2002-09-06 nut. Nr.1386;

Apie statybos pradžią būtina pranešti VDI teritoriniam skyriui, 10 dienų laikotarpyje.

Prieš statybos darbų pradžią veikiančios įmonės teritorijoje statybos rangovas privalo įforminti aktą - leidimą, kuriame turi būti numatytos priemonės, užtikrinančios darbų saugą, vadovaujantis DT 5-00 "Saugos ir sveikatos taisyklės statyboje" (1 priedas).

Darbo vietose naudojamos darbo priemonės turi atitikti darbuotojų saugos ir sveikatos apsaugos reikalavimus, nustatytus socialinės apsaugos ir darbo ministro patvirtintose Darbo įrenginių naudojimo bendruosiuose nuostatuose, reikalavimus, nustatytus kitais darbuotojų saugos ir sveikatos norminiais aktais bei saugaus naudojimo reikalavimus, nurodytus darbo priemonių gamintojo dokumentuose.

Darbų vykdymui pavojingose zonose, kuriose nuolat veikia ar gali veikti (atsirasti) rizikos veiksniai, nepriklausantys nuo atliekamų darbų pobūdžio, turi būti išduota paskyra-leidimas. Turi būti sudarytas darbo vietų ir darbų, atliekamų tik pagal paskyrą-leidimą, sąrašas. Sąrašą tvirtina darbdavys. Paskyrą - leidimą darbų vadovui išduoda darbdavio paskirtas. Jis privalo kontroliuoti, kad būtų įgyvendintos paskyroje - leidime nurodytos darbuotojų saugos ir sveikatos priemonės. Darbų vadovas privalo supažindinti darbuotojus su būtinomis saugos ir sveikatos priemonėmis ir instruktavimą įforminti paskyroje - leidime.

Rangovas statybos metu turi paskirti atsakingą asmenį už darbuotojų saugos ir sveikatos reikalavimų laikymąsi statybvietėje, kuris būtų atestuotas darbuotojų saugos ir sveikatos klausimais kaip to reikalauja Mokymo ir atestavimo darbuotojų saugos ir sveikatos klausimais bendrieji nuostatai. Minėtos kvalifikacijos darbuotojas statybvietėje atlieka darbuotojų instruktavimą darbo vietoje ir supažindina su kitais reikalingais darbuotojų saugos ir sveikatos reikalavimais statybos objekte.

Papildomo ar tikslinio instruktavimo metu darbuotojas turi būti supažindinamas su saugiais veikimo būdais, nurodomais instrukcijoje ar atskirose instrukcijų dalyse, punktuose, darbų vykdymo technologijos projektuose, technologinėse kortelėse, darbų vykdymo aprašuose, darbų atlikimo schemose, darbo priemonės dokumentuose, cheminių medžiagų saugos duomenų lapuose, kituose dokumentuose, informuojamas apie profesinę riziką ir jos pokyčius darbo vietoje, apie saugius užduoties atlikimo būdus.

Statybvietėje darbuotojai, dirbantys pavojingus darbus (krovinių tvarkymas rankomis, darbas su cheminėmis medžiagomis ir kt.) turi būti apmokyti vadovaujantis Mokymo ir atestavimo darbuotojų saugos ir sveikatos klausimais bendraisiais nuostatais. Darbuotojai dirbantys su potencialiai pavojingais įrenginiais turi turėti atitinkamą kvalifikaciją.

Statybos aikštelėje turi būti užtikrintas:

- visų statybinių elektros prietaisų įžeminimas;
- mechanizmų besisukančių dalių aptvėrimas;
- pakankamas ir saugus darbo vietų apšvietimas tamsiuoju paros metu;
- kenksmingų garų, dujų ar dulkių priemaišų ore nebuvimas;

- visų elektros įtaisų dalių su srove(neizoliuoti laidai, kirtiklių ir saugiklių kontaktai, gnybtai) apsaugojimas tinkamais aptvarais.

Darbų saugos reikalavimai:

- transporto judėjimo greitis teritorijoje turi būti 10 km/val., patalpoje 5 km/val.;
- naudojami potencialiai pavojingi įrenginiai turi būti nustatyta tvarka patikrinti ir techniškai tvarkingi kaip to reikalauja Kėlimo kranų naudojimo taisyklės (Žin., 2010, 112-5717) bei Potencialiai pavojingų įrenginių priežiūros įstatymas (Žin., 2010, Nr. 89-2742). Potencialiai pavojingų įrenginių valdymui ir priežiūrai skiriami reikiamos kvalifikacijos ir tinkamai apmokyti darbuotojai;
- visos statybvietėje naudojamos priemonės darbo vietai paaukštinti (pastoliai, kopėčios ir pan.) ir jų naudojimas turi atitikti standartų reikalavimus;
- pastoliai ir kopėčios turi būti periodiškai apžiūrimi ne rečiau kaip kartą per 10 dienų;
- draudžiama kelti krovinį, kurio svoris didesnis už krano keliamąją galią;
- draudžiama žmonėms būti po montuojama konstrukcija;
- konstrukcijų montavimo zonoje kitus darbus vykdyti draudžiama;
- medžiagos, gaminiai ir priemonės sandėliuojamos tam skirtose vietose, pagal sandėliavimo schemas;

Aikštelėje / jei darbai vykdomi už aikštelės ribų/ turi būti reikiami užrašai, įspėjamieji ženklai, instrukcijos apie darbų saugos reikalavimus šioje statybvietėje.

Rangovas darbus vykdo pagal parengtą ir suderintą statybos darbų technologijos /vykdymo/ projektą /technologines korteles/.

Galimas krovinio	Mažiausias perkeliamo (krentančio) krovinio nuolėkio atstumas, m	
kritimo aukštis, m		
	krovinio, perkeliamo kranu,	daiktų kritimo nuo statinio atveju
	kritimo atveju	
iki 10	4	3,5

GAISRINĖ APSAUGA. Gaisrinės apsaugos klausimais griežtai vadovautis:

- „Bendrosios priešgaisrinės saugos taisyklės“;
- „Gaisrinės saugos pagrindiniai reikalavimai“;
- Kitais norminiais dokumentais ir taisyklėmis.

Statybvietėje įrengiamas priešgaisriniai stendai / skydai.

Aikštelėje turi būti reikiami užrašai, įspėjamieji ženklai, instrukcijos apie priešgaisrinius reikalavimus šioje statybvietėje.

Išorės gaisrų gesinimui vandenį panaudoti iš esamų hidrantų.

APLINKOS APSAUGA. Statybos darbai vykdomi prisilaikant aplinkos apsaugos norminių reikalavimų ir taisyklių.

Statybos aikštelė rangovo turi būti pastoviai tvarkoma. Šiukšlės turi būti kaupiamos konteineriuose: atskirai buitinėms atliekoms, atskirai statybos atliekoms ir cheminių medžiagų atliekoms. Šiukšlės ir buitinės nuotekos rangovo turi būti savalaikiai išvežamos.

Statybinės atliekos tvarkomos vadovaujantis LR atliekų įstatymo Nr.VIII-787 31 straipsnyje nustatyta tvarka.

Statybinės atliekos statybos proceso metu rūšiuojamos į:

- tinkamas naudoti vietoje atliekas / betono, medienos, metalo gaminių, termoizoliacinių medžiagų ir kt. nedegių gaminių /, kurias planuojama panaudoti aikštelių, pravažiavimų, takų, dangų pagrindams įrengti, teritorijų tvarkymui - įrengimui ar priklausinių statybai;
- tinkamas perdirbti atliekas / betono, bituminių medžiagų / baigiantis statybai pristatomos į perdirbimo gamyklas perdirbimui;
- netinkamas naudoti ir perdirbti atliekos / statybinės šiukšlės ir atliekos, tarp jų tara ir pakuotės, užterštos kenksmingomis medžiagomis / išvežamos į šiukšlių sąvartynus.

Statybinės atliekos statybos metu iki jų išvežimo ar panaudojimo kaupiamos ir saugomos aptvertoje statybos teritorijoje, konteineriuose ar kitoje uždaroje talpykloje.

Statybinių atliekų turėtojas nusprendžia, kaip ir kurią tvarkymo vietą bus gabenamos atliekos. Tai gali atlikti spec. įmonės. Taip pat jis atsako už tvarkingąją pakrovimą ir pristatymą į sąvartyną. Statybines atliekas gali priimti ir apdoroti, tik įmonė turinti sertifikatą šių darbų vykdymui.

Statytojas, baigęs statybą priduodamas statinį, priėmimo komisijai, pateikia dokumentus apie faktinį, susidariusių atliekų, netinkamų naudoti ir perdirbti, pristatymą į oficialų sąvartyną.

Rangovas privalo visomis priemonėmis saugoti statybos teritoriją nuo užterštumo, nes už tuos pažeidimus atsako pagal baudžiamosios, administracinės ir materialinės atsakomybės įstatymus.

2.5 KITI REIKALAVIMAI IR NURODYMAI

Kvalifikaciniai reikalavimai statybos rangovo (rangovų) ir subrangovų darbų vadovams bei darbuotojams mokymo - atestavimo darbuotojų saugos ir sveikatos klausimais:

- Statinio statybos darbams vadovauja tik nustatyta tvarka atestuoti vadovai (pagal STR 1.06.01:2016 „Statybos darbai. Statinio statybos priežiūra“);
- Statinio statybos vadovas - fizinis asmuo (specialistas, turintis statybos, architektūros ar kitą aukštąjį inžinerinį išsimokslinimą), atestuotas nustatyta tvarka, kuris, atstovaudamas rangovui (kai statyba vykdoma rangos būdu) ar statytojui (užsakovui) (kai statyba vykdoma ūkio būdu), įgyvendina statinio projektą nuo statybos pradžios iki statinio pripažinimo tinkamu naudoti, kartu yra bendrųjų statybos darbų vadovas, koordinuoja statinio statybos specialiųjų darbų vykdymą bei šių darbų vadovų veiklą ir pagal kompetenciją atsako už pastatyto statinio normatyvinę kokybę;

3 NURODYMAI IR REIKALAVIMAI PROJEKTO IR STATYBOS DOKUMENTŲ PARENGIMUI

3.1 STATINIO PROJEKTO EKSPERTIZĖS BŪTINUMAS

Rekonstruojamas pastatas priskiriamas ypatingiems statiniams.

Statinio projekto ekspertizė privaloma.

3.2 PASLĖPTI DARBAI

Projektuotojo atstovas neprivalo dalyvauti paslėptų darbų priėmime.

Projektuotojui pareiškus norą dalyvauti paslėptų darbų priėmime, Statybos Rangovas privalo įtraukti projektuotoją į paslėptų darbų priėmimo komisiją ir iš anksto informuoti Projektuotoją apie numatomus priduoti paslėptos darbus.

3.3 Prioriteto tvarka tarp brėžinių, specifikacijų ir kitų dokumentų. Ši specifikacija turi būti skaitoma drauge su brėžiniais. Jei tarp brėžinių ir specifikacijos iškyla kokių nors neatitikimų. Tačiau Rangovas turi atkreipti Techninės priežiūros inžinieriaus dėmesį į visus didesnius neatitikimus prieš spręsdamas apie konkrečią interpretaciją bei priimant sprendimą.

Jei projekto dokumentuose randama neatitikimų ar prieštaravimų, dokumentų viršenybė nustatoma taip:

1. techninės specifikacijos;
2. aiškinamieji raštai;
3. brėžiniai;
4. sąnaudų kiekių žiniaraščiai.

3.4 BRĖŽINIAI IR TECHNINĖS SPECIFIKACIJOS SU UŽRAŠU „TAIP PASTATYTA"

Baigus darbus ir priduodant statybą Rangovas Techninės priežiūros inžinieriui turi pateikti: darbo projektą technines specifikacijas, išpildomuosius brėžinius, dokumentaciją su visais įneštais pakeitimais, papildymais, išmatavimais, debitais ir kt. patikslinimais natūroje, su užrašu „Taip pastatyta".

3.5 PROJEKTO DALIŲ SPRENDINIŲ KEITIMO GALIMYBĖS, TVARKA ER ĮFORMINIMAS

Pagal STR1.04.04:2017 „Statinio projektavimas, projekto ekspertizė“ VI sk. projektas keičiamas papildomos sutarties su Projektuotoju ir Statytojo patvirtintos papildomos Techninės užduoties pagrindu. Projekto keitimus ir (ar) papildymus atlieka Projektą parengęs Projektuotojas.

Kai keičiami Lietuvos Respublikos statybos įstatymo 2 straipsnio 93 dalyje nurodyti esminiai statinio sprendiniai, turi būti atlikta pakeisto Projekto ekspertizė (kai ji privaloma), Projektas patvirtintas ar jam pritarta.

Atlikti Projekto sprendinių pakeitimai privalo atitikti normatyvinių statybos techninių ir normatyvinių statinio saugos ir paskirties dokumentų reikalavimus.

Atliktiems Projekto sprendinių pakeitimams turi pritarti Statytojas. Projekto sprendinių pakeitimai privalo atitikti normatyvinių statybos techninių ir normatyvinių statinio saugos ir paskirties dokumentų reikalavimus.

Projekto keitimai, papildymai ir taisymai atliekami parengiant naujos laidos projektinių sprendinių dokumentą, suteikiant Šiam dokumentui naują laidą. Jei Projekto dokumentai keičiami, papildomi ir taisomi kelis kartus, kiekvieną kartą dokumentui suteikiama nauja laida. Projekto dokumentų keitimai, papildymai ir taisymai įforminami LST 1516:2015 „Statinio projektavimas. Bendrieji įforminimo reikalavimai“ nustatyta tvarka. Pakeisti, papildyti ar pataisyti Projekto naujos laidos dokumentai pasirašomi reglamentų nustatyta tvarka.

Projektas įforminamas, komplektuojamas ir perduodamas Statytojui LST 1516:2015 „Statinio projektavimas. Bendrieji įforminimo reikalavimai, kitų reglamentų standartų ir projektavimo darbų rangos sutarties nustatyta tvarka.

4 BENDRIEJI REIKALAVIMAI STATYBOS PRODUKTAMS (GAMINIAMS IR MEDŽIAGOMS), ĮRENGINIAMS, DARBAMS IR BENDROJI JŲ PRIĖMIMO STATYBVIETĖJE TVARKA

4.1 NURODYMAI DĖL STATYBOS PRODUKTŲ (GAMINIŲ IR MEDŽIAGŲ), ĮRENGINIŲ PRIVALOMOS ATITIKTIES TECHNINĖSE SPECIFIKACIJOSE NURODYTIEMS REIKALAVIMAMS, GALIMYBĖ IR SĄLYGOS KEISTI ANALOGIŠKAIS

Visi statybiniai gaminiai, medžiagos ir priedai turi atitikti nurodytus dokumentacijoje ir turi būti nauji.

Visiems nukrypimams nuo specifikacijos turi būti gautas Techninės priežiūros inžinieriaus sutikimas.

Užsakovas turi teisę atmesti medžiagą ar įrangą, be jokių papildomų išlaidų Rangovui jei ji neatitinka specifikacijos ar estetikai keliamų reikalavimų. Tokiu atveju, Rangovas turi pateikti kitas medžiagas ir įrengimus, kurie atitinka specifikaciją ir kurių pageidauja Užsakovas.

Rangovas turi pateikti visos šioje specifikacijoje apibūdintos technologinės, mechaninės dalies ir elektros įrangos katalogus ir standartų dokumentus Užsakovo ir Techninės priežiūros inžinieriaus peržiūrai.

Rangovas neturi užsakyti pagrindinės įrangos, kol negavo Užsakovo patvirtinimo.

Rinkdamas komponentus medžiagas, Rangovas turi atsižvelgti į poreikį nepanašius kontaktuojančius metalus apsaugoti nuo korozijos.

Rangovas užtikrina, kad visa jo pateikta įranga be struktūrinių pakeitimų gali būti sumontuota projekto dokumentuose nurodytoje padėtyje. Nebus atsižvelgiama į jokius reikalavimus apmokėti papildomas išlaidas, atsiradusias dėl pampintos netinkamo dydžio įrangos modifikavimo.

4.2 NENAUDOTINOS MEDŽIAGOS (SU ASBESTU AR CHEMINIAIS PRIEDAIS IR PAN.)

Draudžiama naudoti medžiagas, kurių sudėtyje yra asbesto, kancerogenų, polifluorangliavandenilių (pvz. teflono), švino, švino druskų, kadmio druskų, chromo druskų, gyvsidabrio druskų ir nikelio druskų. Nerekomenduojama naudoti akrilnitrilo polimerų (pvz. kaučiuko, ABS plastiko), chlorpreno kaučiuko (pvz. neoprene), poliacetatų, poliuretanų, polivinilchloridų, polivinilidenechlorido, polivinilfluorido, aromatinių poliamidų, halogenidinių angliavandenilių, poliamidų. Nerekomenduojamos medžiagos negali būti kitų medžiagų sudėtyje, pvz. gumoje, klijuose, laminuotoje medienoje.

4.3 STATYBOS PRODUKTŲ (GAMINIŲ IR MEDŽIAGŲ), ĮRENGINIŲ KOKYBĘ ĮRODANTYS PRIVALOMIEJI DOKUMENTAI (ATITIKTIES SERTIFIKATAI, ATITIKTIES DEKLARACIJOS)

Visos medžiagos ir gaminiai turi būti pateikti su:

- gamintojo rekvizitais, firmos atpažinimo ženklu;
- specifikacija;
- nuoroda ar skirta interjerui ar eksterjerui; spalvos nuoroda;
- įrenginio pagaminimo data;

Rangovas privalo pristatyti visiems pagrindiniams produktams užsakymo kodus ir kilmės vietą bei pavadinimą, priežiūros, valymo bei pakeitimo tikslu.

Gaminių ir medžiagų kokybės reikalavimai: Visi gaminiai, medžiagos turi atitikti specifikacijoje ir brėžiniuose nurodomus kokybės reikalavimus. Jų įpakavimai ar pristatymo dokumentai turi nurodyti kokybę arba tokia pati informacija turi būti nurodoma kokiu nors kitu būdu.

Specifikacijoje bendrieji kokybės reikalavimai. Tokiu atveju, jei konkrečiai nebus nurodyta medžiaga, pvz. nenurodant medžiagos pavadinimo ar standarto, prieš ją perkant ji turės būti pateikiama Užsakovo patvirtinimui.

statybos produktų (gaminių ir medžiagų) kokybės kontrolė, pvz., gamybos vietoje pagal ISO 9001; statybvietėje - pasirinktinė kontrolė;

Gaminiai ir medžiagos, turintys nurodytą patvirtinimo tipą ir standartą, bei kokybės kontrolė: jei reikalaujama, kad naudojami gaminiai ir medžiagos būtų nurodyto tipo ar standarto arba jie yra įtraukti į oficialią kokybės kontrolės procedūrą jie turi turėti tipo patvirtinimo liudijimą, atitikimo standartui ar oficialų kokybės kontrolės patvirtinimą. Tipo patvirtinimo ir atitikimo standartui liudijimai negali būti atskiriami nuo produktų, o identifikacija turi būti visiškai aiški.

4.4 STATYBOS PRODUKTŲ (GAMINIŲ IR MEDŽIAGŲ) PAVYZDŽIAI, JŲ APROBAVIMO TVARKA

Pavyzdžių aprobavimo būdai turi būti suderinti su Techninės priežiūros inžinierius.

Gaminių ir medžiagų pavyzdžiai. Konkrečiai specifikacijoje nurodytų gaminių ir medžiagų pavyzdžiai turi būti pateikti Užsakovui ir Techninės priežiūros inžinieriui iki darbo pradžios patvirtinimui gauti. Nuolatiniam sulyginimui su galutiniais produktais naudojami pavyzdžiai turi būti laikomi iki pat darbų užbaigimo.

Atliktini ar pateiktini pavyzdžiai yra nurodyti specifikacijoje.

Rangovas turi įrengti pavyzdžių kambarį statybos aikštelėje.

Ruošinių gamyba. Rangovas savo sąskaita turi užtikrinti Techninės priežiūros inžinieriui, bet kuriuo darbo metu, laisvą patekimą į dirbtuves ar kitas gamybines patalpas kuriose gaminami, ruošiami ar surinkinėjami gaminiai ar elementai. Rangovas Techninės priežiūros inžinieriui prašant turi pateikti visą reikiamą įrangą kokybės kontrolei. Kokybės tikrinimo įrangą Rangovas laiko darbo vietoje ir yra atsakingas už savalaikius įrangos patikrinimus bei rodmenų teisingumą.

4.5 STATYBOS PRODUKTŲ (GAMINIŲ IR MEDŽIAGŲ) GABENIMO, SAUGOJIMO SĄLYGOS IR T. T.

Pakavimas, transportavimas, tarpinis saugojimas: Transportavimo ir tarpinio saugojimo metu visi gaminiai ir medžiagos turi būti deramai uždengti ir supakuoti. Ant kiekvieno paketo turi būti nurodytas jo turinys. Jei pristatomos prekės yra birios ir nepakuotos, numeris, rūšis, ir kokybė turi būti nurodyti pristatymo pranešime.

Gaminių ir medžiagų pristatymai: Gaminių ir medžiagų pristatymą reikia koordinuoti pagal statybos darbų grafiką. Reikia vengti nereikalingo saugojimo statybos aikštelėje. Visi tiekiami gaminiai ir medžiagos turi būti su tinkamais dokumentais.

Pristatymo patikrinimas: Atvežtų prekių išvaizdą galimus defektus ir žalą reikia patikrinti vizualiai. Prekių užsakovas yra atsakingas už pranešimų dėl galimos žalos ir defektų pateikimą. Visos pretenzijos turi būti pateikiamos prekių tiekėjui.

Saugojimas aikštelėje: Gaminiai ir statybinės medžiagos turi būti saugomos taip, kad nepablogėtų jų kokybė. Reikia laikytis kiekvienos medžiagos, gaminio nurodytų saugojimo reikalavimų ir gamintojo pateiktų galiojančių nuorodų. Statybos aikštelėje prekės turi būti laikomos tinkamose ir jei būtina, izoliuotose, sausose, šildomose ir tinkamai vėdinamose patalpose taip, kad kiekviena medžiaga būtų padėta teisingai ir lengvai patikrinama. Medžiagos ir prekės, pažeistos ar kitaip sugadintos dėl veiklos statybos aikštelėje, turi būti pakeistos naujomis Rangovo sąskaita.

4.6 PASLĖPTŲ DARBŲ PRIĖMIMO TVARKA

Rangovas privalo informuoti Užsakovo atstovus Aikštelėje ir Techninės priežiūros inžinierių kada galima tikrinti medžiagų ir įvairių stadijų darbų kokybę, prieš įrengiant sekančias konstrukcijas, ar darbus, ne vėliau kaip prieš 24 val. Techninės priežiūros inžinierius privalo 24 val. laikotarpyje atvykti ir patikrinti užbaigtus darbus. Techninės priežiūros inžinieriui neatvykus per minėtą laiko tarpą laikoma, kad darbai yra priimti ir Rangovas gali tęsti tolimesnių

konstrukcijų, dangų ir tt montavimą. Patikrinimų rezultatai turi buti užfiksuoti atitinkamais aktais ir įrašais statybos darbų žurnale.

4.7 LAIKANČIŲJŲ KONSTRUKCIJŲ, INŽINERINIŲ SISTEMŲ IŠBANDYMŲ TVARKA

Sėkmingam patikrinimui svarbu, kad prieš pradedant bandymus būtų atsižvelgta į tokius dalykus:

- šalių susitartas bandymo laikas, vieta ir būdas;
- turi būti užtikrinamas priėjimas prie visų bandomų vietų,;
- bandymams turi būti prieinami visi reikalingi dokumentai, įrankiai ir įrengimai.

Bandymų būdai turi būti suderinti su Techninės priežiūros inžinierius.

Bandymai: Turi būti atlikti visi sąlygose, normose ir Lietuvos Respublikos standartuose numatyti tyrimai.

Rezultatai turi būti laikomi Aikštelėje ir vėliau pristatomi suinteresuotoms šalims susipažinimui. Tokiu atveju, jei bandymo rezultatai yra blogesni, negu nurodyta reikalavimuose, Rangovas nedelsdamas privalo informuoti visas suinteresuotas šalis. Jei rezultatai nepatenkinami konstrukcijų ar kurio nors kito materialaus turto saugumo faktorių atžvilgiu, kurie turi esminę svarbą darbo rezultatams, Rangovas privalo nedelsdamas apie tai informuoti suinteresuotas šalis ir organizuoti susitikimą sprendimų priėmimui dėl būsimų darbų organizavimo. Jei būtina, reikia imtis saugumo priemonių, siekiant išvengti bet kokios žalos ir pavojaus. Bet kokio bandymo rezultatų slėpimas yra sunkinanti aplinkybė.

Inžinerinių sistemų išbandymo tvarka pateikiama kiekvienos inžinerinės dalies techninėse specifikacijose.

4.8 KITI REIKALAVIMAI IR NURODYMAI

BENDRIEJI REIKALAVIMAI ĮRENGINIAMS IR BENDROJI JŲ PRIĖMIMO STATYBVIETĖJE TVARKA:

Pagal LR darbuotojų saugos ir sveikatos įstatymo 16 str. Darbo priemonės:

1. Įmonėje privalo būti naudojamos tik techniškai tvarkingos darbo priemonės, atitinkančios darbuotojų saugos ir sveikatos norminių teisės aktų reikalavimus. Darbo priemonės turi būti suprojektuotos, pagamintos ir įrengtos darbo vietoje taip, kad nebūtų sudaryta galimybė darbuotojui patekti į darbo priemonės pavojingas zonas, ypač zonas, kur yra judančios dalys; aukštos ar žemos temperatūros darbo priemonių paviršiai turi būti izoliuoti; darbo priemonių valdymo įtaisai turi atitikti ergonominius reikalavimus; neturi būti galimybės darbo priemonę atsitiktinai įjungti, turi būti numatyta, kaip darbo priemonę operatyviai išjungti; darbo priemonių keliamas triukšmas, vibracija ar kita darbo aplinkos tarša neturi viršyti higienos normose nustatytų ribinių verčių (dydžių).

2. Įmonės įsigyjamos darbo priemonės privalo atitikti privalomuosius saugos reikalavimus. Privalomuosius darbo priemonių saugos reikalavimus bei jų atitikties įvertinimo procedūras nustato atitinkami techniniai reglamentai. Tais atvejais, kai gaminamoms ir tiekiamoms į rinką darbo priemonėms netaikomi techninių reglamentų nustatyti reikalavimai, darbo priemonės turi atitikti kitų darbuotojų saugos ir sveikatos norminių teisės aktų nustatytus reikalavimus.

3. Saugaus darbo priemonių naudojimo reikalavimus nustato Darbo įrenginių naudojimo bendrieji nuostatai. Privalomi konkrečios darbo priemonės saugaus naudojimo reikalavimai nustatomi darbo priemonės dokumentuose (naudojimo taisyklėse, naudojimo instrukcijose). Juos kartu su darbo priemone privalo pateikti jos gamintojas. Įmonės darbuotojų saugos ir sveikatos vietiniai (lokaliniai) norminiai teisės aktai, rengiami įvertinant darbuotojų saugos ir sveikatos norminių teisės aktų reikalavimus, nurodytus Darbo įrenginių naudojimo bendruosiuose nuostatuose, kituose darbuotojų saugos ir sveikatos norminiuose teisės aktuose, darbo priemonių naudojimo dokumentuose.

Rangovas statybos darbų technologijos projekte nurodo kaip ir kokiu būdu bus užkeliamos medžiagos. Stogo remontui reikalingos medžiagos užkeliamos keltuvu arba kranu.

Rangovas turi užtikrinti, kad kiekviena į statybą atvežta medžiagų, konstrukcijų ir įrengimų partija turėtų kokybės pažymėjimą, pasą ar sertifikatą.

5. NURODYMAI STATYBOS SKLYPO PARUOŠIMUI, (KAI NERENGIAMA ATSKIRA PASIRENGIMO STATYBAI IR STATYBOS DARBŲ ORGANIZAVIMO PROJEKTO DALIS)

5.1 GRIAUNAMI PASTATAI, STATYBINIŲ ATLIEKŲ PANAUDOJIMAS IR (AR) AR UTILIZAVIMAS

Pastato rekonstravimo metu pastatai negriaunami.

Statybinių atliekų panaudojimas ir (ar) utilizavimas:

Statybvietėje turi būti rūšiuojamos susidarančios perdirbimui tinkamos atliekos ir pakartotiniam naudojimui tinkamos konstrukcijos (medžiagos), rūšiuojamos kitos atliekos - antrinės žaliavos, pavojingos atliekos.

Nepavojingos statybinės atliekos gali būti saugomos statybvietėje ne ilgiau kaip vienerius metus nuo jų susidarymo dienos, tačiau ne ilgiau kaip iki statybos darbų pabaigos. Pavojingos statybinės atliekos turi būti saugomos pagal Atliekų tvarkymo taisyklėse nustatytus reikalavimus ne ilgiau kaip 3 mėnesius nuo jų susidarymo, tačiau ne ilgiau kaip iki statybos darbų pabaigos taip, kad nekeltų pavojaus aplinkai ir žmonių sveikatai.

Inertinės (nepavojingos) statybinės atliekos gali būti smulkinamos mobilia įranga statybvietėje.

Neapdorotos nepavojingos statybinės atliekos gali būti sunaudojamos žemės ūkyje, energijai gauti ar kitoms reikmėms aplinkai ir žmonių sveikatai saugiu būdu.

Naudojimui ir (ar) šalinimui atvežtas statybines atliekas patikrina statybines atliekas naudojanti ir (ar) šalinanti įmonė. Statybinės atliekos, kurių perdirbti ar kitaip panaudoti nėra galimybių, turi būti šalinamos pagal Atliekų sąvartynų įrengimo, eksploatavimo, uždarymo ir priežiūros po uždarymo taisyklėse nustatytus reikalavimus.

5.2 MEDŽIŲ, KRŪMŲ KIRTIMAS

Pastato rekonstravimo metu medžiai nekertami. Krūmai kertami tik tie, kurie trukdo nuogrindos įrengimui.

5.3 BŪTINI LAIKINI PASTATAI IR INŽINERINIAI TINKLAI, KELIAI, REIKALAVIMAI IR LAIKINOS SĄLYGOS JIEMS

Laikinų pastatų įrengimas statybvietėje numatomas tuo atveju, jei pastato savininkas nesutiks skirti patalpų darbuotojų reikmėms rekonstruojamame statinyje. Jei rengiamas statybos darbų technologijos (vykdymo) projektas, jame numatomos įrengti nuolatinės ar laikinos darbuotojų buvimo vietos (gamybinės buities patalpos, poilsio vietos, žmonių praėjimai) turi būti už pavojingų zonų ribų. Statybos darbų technologiniame projekte numatomos darbuotojų buities, sanitarinės ir higienos patalpos: persirengimo kambariai ir drabužių spintelės, dušai ii- praustuvai, tualetai ir praustuvai. Jeigu darbuotojų buitiniams - gamybiniams poreikiams patenkinti statomi laikini vagonėliai, juose įrengiamos vietos darbuotojams persirengti, pavalgyti.

Laikinų buitinių patalpų pareikalavimas skaičiuojamas pagal formulę: ϒ SBP=SN x N, Kur: SN - normatyvinis patalpos plotas, N - maksimalus darbininkų skaičius pamainoje.

Vienam darbininkui skiriama: rūbinių SR=0.6 m^2, džiovyklų SD=0.2 m^2, apšilimo patalpų SA=0.1 m^2, valgio priėmimo patalpų Sv=0.25 m^2

SN=SR+SD+SA+Sv=0.6 m^2+0.2 m^2+0.1 m^2+0.25 m^2=1.15 m^2

ϒ SBP=SN x N=1.15 x N m^2

Tokiu būdu, pagal Rangovo priimtą maksimalų darbuotojų skaičių pamainoje, apskaičiuojamas reikalingas buitinių patalpų plotas. Jeigu darbuotojų buitinės-gamybinės patalpos įrengiamos laikinuose vagonėliuose, šaltuoju laikotarpiu patalpos juose turi būti šildomos uždaro tipo elektriniais-tepaliniais radiatoriais. Darbuotojų poreikiams greta laikinų vagonėlių pastatomi kilnojami biotualetai.

6 STATYBOS DARBŲ ORGANIZAVIMAS IR METODAI (KAI NERENGIAMA PASIRENGIMO STATYBAI IR STATYBOS DARBŲ ORGANIZAVIMO PROJEKTO DALIS):

6.1 STATINIŲ STATYBOS EILIŠKUMAS

Statyba vykdoma vienu etapu.

6.2 SPECIALŪS REIKALAVIMAI STATYBOS DARBŲ ORGANIZAVIMUI IR TECHNOLOGIJAI

Statybvietės paruošiamieji darbai pradedami nuo statybvietės aptvėrimo surenkama vielos tinklo tvora h-1.8 m., įrengiami apsauginiai stogeliai ties pagrindiniais įėjimais į pastatą bei pastatomi įspėjamieji ženklai apie numatytas darbo saugos pavojingas zonas. Iškeliami naikinami inžineriniai tinklai, prieš tai juos atjungus. Įvažiavimas- išvažiavimas į statybvietę numatomas iš Dvaro gatvės, esamu žvyro keliu. Statybvietės laikinam apšvietimui prožektoriai tvirtinami ant medinių atramų.

Prieš statybos darbų pradžią Rangovo paruoštas statybos darbų vykdymo technologinis projektas su numatomu konkrečių darbų atlikimo grafiku teikiamas suderinimui su užsakovu ir techninės priežiūros inžinieriumi.

Vanduo statybos poreikiams tenkinti imamas iš esamų vandentiekio tinklų, o vanduo atsigėrimui į objektą atvežamas kiekvieną dieną spec. plastikiniuose 10 litrų talpos induose.

Darbuotojai ryšį su savo bendrove ar kitais abonentais palaikys mobiliaisiais telefonais.

Matomose vietose turi būti aiškiai nurodyti gelbėjimo tarnybų (greitosios medicininės pagalbos, gaisrinės ir avarinės dujų tarnybos) telefono numeriai ir adresai.

6.3 REIKALAVIMAI STATYBOS ĮRANGAI IR TRANSPORTO PRIEMONĖMS

Visa įranga, technika, priedai ir statybos metodai turi tenkinti Lietuvos Respublikos darbo saugos reikalavimus.

7 STATYBOS UŽBAIGIMAS AR DEKLARAVIMAS APIE STATYBOS UŽBAIGIMĄ

7.1 RANGOVO IR SUBRANGOVŲ RENGIAMA DOKUMENTACIJA IR REIKALAVIMAI JAI PARENGTI

Priduodant projekto darbus Rangovas privalo pateikti visų panaudotų medžiagų konstrukcijų ir įrangos sertifikatų, techninių pasų ir kitos informacijos rinkinius, dengtų darbų ir laikančių konstrukcijų pridavimo aktus, lauko inžinerinių tinklų išpildomuosius brėžinius ir kitą dokumentaciją, kurią pareikalaus valstybinės institucijos remdamosi Lietuvos respublikos įstatymais ir norminiais aktais. Statybos metu Rangovas turi pastoviai vesti Lietuvoje nustatytos formos statybos darbų žurnalą, kuris būtų prieinamas Užsakovo peržiūrai.

7.2 STATYBOS DARBŲ PRIĖMIMO TVARKA IR DOKUMENTAI

Rangovas organizuoja priėmimą pagal STR 1.05.01:2017 „Statybą leidžiantys dokumentai. Statybos užbaigimas. Statybos sustabdymas. Savavališkos statybos padarinių šalinimas. Statybos pagal neteisėtai išduotą statybą leidžiantį dokumentą padarinių šalinimas“ ir kviečia Užsakovą į priėmimą, kad galėtų gauti galutinio priėmimo aktą. Tikrinimo akte turi būti nurodyti nebaigti darbai ir defektų taisymas. Tie, kuriuos Užsakovas sutinka pataisyti vėliau per defektų šalinimo laikotarpį, turi būti registruojami atskirai.

Darbai pagal patikrinimo įrašus, išskyrus šalintinus vėliau, turi būti atliekami neatidėliotinai ir tikrinami atskirai bei patvirtinami pagal galutinio priėmimo akto reikalavimus.

8 PAPILDOMI BENDRIEJI REIKALIVAI IR INSTRUKCIJOS

8.1 VYKDYMAS

Visi darbai turi būti atliekami taikant bendrai naudojamus ir pageidautinus darbo metodus, patyrusią ir tinkamą darbo jėgą.

Jei Rangovas nori panaudoti metodą, kuris nukrypsta nuo dokumentacijoje pateikto metodo, Rangovas turi prašyti leidimo iš Techninės priežiūros inžinieriaus. Darbo metodo pakeitimo patvirtinimas jokiu lygiu nesumažina Rangovo atsakomybės. Bet kokį perprojektavimą dėl metodo pakeitimo privalo kompensuoti Rangovas.

8.1.1 ATASKAITOS

Visi klausimai, turintys įtakos darbams, turi būti aptarti prieš darbų pradžią. Darbo planai, įskaitant darbų saugos ir priešgaisrinės apsaugos priemones turi būti paruošti iš anksto, įregistruoti dokumentuose, jų turi būti laikomasi, jie turi būti tikrinami ir atitinkamai pagal juos turi būti atsiskaitoma pagal Rangovo pateiktą Užsakovui ir jo patvirtintą kokybės užtikrinimo sistemą.

8.1.2 MONTAVIMO METODAI IR DARBO SĄLYGOS

Visi darbai turi būti atliekami pagal dokumentacijoje ir gamintojo pateiktas instrukcijas bei taikant tinkamus darbo metodus, o taip pat pagal naudingą gamybinę patirtį.

Darbo sąlygos ir kiti faktoriai, turintys įtakos darbų įvykdymui, turi būti numatyti iš anksto.

8.1.3 NAUDOJIMAS STATYBOS METU

Jei iki darbų priėmimo bus naudojama kuri nors pastovi įranga, ji rūpestingai turi būti apsaugojama pagal Užsakovo instrukcijas. Be Užsakovo leidimo įrangos naudojimas yra neleidžiamas.

8.1.4 APSAUGA

Nebaigtos ir užbaigtos statinių dalys turi būti saugomos nuo apgadinimų tolimesnių darbų metu. Turi būti saugoma nuo mechaninio poveikio, nuo purvo, korozijos, lietaus, drėgmės, sniego, ledo, užšalimo, per didelės kaitros ir per greito džiūvimo.

8.2 KITOS SĄLYGOS

8.2.1 ANGOS IR NIŠOS

Jei bus atliekamas skylių išmušimas, pjovimas ar atitinkami veiksmai, darbai turi būti atliekami taip, kad pabaigus juos, konstrukcijos liktų nesugadintos. Darbo aplinka turi būti sutvarkoma, kad atitiktų aplinkos reikalavimus.

8.2.2 VARŽTAI, TVIRTINIMAI IR ATRAMOS

Visų tvirtinimo elementų ir t.t. dydis, stiprumas, skaičius ir kitos savybės turi būti sukonstruoti taip, kad atlaikytų numatytas apkrovas, išlaikant saugumo reikalavimus, ir nesilpnintų pagrindo ar konstrukcijos, kuriai leistina tokia apkrova.

Dėl bet kurio tipo varžtų, tvirtinimų, atramų ir t.t, kurie nenurodyti specifikacijose panaudojimo, Rangovas turi kreiptis į Užsakovą leidimo.

Visi tvirtinimo elementai, pagaminti iš plieno, turi būti apsaugoti nuo korozijos ar pagaminti iš nerūdijančio plieno, išskyrus dalis, liekančias betone. Korozijos apsauga betonu turi būti ne mažiau kaip 20 mm.

Visos į betono konstrukcijas įmontuotos dalys turi būti atliekamos inkarų pagalba.

Mediniai į betoną inkaruojami pagrindai turi būti gerai prigludę ir padaryti tik iš impregnuotos medienos. Jei reikia, naudoti varžtus.

Jei gelžbetoninėse konstrukcijose nenumatyta metalinių įdėtinių detalių, visi elementai prie betono konstrukcijų tvirtinami inkarinių varžtų pagalba.

8.2.3 REMONTAS (DEFEKTŲ TAISYMAS)

Jei nenurodyta kitaip, visos angos, įdubimai ir panašūs paviršiai turi būti užlyginami ir apdailinami. Paviršių savybės ir išvaizda turi būti kiek įmanoma panašesnė supantiems paviršiams. Kur jungiasi dvi dalys, jungčių stiprumas ir išvaizda turi atitikti jiems nurodytus reikalavimus.

Remontas leidžiamas tais atvejais, kur tokia procedūra nesusilpnins konstrukcijos ar nepablogins išvaizdos. Remontą reikia riboti iki minimumo ir nedaryti iš anksto nepatikrinus tokio užtaisymo masto ir metodo.

8.3 ŽYMĖJIMAI IR ŽENKLAI

Žymėjimai

Įranga, inžinerinių sistemų dalys, vamzdynai, ortakiai, kabeliai ir t.t., kurie būtini tolimesnėje pastato eksploatacijoje, turi būti pažymėti identifikaciniais ženklais susitartu su Užsakovu būdu.

Ženklai

Nepriklausomai nuo brėžinio, kuriame apibūdinti žymėjimai, ženklai turi būti unifikuoti. Visi patalpų, krypčių ir panašūs ženklai, kurie svarbūs naudojantis pastatu, yra nurodyti specifikacijoje.

8.4 TIKRINIMAI IR PRIDAVIMAS EKSPLOATACIJAI. ATSAKOMYBĖS UŽ DEFEKTUS LAIKOTARPIS

Defektai, kurie galėtų sukelti nepatogumų ar papildomą žalą, turi būti taisomi iškart arba per su užsakovu suderintą atskirą defektų šalinimo terminą.

Visi remonto darbai turi būti atliekami Rangovo ar tiekėjų esant tinkamai Rangovo priežiūrai.

Visi darbai turi būti atliekami laikantis darbo metodų ir kokybės standartų, pateikiamų kontrakte.

8.5 GARANTIJA

Rangovui tenka Lietuvos Respublikos įstatymų numatyta administracinė, civilinė ir baudžiamoji atsakomybė už blogai atliktų statybos darbų padarinius statybos metu ir per nustatytą statinio garantinį laiką (kurio pradžia skaičiuojama nuo statinio atidavimo naudoti dienos).

Rangovas privalo garantiniu laikotarpiu savo sąskaita skubiai ištaisyti trūkumus, kilusius dėl nepakankamos darbo kokybės, blogos konstrukcijos ir nestandartinių medžiagų.

Pataisytų ar pakeistų dalių garantija visada prasideda naujo remonto užbaigimo dieną.

PV Andrius Ganusauskas

GYDYMO PASKIRTIES PASTATO VYDŪNO G. 56D, JURBARKE, KAPITALINIO REMONTO PROJEKTAS

APLINKOS APSAUGA

STATYBINIŲ ATLIEKŲ TVARKYMAS

Vadovaujantis statybinių atliekų tvarkymo taisyklėmis (2006-12-06 įsakymo Nr.D1-637) statybinis laužas ir kitos medžiagos bus išrūšiuojamos. Nepavojingos statybinės atliekos gali būti saugomos statybvietėje ne ilgiau kaip vienerius metus nuo jų susidarymo dienos, tačiau ne ilgiau kaip iki statybos darbų pabaigos.

Duomenys apie susidarančių atliekų kiekius pateikti žemiau esančioje lentelėje:

Technologinis procesas	Atliekos						Atliekų saugojimas objekte		Numatomi atliekų tvarkymo būdai
	Pavadinimas	Kiekis t	Agregatinis būvis (kietas, skystas, pastos)	Kodas pagal atliekų sąrašą	Statistinės klasifikacijos kodas	Pavojingumas	Laikymo sąlygos	Didžiausias kiekis	
1	2	3	4	5	6	7	8	9	10
Pastato palangių išmontavimas, karkasinių pertvarų griovimas	Metalai (skardos)	Iki 0,1t	kietas	1704	06	Nepavojingas	Krūvoje	Iki 0,1t	Atliekų tvarkytojui pagal sutartį
Pastato palangių išmontavimas, karkasinių pertvarų griovimas	medinės k-jos	Iki 0,1 m^3	kietas	170201	07,5	Nepavojingos	Krūvoje	Iki 0,1 m^3	Supjaustomos į malkas / Atliekų tvarkytojui pagal sutartį
Esamų langų išmontavimas	stiklas	Iki 0,1 m^3	kietas	170202	07,5	Nepavojingos	Krūvoje	Iki 0,1 m^3	Atliekų tvarkytojui pagal sutartį

0	2024-07			Statybos leidimui, konkursui	
Laida	Išleidimo data			Laidos statusas. Keitimo priežastis (jei taikoma)	
Atestato Nr.	ARCH SPRENDIMAI	MB „ArchSprendimai". Įm. k. 302950506 Adresas: Kauno g. 99, Jurbarkas; mob. tel. +370 614 81077, +370 686 11403 el. paštas: info@archsprendimai.lt		STATINIO PROJEKTO PAVADINIMAS: GYDYMO PASKIRTIES PASTATO VYDŪNO G. 56D, JURBARKE, KAPITALINIO REMONTO PROJEKTAS	
	PAREIGOS	V. PAVARDĖ	PARAŠAS	DATA	STATINIO NUMERIS IR PAVADINIMAS: 33D1p – VAIKŲ POLIKLINIKA
A 2134	PV	A. GANUSAUSKAS		2024-12	
					DOKUMENTO PAVADINIMAS: STATYBINIŲ ATLIEKŲ TVARKYMAS — LAIDA 0
LT	STATYTOJAS: JURBARKO RAJONO SAVIVALDYBĖS VISUOMENĖS SVEIKATOS BIURAS			DOKUMENTO ŽYMUO: 24-13-AS-TDP-BD.SAT	LAPAS 1 / LAPŲ 2

Mūrinių pertvarų griovimas	plytos	Iki 5 m^3	kietas	170102	12,11	Nepavojingos	Krūvoje	Iki 5 m^3	Panaudojama kaip antrinė statybinė medžiaga
Sąramų griovimas Pėsčiųjų takų, nuogrindos ardymas, laiptinių aikštelių remontas	Gelžbetonis	Iki 5 t	kietas	170101	13,11	Nepavojingas	Krūvoje	Iki 5 t	Panaudojama kaip antrinė statybinė medžiaga (betono traiškanos)

GYDYMO PASKIRTIES PASTATO VYDŪNO G. 56D, JURBARKE, KAPITALINIO REMONTO PROJEKTAS

PROJEKTO PARENGIMUI NAUDOTŲ KOMPIUTERINIŲ PROGRAMŲ SĄRAŠAS

Projekto **bendroji, sklypo plano** parengtos naudojant šias programas:

Tekstiniai dokumentai: *Open Office 4 (nemokama).*

PDF dokumentai: *PDFBinder (nemokama); PDF Creator (nemokama).*

Grafinė dalis: *ZwCad 2014 (licencija), NanoCAD (licencija).*

Projekto **architektūrinė ir konstrukcinė dalys** parengtos naudojant šias programas:

Tekstiniai dokumentai: *Open Office 4 (nemokama).*

PDF dokumentai: *PDFBinder (nemokama); PDF Creator (nemokama).*

Grafinė dalis: *Archicad 21 (licencija), ZwCad 2014 (licencija), NanoCAD (licencija).*

Projekto **šildymo ir vėdinimo, vandentiekio ir nuotekų šalinimo dalis** parengta naudojant šias programas:

Tekstiniai dokumentai: *Open Office 4 (nemokama).*

PDF dokumentai: *PDFBinder (nemokama); PDF Creator (nemokama).*

Grafinė dalis: *NanoCAD (licencija).*

Projekto **elektrotechninė, elektroninių ryšių (telekomunikacijų), gaisro aptikimo ir signalizavimo** dalis parengta naudojant šias programas:

Tekstiniai dokumentai: *Open Office 4 (nemokama).*

PDF dokumentai: *PDFBinder (nemokama); PDF Creator (nemokama).*

Grafinė dalis: *NanoCAD (licencija).*

Projekto **statybos skaičiuojamosios kainos dalis** parengta naudojant šias programas:

Sistela (licencija).

0	2024-12			Statybos leidimui, konkursui, rangai	
Laida	Išleidimo data			Laidos statusas. Keitimo priežastis (jei taikoma)	
Atestato Nr.	ARCH SPRENDINIAI MB „ArchSprendimai". Įm. k. 302850506 Adresas: Kauno g. 99, Jurbarkas; mob. tel. +370 614 81077, +370 686 11403 el. paštas: info@archsprendimai.lt			STATINIO PROJEKTO PAVADINIMAS: GYDYMO PASKIRTIES PASTATO VYDŪNO G. 56D, JURBARKE, KAPITALINIO REMONTO PROJEKTAS	
	PAREIGOS	V. PAVARDĖ	PARAŠAS	DATA	STATINIO NUMERIS IR PAVADINIMAS: 33D1p – VAIKŲ POLIKLINIKA
A 2134	PV	A. GANUSAUSKAS		2024-12	
					DOKUMENTO PAVADINIMAS: PROGRAMINĖS ĮRANGOS SĄRAŠAS — LAIDA: 0
LT	STATYTOJAS: JURBARKO RAJONO SAVIVALDYBĖS VISUOMENĖS SVEIKATOS BIURAS			DOKUMENTO ŽYMUO: 24-13-AS-TDP-BD.PIS	LAPAS: 1 / LAPŲ: 2

GYDYMO PASKIRTIES PASTATO VYDŪNO G. 56D, JURBARKE, KAPITALINIO REMONTO PROJEKTAS

STATINIO PROJEKTO DALIŲ TARPUSAVIO SUDERINAMUMO LENTELĖ

Patvirtinimas, kad susipažinta su visų projektų dalių sprendiniais ir jie įvertinti parengtoje projekto dalyje.

Eil. Nr.	Bylos pavadinimas	Bylos žymuo	PDV / kvalif. atestato Nr.	Parašas
1.	Bendroji dalis	24-13-AS-TDP-BD	A. Ganusauskas/ A 2134	
2.	Sklypo plano dalis	24-13-AS-TDP-SP	A. Ganusauskas/ A 2134	
3.	Architektūrinė dalis	24-13-AS-TDP-A	A. Ganusauskas/ A 2134	
4.	Konstrukcijų dalis	24-13-AS-TDP-SK	A. Ramonis / 14841	
5.	Šildymo, vėdinimo dalis	24-13-AS-TDP-ŠV	S. Pušinskas / 32801	
6.	Vandentiekio, nuotekų dalis	24-13-AS-TDP-VN	S. Pušinskas / 32801	
7.	Elektrotechninė	24-13-AS-TDP-E	T. Lidys / 40121	
8.	Gaisro aptikimo ir signalizavimo dalis	24-13-AS-TDP-GAS	T. Lidys / 40121	
9.	Elektroninių ryšių (telekomunikacijų) dalis	24-13-AS-TDP-ER	T. Lidys / 40121	

Projekto vadovas A. Ganusauskas

VALSTYBĖS ĮMONĖ REGISTRŲ CENTRAS
Vilnius, Studentų g. 39, LT-08106, tel. +370 5 268 8262, el. p. info@registrucentras.lt
Duomenys kaupiami ir saugomi Juridinių asmenų registre, kodas 124110246

NEKILNOJAMOJO TURTO REGISTRO DUOMENŲ BAZĖS IŠRAŠAS

2024-04-15 14:51:06

1. Nekilnojamojo turto registre įregistruotas turtas:

Registro Nr.: **44/2029914**
Registro tipas: **Žemės sklypas**
Sudarymo data: **2016-01-14**
Adresas: **Jurbarkas, Vydūno g. 56D**

2. Nekilnojamieji daiktai:

2.1. **Žemės sklypas**

Unikalus daikto numeris: **4400-4071-0527**
Žemės sklypo kadastro numeris ir kadastro vietovės pavadinimas: **9420/0007:161 Jurbarko m. k.v.**
Daikto pagrindinė naudojimo paskirtis: **Kita**
Žemės sklypo naudojimo būdas: **Visuomeninės paskirties teritorijos**
Žemės sklypo plotas: **1.3300 ha**
Kelių plotas: **0.0943 ha**
Užstatyta teritorija: **1.1682 ha**
Kitos žemės plotas: **0.0675 ha**
Žemės ūkio naudmenų našumo balas: **41.0**
Matavimų tipas: **Žemės sklypas suformuotas atliekant kadastrinius matavimus**
Vidutinė rinkos vertė: **27100 Eur**
Vidutinės rinkos vertės nustatymo data: **2015-12-09**
Vidutinės rinkos vertės nustatymo būdas: **Masinis vertinimas**
Kadastro duomenų nustatymo data: **2015-12-09**

3. Daikto priklausiniai iš kito registro: įrašų nėra

4. Nuosavybė:

4.1. **Nuosavybės teisė**

Savininkas: **LIETUVOS RESPUBLIKA, a.k. 111105555**
Daiktas: **žemės sklypas Nr. 4400-4071-0527, aprašytas p. 2.1.**
Įregistravimo pagrindas: **2015-12-17 Nacionalinės žemės tarnybos teritorinio skyriaus vedėjo sprendimas Nr. 32SK-721-(14.32.110)**
2016-01-25 Nacionalinės žemės tarnybos teritorinio skyriaus vedėjo įsakymas Nr. 32V-31-(14.32.2)
Įrašas galioja: **Nuo 2016-01-25**

5. Valstybės ir savivaldybių žemės patikėjimo teisė:

5.1. **Valstybinės žemės patikėjimo teisė**

Patikėtinis: **JURBARKO RAJONO SAVIVALDYBĖ, a.k. 111106276**
Daiktas: **žemės sklypas Nr. 4400-4071-0527, aprašytas p. 2.1.**
Įregistravimo pagrindas: **2024-01-10 Lietuvos Respublikos Vyriausybės nutarimas Nr. 32**
2024-01-26 Perdavimo - priėmimo aktas Nr. G6-8/4MŽP-11-(15.4.33 E)
Įrašas galioja: **Nuo 2024-01-31**

6. Kitos daiktinės teisės:

6.1. **Kelio servitutas - teisė važiuoti transporto priemonėmis, naudotis pėsčiųjų taku (tarnaujantis)**

Daiktas: **žemės sklypas Nr. 4400-4071-0527, aprašytas p. 2.1.**
Įregistravimo pagrindas: **2015-12-17 Nacionalinės žemės tarnybos teritorinio skyriaus vedėjo sprendimas Nr. 32SK-721-(14.32.110)**
2016-01-25 Nacionalinės žemės tarnybos teritorinio skyriaus vedėjo įsakymas Nr. 32V-31-(14.32.2)
Plotas: **0.0118 ha**
Įrašas galioja: **Nuo 2016-01-25**

6.2. **Kelio servitutas - teisė važiuoti transporto priemonėmis, naudotis pėsčiųjų taku (tarnaujantis)**

Daiktas: **žemės sklypas Nr. 4400-4071-0527, aprašytas p. 2.1.**
Įregistravimo pagrindas: **2015-12-17 Nacionalinės žemės tarnybos teritorinio skyriaus vedėjo sprendimas Nr. 32SK-721-(14.32.110)**
2016-01-25 Nacionalinės žemės tarnybos teritorinio skyriaus vedėjo įsakymas Nr. 32V-31-(14.32.2)
Plotas: **0.0094 ha**
Įrašas galioja: **Nuo 2016-01-25**

6.3. **Kelio servitutas - teisė važiuoti transporto priemonėmis, naudotis pėsčiųjų taku (tarnaujantis)**

Daiktas: **žemės sklypas Nr. 4400-4071-0527, aprašytas p. 2.1.**
Įregistravimo pagrindas: **2015-12-17 Nacionalinės žemės tarnybos teritorinio skyriaus vedėjo sprendimas Nr. 32SK-721-(14.32.110)**
2016-01-25 Nacionalinės žemės tarnybos teritorinio skyriaus vedėjo įsakymas Nr. 32V-31-(14.32.2)
Plotas: **0.0244 ha**
Įrašas galioja: **Nuo 2016-01-25**

6.4. **Kelio servitutas - teisė važiuoti transporto priemonėmis, naudotis pėsčiųjų taku (tarnaujantis)**

Daiktas: **žemės sklypas Nr. 4400-4071-0527, aprašytas p. 2.1.**

Įregistravimo pagrindas: 2015-12-17 Nacionalinės žemės tarnybos teritorinio skyriaus vedėjo sprendimas Nr. 32SK-721-(14.32.110)
2016-01-25 Nacionalinės žemės tarnybos teritorinio skyriaus vedėjo įsakymas Nr. 32V-31-(14.32.2)
Plotas: 0.1084 ha
Įrašas galioja: Nuo 2016-01-25

7. Juridiniai faktai:

7.1. Nekilnojamasis daiktas yra nekilnojamųjų kultūros vertybių teritorijoje (jų apsaugos zonoje)
Daiktas: žemės sklypas Nr. 4400-4071-0527, aprašytas p. 2.1.
Įregistravimo pagrindas: 2017-08-07 Kultūros paveldo departamento pranešimas Nr. 08-01
Aprašymas: 2015-06-17 Vertinimo tarybos aktas Nr.: KPD-RM-2232
Įrašas galioja: Nuo 2017-08-24

8. Žymos:

8.1. Teritorija, kurioje taikomos SŽNS, neįregistruota Nekilnojamojo turto registre: vandens tiekimo ir nuotekų, paviršinių nuotekų tvarkymo infrastruktūros apsaugos zonos (III skyrius, dešimtasis skirsnis)
Daiktas: žemės sklypas Nr. 4400-4071-0527, aprašytas p. 2.1.
Įregistravimo pagrindas: 2019-06-06 Lietuvos Respublikos specialiųjų žemės naudojimo sąlygų įstatymas Nr. XIII-2166
2019-12-19 Lietuvos Respublikos žemės ūkio ministro įsakymas Nr. 3D-711
Plotas: 0.3376 ha
Įrašas galioja: Nuo 2023-01-01

8.2. Teritorija, kurioje taikomos SŽNS, neįregistruota Nekilnojamojo turto registre: šilumos perdavimo tinklų apsaugos zonos (III skyrius, dvyliktasis skirsnis)
Daiktas: žemės sklypas Nr. 4400-4071-0527, aprašytas p. 2.1.
Įregistravimo pagrindas: 2019-06-06 Lietuvos Respublikos specialiųjų žemės naudojimo sąlygų įstatymas Nr. XIII-2166
2019-12-19 Lietuvos Respublikos žemės ūkio ministro įsakymas Nr. 3D-711
Plotas: 0.0292 ha
Įrašas galioja: Nuo 2023-01-01

8.3. Teritorija, kurioje taikomos SŽNS, neįregistruota Nekilnojamojo turto registre: elektros tinklų apsaugos zonos (III skyrius, ketvirtasis skirsnis)
Daiktas: žemės sklypas Nr. 4400-4071-0527, aprašytas p. 2.1.
Įregistravimo pagrindas: 2019-06-06 Lietuvos Respublikos specialiųjų žemės naudojimo sąlygų įstatymas Nr. XIII-2166
2019-12-19 Lietuvos Respublikos žemės ūkio ministro įsakymas Nr. 3D-711
Plotas: 0.0883 ha
Įrašas galioja: Nuo 2023-01-01

8.4. Teritorija, kurioje taikomos SŽNS, neįregistruota Nekilnojamojo turto registre: elektroninių ryšių tinklų elektroninių ryšių infrastruktūros apsaugos zonos (III skyrius, vienuoliktasis skirsnis)
Daiktas: žemės sklypas Nr. 4400-4071-0527, aprašytas p. 2.1.
Įregistravimo pagrindas: 2019-06-06 Lietuvos Respublikos specialiųjų žemės naudojimo sąlygų įstatymas Nr. XIII-2166
2019-12-19 Lietuvos Respublikos žemės ūkio ministro įsakymas Nr. 3D-711
Plotas: 0.1423 ha
Įrašas galioja: Nuo 2023-01-01

9. Teritorijos, kuriose taikomos SŽNS, įrašytos į NTK kadastro duomenų bylą įrašytų duomenų pagrindu: įrašų nėra

10. Daikto registravimas ir kadastro žymos:

10.1. Kadastrinius matavimus atliko (kadastro žyma)
Į "Primega", a.k. 159990219
Daiktas: žemės sklypas Nr. 4400-4071-0527, aprašytas p. 2.1.
Įregistravimo pagrindas: 2015-12-08 Nekilnojamojo daikto kadastro duomenų byla Kvalifikacijos pažymėjimas Nr. 2M-M-1125
Įrašas galioja: Nuo 2016-01-25

10.2. Suformuotas naujas (daikto registravimas)
Daiktas: žemės sklypas Nr. 4400-4071-0527, aprašytas p. 2.1.
Įregistravimo pagrindas: 2015-12-08 Nekilnojamojo daikto kadastro duomenų byla
2015-12-17 Nacionalinės žemės tarnybos teritorinio skyriaus vedėjo sprendimas Nr. 32SK-721-(14.32.110)
2016-01-25 Nacionalinės žemės tarnybos teritorinio skyriaus vedėjo įsakymas Nr. 32V-31-(14.32.2)
Įrašas galioja: Nuo 2016-01-25

11. Duomenys apie įregistruotas teritorijas, kuriose taikomos specialiosios žemės naudojimo sąlygos:

11.1. Elektroninių ryšių tinklų elektroninių ryšių infrastruktūros apsaugos zonos (III skyrius, vienuoliktasis skirsnis)
Teritorijos unikalus numeris: 100348939
Įregistravimo pagrindas: Lietuvos Respublikos susisiekimo ministerija; 2022-04-21 Telia tinklo apsaugos zonos planas Jurbarko rajono savivaldybėje Nr. 3-204
Įregistravimo data: 2022-05-04
Žemės sklypo plotas, patenkantis į Teritoriją: 548 kv. m, nuo 2023-01-04

11.2. Teritorijos pavadinimas: Elektros tinklų apsaugos zonos (III skyrius, ketvirtasis skirsnis)
Teritorijos unikalus numeris: 100211558
Įregistravimo pagrindas: Lietuvos Respublikos energetikos ministerija; 2022-01-06 Įsakymas dėl Jurbarko elektros tinklų teritorijų plano patvirtinimo Nr. 1-4
Įregistravimo data: 2022-01-20
Žemės sklypo plotas, patenkantis į Teritoriją: 64 kv. m, nuo 2023-01-05

12. Registro pastabos ir nuorodos: įrašų nėra

13. Kita informacija: įrašų nėra

14. Informacija apie duomenų sandoriui tikslinimą: įrašų nėra

Dokumentą atspausdino SAULIUS LAPĖNAS

VALSTYBĖS ĮMONĖ REGISTRŲ CENTRAS
Studentų g. 39, LT-08106 Vilnius, tel. +370 5 268 8262, el. p. info@registrucentras.lt
Duomenys kaupiami ir saugomi Juridinių asmenų registre, kodas 124110246

NEKILNOJAMOJO TURTO REGISTRO DUOMENŲ BAZĖS IŠRAŠAS

2025-05-05 13:11:47

1. Nekilnojamojo turto registre įregistruotas turtas:

Registro Nr.: **44/502086**
Registro tipas: **Statiniai**
Sudarymo data: **2005-11-29**
Adresas: **Jurbarkas, Vydūno g. 56D**

2. Nekilnojamieji daiktai:

2.1. **Pastatas - Poliklinika**

Unikalus daikto numeris: **4400-0738-9280**
Paskirties grupė: **Visuomeninių**
Daikto pagrindinė naudojimo paskirtis: **Gydymo**
Žymėjimas plane: **34D3p**
Statybos pradžios metai: **1985**
Statybos pabaigos metai: **1985**
Baigtumo procentas: **100 %**
Šildymas: **Centrinis šildymas iš centralizuotų sistemų**
Vandentiekis: **Komunalinis vandentiekis**
Nuotekų šalinimas: **Komunalinis nuotekų šalinimas**
Dujos: **Nėra**
Sienos: **Plytos**
Stogo danga: **Bitumas**
Aukštų skaičius: **3**
Bendras plotas: **3116.31 kv. m**
Pagrindinis plotas: **2079.61 kv. m**
Tūris: **12989 kub. m**
Užstatytas plotas: **1005.00 kv. m**
Koordinatė X: **6106077**
Koordinatė Y: **420240**
Vidutinė rinkos vertė: **351888 Eur**
Vidutinės rinkos vertės nustatymo būdas: **Masinis vertinimas**
Vidutinės rinkos vertės nustatymo data: **2007-08-03**
Kadastro duomenų nustatymo data: **2007-08-03**
Pastato (jo dalies) energinio naudingumo klasė: **C**
Skaičiuojamosios šiluminės energijos sąnaudos pastatui (jo daliai) šildyti: **83.84 kWh/m2/m.**

2.2 **Pastatas - Vaikų poliklinika**

Unikalus daikto numeris: **4400-0738-9180**
Paskirties grupė: **Visuomeninių**
Daikto pagrindinė naudojimo paskirtis: **Gydymo**
Žymėjimas plane: **33D1/p**
Statybos pradžios metai: **1989**
Statybos pabaigos metai: **1989**
Rekonstravimo pradžios metai: **2007**
Rekonstravimo pabaigos metai: **2007**
Papr. remonto pradžios metai: **2013**
Papr. remonto pabaigos metai: **2015**
Statinio kategorija: **Neypatingasis**
Paskirties grupių požymis: **Monofunkcinis**
Baigtumo procentas: **100 %**
Šildymas: **Bendroji centrinio šildymo sistema**
Vandentiekis: **Komunalinis vandentiekis**
Nuotekų šalinimas: **Komunalinis nuotekų šalinimas**
Dujos: **Nėra**
Sienos: **Plytos**
Stogo danga: **Bitumas**
Aukštų skaičius: **1**
Bendras plotas: **1117.60 kv. m**
Pagrindinis plotas: **616.42 kv. m**
Tūris: **4277 kub. m**
Užstatytas plotas: **700.00 kv. m**
Užimtas plotas: **751 kv. m**
Pastate esančių patalpų (butų) pritaikymas slėptuvei ar priedangai: **Nėra**
Koordinatė X: **6106036.49**
Koordinatė Y: **420266.2**
Atkūrimo sąnaudos (statybos vertė): **1178000 Eur**
Fizinio nusidėvėjimo procentas: **21 %**
Atkuriamoji vertė: **931000 Eur**
Atkūrimo sąnaudų (statybos vertės) ir atkuriamosios vertės nustatymo data: **2024-09-04**
Vidutinė rinkos vertė: **262000 Eur**
Vidutinės rinkos vertės nustatymo būdas: **Masinis vertinimas**
Vidutinės rinkos vertės nustatymo data: **2024-09-04**
Kadastro duomenų nustatymo data: **2024-09-04**
Pastato (jo dalies) energinio naudingumo klasė: **D**
Skaičiuojamosios šiluminės energijos sąnaudos pastatui (jo daliai) šildyti: **293.42 kWh/m2/m.**

2.3. **Kiti inžineriniai statiniai - Kiemo statiniai**

Aprašymas / pastabos: **(kiemo aikštelė)**
Unikalus daikto numeris: **4400-0738-9360**
Inžinerinio statinio grupė: **Kiti inžineriniai statiniai**
Inžinerinio statinio pogrupis (paskirtis): **Kitos paskirties**
Žymėjimas plane: **b**

Statybos pabaigos metai: **1989**
Baigtumo procentas: **100 %**
Kadastro duomenų nustatymo data: **1989-09-15**

3. Daikto priklausiniai iš kito registro: įrašų nėra

4. Nuosavybė:

4.1.
Nuosavybės teisė
Savininkas: **Jurbarko rajono savivaldybė, a.k. 111106276**
Daiktas: **pastatas Nr. 4400-0738-9180, aprašytas p. 2.2.**
Įregistravimo pagrindas: **1997-11-01 Priėmimo - perdavimo aktas pagal LRV 1995.09.20 d. nutarimą Nr. 1251**
2025-02-06 Deklaracija apie statybos užbaigimą Nr. ARCCR-30-250206-00758
Įrašas galioja: **Nuo 2025-02-18**

4.2.
Nuosavybės teisė
Savininkas: **Jurbarko rajono savivaldybė, a.k. 111106276**
Daiktas: **pastatas Nr. 4400-0738-9280, aprašytas p. 2.1.**
kiti statiniai Nr. 4400-0738-9360, aprašyti p. 2.3.
Įregistravimo pagrindas: **1997-11-01 Priėmimo - perdavimo aktas pagal LRV 1995.09.20 d. nutarimą Nr. 1251**
Įrašas galioja: **Nuo 2005-12-08**

5. Valstybės ir savivaldybių žemės patikėjimo teisė: įrašų nėra

6. Kitos daiktinės teisės:

6.1.
Turto patikėjimo teisė
Patikėtinis: **Viešoji įstaiga Jurbarko rajono pirminės sveikatos priežiūros centras, a.k. 158310677**
Daiktas: **pastatas Nr. 4400-0738-9180, aprašytas p. 2.2.**
Įregistravimo pagrindas: **2024-09-02 Turto patikėjimo sutartis Nr. G3-37**
2024-09-02 Perdavimo - priėmimo aktas Nr. D9-74
Plotas: **809.10 kv. m**
Įrašas galioja: **Nuo 2024-09-12**

6.2.
Turto patikėjimo teisė
Patikėtinis: **Viešoji įstaiga Jurbarko rajono pirminės sveikatos priežiūros centras, a.k. 158310677**
Daiktas: **pastatas Nr. 4400-0738-9280, aprašytas p. 2.1.**
Įregistravimo pagrindas: **2024-09-02 Turto patikėjimo sutartis Nr. G3-37**
2024-09-02 Perdavimo - priėmimo aktas Nr. D9-74
Plotas: **3116.31 kv. m**
Įrašas galioja: **Nuo 2024-09-12**

7. Juridiniai faktai:

7.1.
Sudaryta panaudos sutartis
Panaudos gavėjas: **Jurbarko rajono savivaldybės visuomenės sveikatos biuras, a.k. 303506461**
Daiktas: **pastatas Nr. 4400-0738-9180, aprašytas p. 2.2.**
Įregistravimo pagrindas: **2024-07-01 Panaudos sutartis Nr. G3-30**
2024-07-01 Perdavimo - priėmimo aktas Nr. D9-44
Įrašas galioja: **Nuo 2024-08-08**
Terminas: **Nuo 2024-08-01 iki 2034-06-30**

7.2.
Sudaryta panaudos sutartis
Panaudos gavėjas: **Greitosios medicinos pagalbos tarnyba, a.k. 235042580**
Daiktas: **pastatas Nr. 4400-0738-9180, aprašytas p. 2.2.**
Įregistravimo pagrindas: **2023-09-12 Panaudos sutartis Nr. NS-119 (3.34)**
Plotas: **123.60 kv. m**
Įrašas galioja: **Nuo 2023-10-11**
Terminas: **Nuo 2023-07-01 iki 2032-12-31**

7.3.
Sudaryta nuomos sutartis
Nuomininkas: **UAB "Apotheca valstinė", a.k. 134858576**
Daiktas: **pastatas Nr. 4400-0738-9280, aprašytas p. 2.1.**
Įregistravimo pagrindas: **2021-10-26 Perdavimo - priėmimo aktas**
2021-10-26 Nuomos sutartis Nr. 21/10-26
Plotas: **95.95 kv. m**
Įrašas galioja: **Nuo 2021-11-03**
Terminas: **Nuo 2021-10-26 iki 2026-08-01**

7.4.
Sudaryta panaudos sutartis
Panaudos gavėjas: **Viešoji įstaiga Jurbarko rajono pirminės sveikatos priežiūros centras, a.k. 158310677**
Daiktas: **pastatas Nr. 4400-0738-9180, aprašytas p. 2.2.**
pastatas Nr. 4400-0738-9280, aprašytas p. 2.1.
kiti statiniai Nr. 4400-0738-9360, aprašyti p. 2.3.
Įregistravimo pagrindas: **2010-12-01 Panaudos sutartis Nr. G3-89**
2010-12-01 Perdavimo - priėmimo aktas Nr. D9-103
2018-05-24 Susitarimas pakeisti sutartį Nr. G3-44
Įrašas galioja: **Nuo 2018-06-15**
Terminas: **Nuo 2010-12-01 iki 2030-12-01**

7.5.
Sudaryta panaudos sutartis
Panaudos gavėjas: **Lietuvos sutrikusios psichikos žmonių globos bendrijos Jurbarko skyrius, a.k. 158754785**
Daiktas: **pastatas Nr. 4400-0738-9180, aprašytas p. 2.2.**
Įregistravimo pagrindas: **2017-11-02 Perdavimo - priėmimo aktas Nr. D9-46**
2017-11-02 Panaudos sutartis Nr. G3-70
Plotas: **13.89 kv. m**
Įrašas galioja: **Nuo 2017-11-21**
Terminas: **Nuo 2017-11-02 iki 2022-10-01**

7.6.
Sudaryta nuomos sutartis
Nuomininkas: **Audronės Kurienės II, a.k. 300576892**
Daiktas: **pastatas Nr. 4400-0738-9280, aprašytas p. 2.1.**
Įregistravimo pagrindas: **2016-12-07 Nuomos sutartis Nr. 16-12/7**
Plotas: **11.87 kv. m**
Įrašas galioja: **Nuo 2016-12-16**
Terminas: **Nuo 2017-01-01 iki 2021-10-31**

7.7.
Sudaryta nuomos sutartis
Nuomininkas: **BENU Vaistinė Lietuva, UAB, a.k. 135874035**
Daiktas: **pastatas Nr. 4400-0738-9180, aprašytas p. 2.2.**

Įregistravimo pagrindas: **2007-08-14 Nuomos sutartis Nr. S-589-39**
Plotas: **158.81 kv. m**
Įrašas galioja: **Nuo 2012-09-14**
Terminas: **Nuo 2007-08-14 iki 2017-08-14**

7.8. **Sudaryta panaudos sutartis**
Panaudos gavėjas: **Klaipėdos teritorinė ligonių kasa, a.k. 188783981**
Daiktas: **pastatas Nr. 4400-0738-9280, aprašytas p. 2.1.**
Įregistravimo pagrindas: **2008-12-31 Panaudos sutartis Nr. G3-19/F6-29**
2008-12-31 Perdavimo - priėmimo aktas Nr. D9-22
2008-12-31 Susitarimas
Plotas: **15.21 kv. m**
Įrašas galioja: **Nuo 2009-05-25**
Terminas: **Nuo 2008-12-01 iki 2018-07-01**

7.9. **Sudaryta panaudos sutartis**
Panaudos gavėjas: **Viešoji įstaiga Jurbarko rajono pirminės sveikatos priežiūros centras, a.k. 158310677**
Daiktas: **pastatas Nr. 4400-0738-9180, aprašytas p. 2.2.**
pastatas Nr. 4400-0738-9280, aprašytas p. 2.1.
kiti statiniai Nr. 4400-0738-9360, aprašyti p. 2.3.
Įregistravimo pagrindas: **1997-12-23 Perdavimo - priėmimo aktas**
1997-12-23 Panaudos sutartis
Įrašas galioja: **Nuo 2007-12-06**

8. Žymos: įrašų nėra

9. Teritorijos, kuriose taikomos SŽNS, įrašytos į NTK kadastro duomenų byloje įrašytų duomenų pagrindu: įrašų nėra

10. Daikto registravimas ir kadastro žymos:

10.1. **Kadastro duomenų tikslinimas (daikto registravimas)**
Daiktas: **pastatas Nr. 4400-0738-9180, aprašytas p. 2.2.**
Įregistravimo pagrindas: **2024-09-04 Nekilnojamojo daikto kadastro duomenų byla**
2025-02-06 Deklaracija apie statybos užbaigimą Nr. ARCCR-30-250206-00758
Įrašas galioja: **Nuo 2025-02-14**

10.2. **Kadastrinius matavimus atliko (kadastro žyma)**
AUŠRELĖ RADAVIČIENĖ
Daiktas: **pastatas Nr. 4400-0738-9180, aprašytas p. 2.2.**
Įregistravimo pagrindas: **2008-05-20 Kvalifikacijos pažymėjimas Nr. 2M-M-215**
2024-09-04 Nekilnojamojo daikto kadastro duomenų byla
Įrašas galioja: **Nuo 2025-02-14**

10.3. **Išduotas pastato (jo dalies) energinio naudingumo sertifikatas (kadastro žyma)**
Daiktas: **pastatas Nr. 4400-0738-9280, aprašytas p. 2.1.**
Įregistravimo pagrindas: **2015-12-22 Pranešimas apie energinio naudingumo sertifikato išdavimą Nr. GD-0467-00260/0**
Įrašas galioja: **Nuo 2015-12-22**
Terminas: **Nuo 2015-12-18 iki 2025-12-18**

10.4. **Išduotas pastato (jo dalies) energinio naudingumo sertifikatas (kadastro žyma)**
Daiktas: **pastatas Nr. 4400-0738-9180, aprašytas p. 2.2.**
Įregistravimo pagrindas: **2015-05-18 Pranešimas apie energinio naudingumo sertifikato išdavimą Nr. GD-0467-0158/1**
Įrašas galioja: **Nuo 2015-05-18**
Terminas: **Nuo 2015-05-15 iki 2025-05-15**

10.5. **Padidėjo dėl paprastojo remonto (daikto registravimas)**
Daiktas: **pastatas Nr. 4400-0738-9280, aprašytas p. 2.1.**
Įregistravimo pagrindas: **2007-08-29 Asmens prašymas Nr. 1-128550**
Padidėjęs plotas: **5.62 kv. m**
Įrašas galioja: **Nuo 2007-08-29**

10.6. **Nustatyti nauji kadastro duomenys, kurie neįrašyti į kadastrą (kadastro žyma)**
Duomenis nustatė: **Valstybės įmonės Registrų centro Tauragės filialas, a.k. 179204613**
Daiktas: **pastatas Nr. 4400-0738-9280, aprašytas p. 2.1.**
Įregistravimo pagrindas: **2007-08-03 Nekilnojamojo daikto kadastro duomenų byla Nr. 596**
Įrašas galioja: **Nuo 2007-08-14**

11. Duomenys apie įregistruotas teritorijas, kuriose taikomos specialiosios žemės naudojimo sąlygos: įrašų nėra

12. Registro pastabos ir nuorodos: įrašų nėra

13. Kita informacija: įrašų nėra

14. Informacija apie duomenų sandoriui tikslinimą: įrašų nėra

Dokumentą atspausdino SAULIUS LAPĖNAS

UAB "AUCAD"

NEKILNOJAMOJO DAIKTO KADASTRINIŲ MATAVIMŲ BYLA

Tomas: **1**

Nekilnojamojo turto objektas: **Statinys (statiniai)**

Registro Nr.: **44/502086 (Statiniai)**

Adresas: **Jurbarko r. sav. Jurbarko m. Vydūno g. 56D**

Lapų skaičius: **18**

VALSTYBĖS ĮMONĖ REGISTRŲ CENTRAS
KADASTRO TVARKYTOJAS

SUDERINTA
Valstybės įmonė Registrų centras
Elektroniniu parašu pasirašė: Giedrius Krugiškis
Pareigos: Kadastro ekspertas
Laiko žyma: 2024-12-30 09:16:00

Tomo Nr. 1
Registro **44/502086**

BYLOS TOMO VIDAUS APYRAŠAS

Eil. Nr.	Dokumento pavadinimas	Dokumento		Lapų skaič.	Bylos lapų numeriai	Pastabos
		Nr.	Data			
1	Statinio planas "STATINIŲ IŠDĖSTYMO PLANAS"		2024-09-04	1	1	
2	PASTATO FOTONUOTRAUKOS 1F FORMA		2024-09-04	1	2	
3	Statinio planas "RŪSYS"		2024-09-04	1	3	
4	Statinio planas "PIRMAS AUKŠTAS"		2024-09-04	1	4	
5	Statinio planas "ANTSTATAS"		2024-09-04	1	5	
6	PASTATO IR JO SUDĖTINIŲ DALIŲ KADASTRO DUOMENYS 1A FORMA		2024-09-04	2	6-7	
7	PASTATO IR JO SUDĖTINIŲ DALIŲ VERČIŲ NUSTATYMAS 2A FORMA		2024-09-04	1	8	
8	PASTATO PATALPŲ PLOTŲ EKSPLIKACIJA 3 FORMA		2024-09-04	5	9-13	
9	6A FORMA		2024-09-04	4	14-17	

Vidaus apyrašo lapų 17

Aušrelė Radavičienė

STATINIŲ IŠDĖSTYMO PLANAS

M1:1000

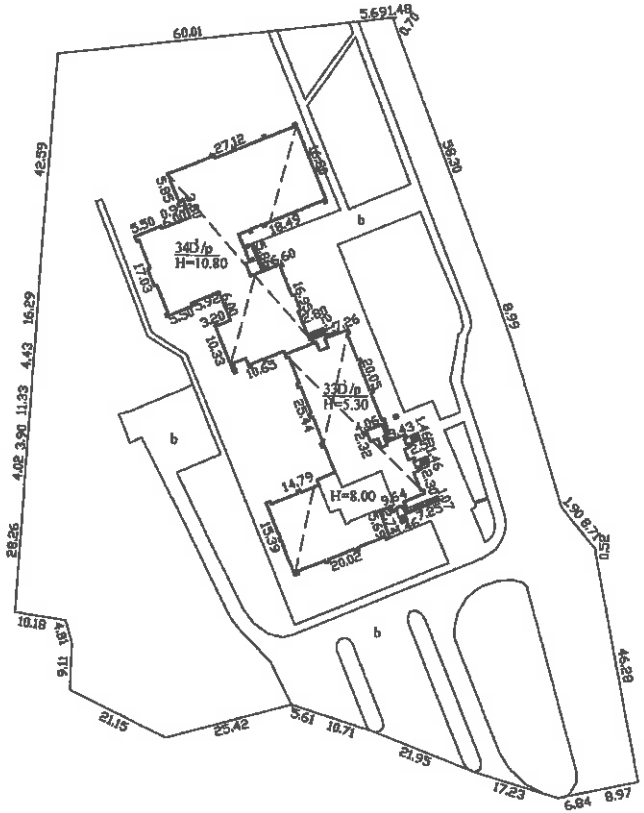

Statinių 34D3/p. kiemo aikštelės-b, kadastro duomenys nustatyti VĮ Registrų centro 2007-08-03 ir 1989-09-15 parengtuose statinių išdėstymo planuose

Žemės sklypo kadastro Nr.	9420/0007:161
Žemės sklypo ribų duomenų šaltinis	II "Prienga" 2015-12-09

Linų g. 2 Klišių k. LT-74196 Jurbarko r. sav.; Kauno g. 53 LT-74182 Jurbarkas, el. pašto adresas (-ai): aucrasa@gmail.com, tel.: + 370 672 238 32

Matininko kvalifikacijos pažymėjimo Nr.	Pareigos	Vardas ir pavardė
2M-M-215		AUŠRELĖ RADAVIČIENĖ

Adresas: Jurbarko r. sav. Jurbarko m. Vydūno g. 56D

Kadastro duomenų nustatymo data	2024-09-04
Plano parengimo data	2024-09-04

1174433592

Matininkas(-ė) AUŠRELĖ RADAVIČIENĖ, kvalifikacijos pažymėjimo Nr. 2M-M-215, Linų g. 2 Klišių k. LT-74196 Jurbarko r. sav.; Kauno g. 53 LT-74182 Jurbarkas, el. pašto adresas (-ai): aucrasa@gmail.com, tel.: + 370 672 238 32

PASTATO FOTONUOTRAUKOS

Adresas Jurbarko r. sav. Jurbarko m. Vydūno g. 56D
Paskirties grupė Visuomeninių
Paskirtis Gydymo
Pavadinimas Vaikų poliklinika
Žymėjimas plane 33D1/p
Kadastro duomenų nustatymo data 2024-09-04 **Unikalus numeris** 4400-0738-9180





AUŠRELĖ RADAVIČIENĖ

1174477750

RŪSYS

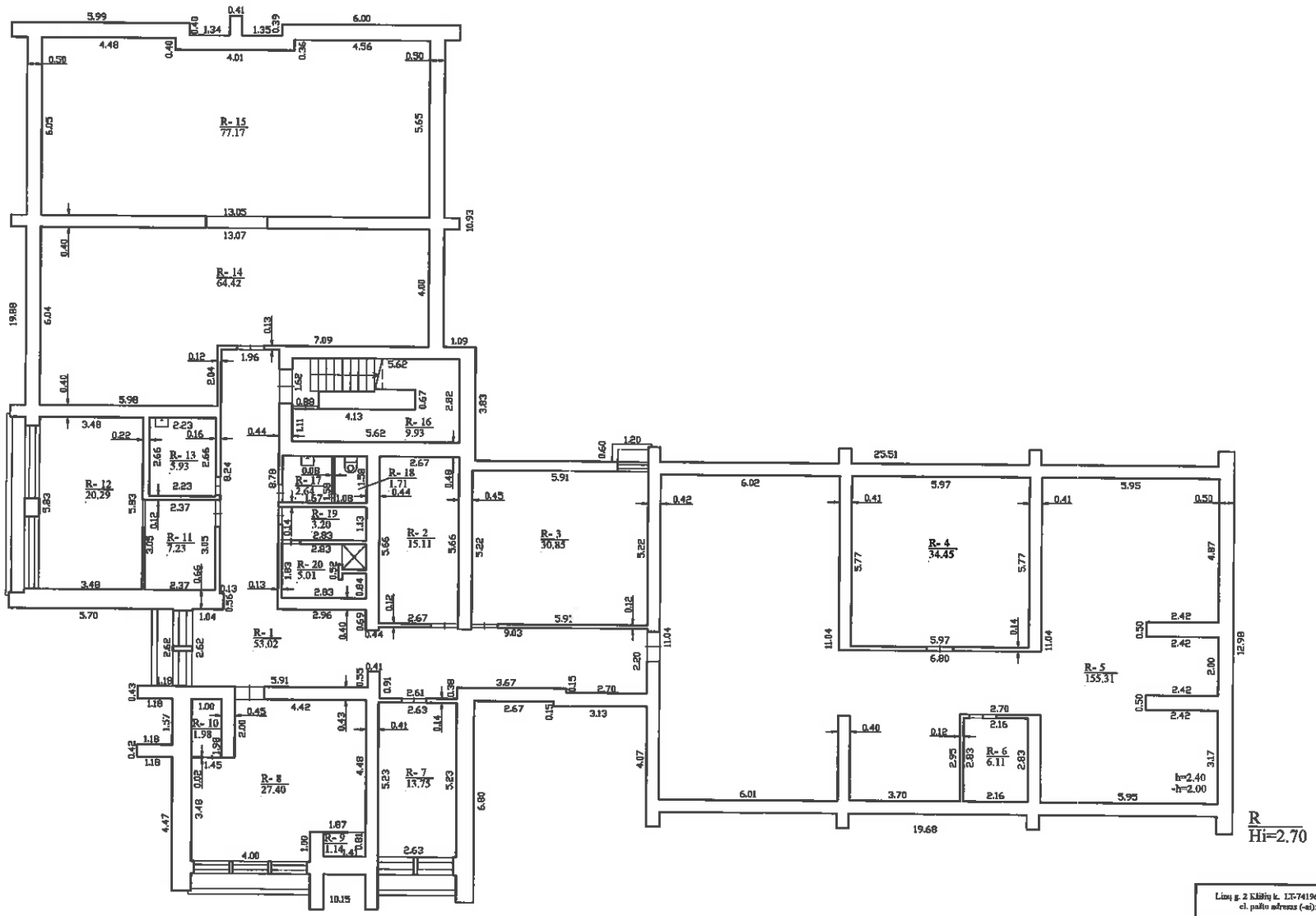

Linų g. 2 Kliūių k. LT-74196 Jurbarko r. sav.; Kauno g. 53 LT-74182 Jurbarkas, el. pašto adresas (-ai): aucrasa@gmail.com, tel.: + 370 672 238 32		
Matininko kvalifikacijos pažymėjimo Nr.	Parolgos	Vardas ir pavardė
2M-M-215		AUŠRELĖ RADAVIČIENĖ
Adresas: Jurbarko r. sav. Jurbarko m. Vydūno g. 56D		
Pastato žymėjimas plane		33D1/p
Kadastro duomenų nustatymo data		2024-09-04
Plano parengimo data		2024-09-04
Mastelis		1:100

1174453426

PIRMAS AUKŠTAS

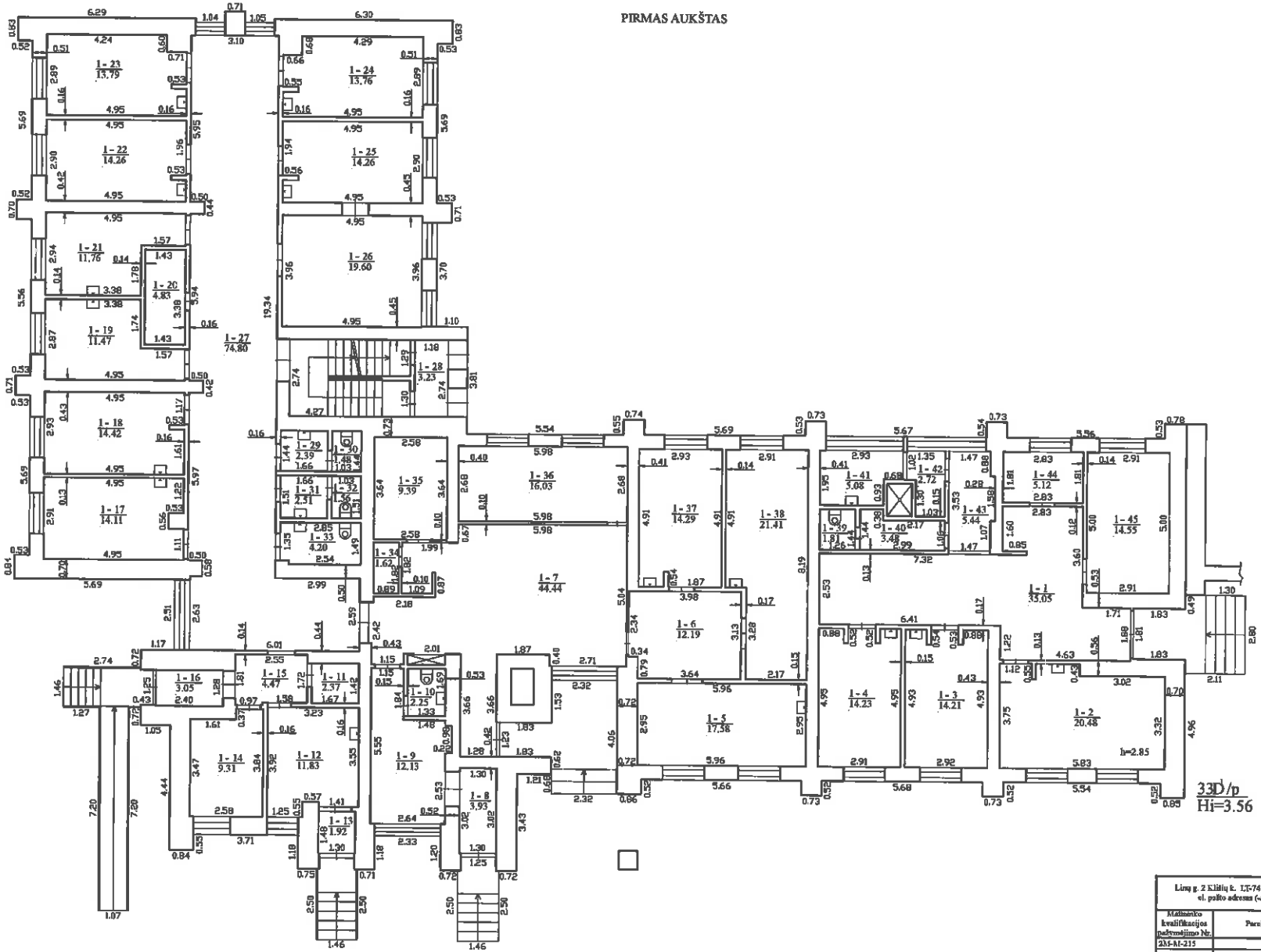

Liną g. 2 Klišių k. LT-74196 Jurbarko r. sav.; Kauno g. 53 LT-74182 Jurbarkas, el. pašto adresas (-ai): aurenas@gmail.com, tel.: +370 672 238 32		
Matininko kvalifikacijos pažymėjimo Nr.	Parašas	Vardas ir pavardė
2M-M-215		AUŠRELĖ RADAVIČIENĖ
Adresas: Jurbarko r. sav. Jurbarko m. Vydūno g. 56D		
Pastato žymėjimas plane		33D1/p
Kadastro duomenų susidarymo data		2024-09-04
Plano parengimo data		2024-09-04
Mastelis		1:100

1174488873

ANTSTATAS

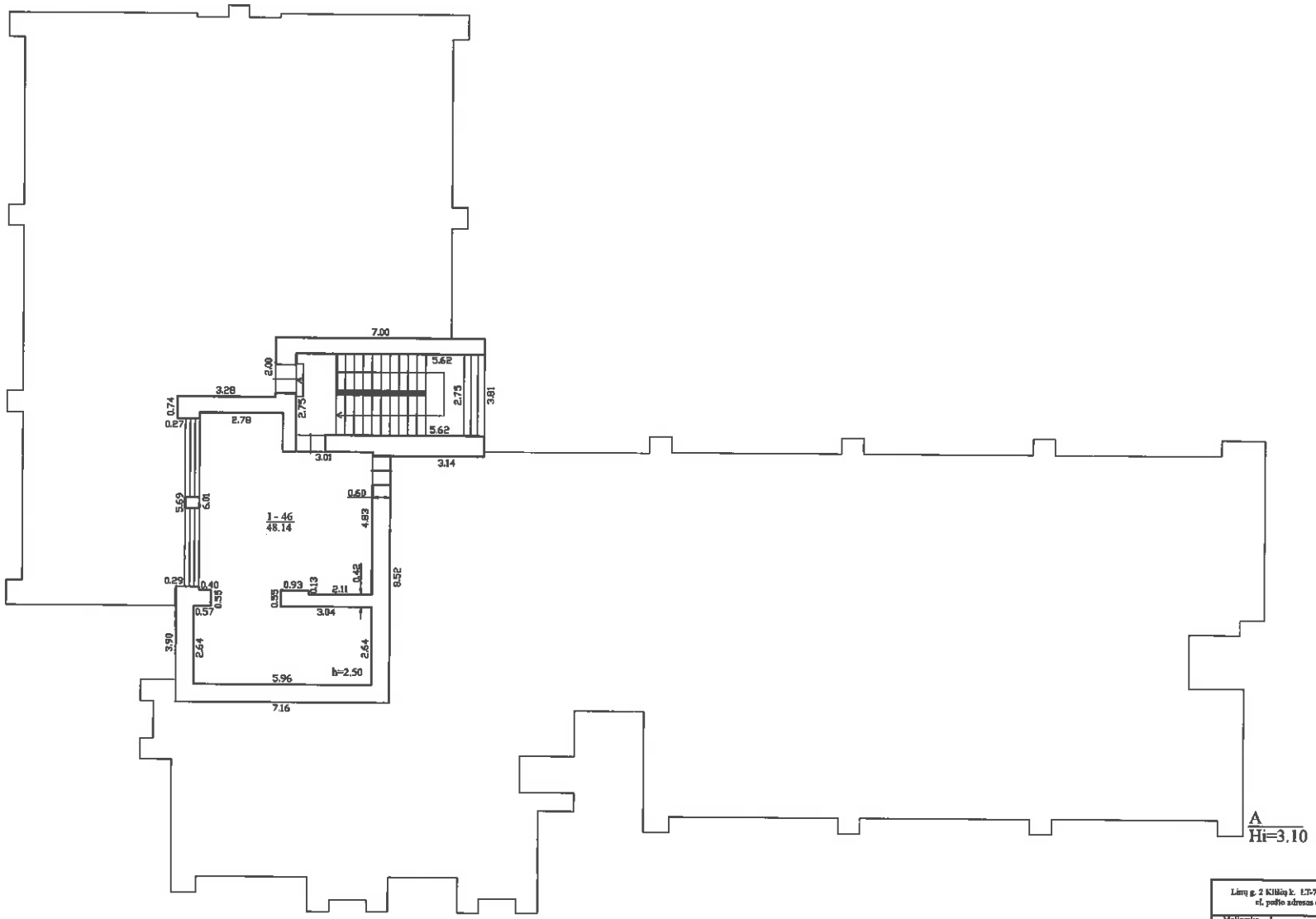

Linų g. 2 Klišių k. LT-74196 Jurbarko r. sav.; Kauno g. 53 LT-74182 Jurbarkas,
el. pašto adresas (-ai): aucrasa@gmail.com, tel.: + 370 672 238 32

Malinomko kvalifikacijos pažymėjimo Nr.	Parašas	Vardas ir pavardė
2M-hi-215		AUŠRELĖ RADAVIČIENĖ

Adresas: Jurbarko r. sav. Jurbarko m. Vydūno g. 56D

Pastato žymėjimas plane	33D1/p
Kadastro duomenų nuotatymo data	2024-09-04
Plano parengimo data	2024-09-04
Mastelis	1:100

1174491418

Matininkas(-ė) AUŠRELĖ RADAVIČIENĖ, kvalifikacijos pažymėjimo Nr. 2M-M-215, Linų g. 2 Klišių k. LT-74196 Jurbarko r. sav.; Kauno g. 53 LT-74182 Jurbarkas, el. pašto adresas (-ai): aucrasa@gmail.com, tel.: + 370 672 238 32

PASTATO IR JO SUDĖTINIŲ DALIŲ KADASTRO DUOMENYS

Pastato kadastro duomenys

Adresas Jurbarko r. sav. Jurbarko m. Vydūno g. 56D
Paskirties grupė Visuomeninių
Paskirtis Gydymo
Pavadinimas Vaikų poliklinika
Žymėjimas plane 33D1/p
Kadastro duomenų nustatymo data 2024-09-04 **Žemės sklypo kadastro Nr.** 9420/0007:161
Statybos būklė **Unikalus numeris** 4400-0738-9180

Statinio kategorija:	Neypatingasis	**Pamatai:**	Gelžbetonis
Paskirties grupių požymis:	Monofunkcinis	**Sienos:**	Plytos
Statybos pradžios metai:	1989	**Perdanga:**	Gelžbetonis
Statybos pabaigos metai:	1989	**Stogo konstrukcija:**	Plokščiasis
Rekonstravimo pradžios metai:	2007	**Stogo danga:**	Bitumas
Rekonstravimo pabaigos metai:	2007	**Išorės apdaila:**	Tinkas, dažai
Kap. remonto pradžios metai:		**Pertvaros:**	Plytos
Kap. remonto pabaigos metai:		**Grindys:**	Linoleumas
Atnaujinimo (modernizavimo) pradžios metai:		**Langai:**	Plastikiniai
Atnaujinimo (modernizavimo) pabaigos metai:		**Durys:**	Faneruotos
Papr. remonto pradžios metai:	2013	**Vidaus apdaila:**	Dažai
Papr. remonto pabaigos metai:	2015	**Šildymas:**	Bendr. centr. šild. sist.
Kultūros paveldo objekto tvarkomųjų statybos darbų ir/ar tvarkybos darbų pradžios metai:		**Vandentiekis:**	Komunalinis vandentiekis
Kultūros paveldo objekto tvarkomųjų statybos darbų ir/ar tvarkybos darbų pabaigos metai:		**Nuotekų šalinimas:**	Komunalinis nuotekų šalinimas
Baigtumo procentas: %	100	**Dujos:**	Nėra
Aukštų skaičius:	1	**Karštas vanduo:**	Yra
Tūris: kub. m	4277	**Elektra:**	Yra
Bendras plotas: kv. m	1117,6	**Viryklė:**	Nėra
Užstatytas plotas: kv. m	700	**Vonios kambarys:**	Yra
Užimtas plotas: kv. m	751	**Vėdinimas ir kondicionavimas:**	Vėdinimas
Plotas bruto: kv. m	1453	**Pastate esančių patalpų (butų) pritaikymas slėptuvei ar priedangai:**	Nėra
Bendras patalpų (butų), kuriose insoliacijos norma kompensuota, skaičius: vnt.		**Koordinatė X:**	6106036,49
Bendras patalpų (butų), kuriose insoliacijos norma kompensuota, plotas: kv. m		**Koordinatė Y:**	420266,2

Pastato sudėtinės dalies kadastro duomenys

Žymėjimas	33D1/p
Pavadinimas	Vaikų poliklinika

Statybos pradžios metai:	1989	**Tūris: kub. m**	2204
Statybos pabaigos metai:	1989	**Bendras plotas: kv. m**	532,81
Rekonstravimo pradžios metai:	2007	**Pamatai:**	Gelžbetonis
Rekonstravimo pabaigos metai:	2007	**Sienos:**	Plytos
Kap. remonto pradžios metai:		**Perdanga:**	Gelžbetonis
Kap. remonto pabaigos metai:		**Stogo konstrukcija:**	Plokščiasis
Atnaujinimo (modernizavimo) pradžios metai:		**Stogo danga:**	Bitumas
Atnaujinimo (modernizavimo) pabaigos metai:		**Išorės apdaila:**	Tinkas, dažai
Papr. remonto pradžios metai:	2013	**Pertvaros:**	Plytos
Papr. remonto pabaigos metai:	2015	**Grindys:**	Linoleumas
Kultūros paveldo objekto tvarkomųjų statybos darbų ir/ar tvarkybos darbų pradžios metai:		**Langai:**	Plastikiniai
Kultūros paveldo objekto tvarkomųjų statybos darbų ir/ar tvarkybos darbų pabaigos metai:		**Durys:**	Faneruotos
Baigtumo procentas: %	100	**Vidaus apdaila:**	Dažai
Aukštų skaičius:	1		

Pastato sudėtinės dalies kadastro duomenys

Žymėjimas	R
Pavadinimas	Rūsys

Statybos pradžios metai:	1989	**Baigtumo procentas: %**	100
Statybos pabaigos metai:	1989	**Aukštų skaičius:**	1
Rekonstravimo pradžios metai:		**Tūris: kub. m**	1786
Rekonstravimo pabaigos metai:		**Bendras plotas: kv. m**	536,65
Kap. remonto pradžios metai:		**Sienos:**	Gelžbetonio blokai
Kap. remonto pabaigos metai:		**Perdanga:**	Gelžbetonis
Atnaujinimo (modernizavimo) pradžios metai:		**Išorės apdaila:**	Nėra
Atnaujinimo (modernizavimo) pabaigos metai:		**Pertvaros:**	Plytos
Papr. remonto pradžios metai:		**Grindys:**	Monolitinės
Papr. remonto pabaigos metai:		**Langai:**	Plastikiniai
Kultūros paveldo objekto tvarkomųjų statybos darbų ir/ar tvarkybos darbų pradžios metai:		**Durys:**	Faneruotos
Kultūros paveldo objekto tvarkomųjų statybos darbų ir/ar tvarkybos darbų pabaigos metai:		**Vidaus apdaila:**	Dažai

Pastato sudėtinės dalies kadastro duomenys

Žymėjimas	A
Pavadinimas	Antstatas

Statybos pradžios metai:	1989	**Aukštų skaičius:**	1
Statybos pabaigos metai:	1989	**Tūris: kub. m**	287
Rekonstravimo pradžios metai:		**Bendras plotas: kv. m**	48,14
Rekonstravimo pabaigos metai:		**Sienos:**	Plytos
Kap. remonto pradžios metai:		**Perdanga:**	Gelžbetonis
Kap. remonto pabaigos metai:		**Stogo konstrukcija:**	Plokščiasis
Atnaujinimo (modernizavimo) pradžios metai:		**Stogo danga:**	Bitumas
Atnaujinimo (modernizavimo) pabaigos metai:		**Išorės apdaila:**	Tinkas, dažai
Papr. remonto pradžios metai:	2013	**Pertvaros:**	Plytos
Papr. remonto pabaigos metai:	2015	**Grindys:**	Monolitinės
Kultūros paveldo objekto tvarkomųjų statybos darbų ir/ar tvarkybos darbų pradžios metai:		**Langai:**	Plastikiniai
Kultūros paveldo objekto tvarkomųjų statybos darbų ir/ar tvarkybos darbų pabaigos metai:		**Durys:**	Medinės
Baigtumo procentas: %	100	**Vidaus apdaila:**	Dažai

AUŠRELĖ RADAVIČIENĖ

1174488897

Matininkas(-ė) AUŠRELĖ RADAVIČIENĖ, kvalifikacijos pažymėjimo Nr. 2M-M-215, Linų g. 2 Kliščių k. LT-74196 Jurbarko r. sav.; Kauno g. 53 LT-74182 Jurbarkas, el. pašto adresas (-ai): aucrasa@gmail.com, tel.: + 370 672 238 32

PASTATO IR JO SUDĖTINIŲ DALIŲ VERČIŲ NUSTATYMAS

Adresas Jurbarko r. sav. Jurbarko m. Vydūno g. 56D
Unikalus numeris 4400-0738-9180
Vertės nustatymo data 2024-09-04

Žymėjimas	Pavadinimas	Kasmetinis vertės mažinimo koeficientas	Matavimo vienetas	Kiekis	Įkainojimo pagrindas	Vieneto vidutinė statybos vertė, Eur	Atkūrimo kaštai (statybinė vertė), Eur	Nusidėvėjimas %	Atkuriamoji vertė, Eur	Vietovės pataisos koeficientas	Vidutinė rinkos vertė, Eur
1	2	3	4	5	6	7	8	9	10	11	12
33D1/p	Vaikų poliklinika	0.8	kub. m	4277	Modelis:25348	275.49	1178000	21	931000		262000
33D1/p	Vaikų poliklinika	0.8	kub. m	2204	NTK2024-2.11.3	292.59		14			
R	Rūsys	0.8	kub. m	1786	NTK2024-2.11.3	251.63		28			
A	Antstatas	0.8	kub. m	287	NTK2024-2.11.3	292.59		28			

AUŠRELĖ RADAVIČIENĖ

1174488907

2024-12-29 21:13:13

Matininkas(-ė) AUŠRELĖ RADAVIČIENĖ, kvalifikacijos pažymėjimo Nr. 2M-M-215, Linų g. 2 Klišių k. LT-74196 Jurbarko r. sav.; Kauno g. 53 LT-74182 Jurbarkas, el. pašto adresas (-ai): aucrasa@gmail.com, tel.: + 370 672 238 32

PASTATO PATALPŲ PLOTŲ EKSPLIKACIJA

Adresas Jurbarko r. sav. Jurbarko m. Vydūno g. 56D
Paskirties grupė Visuomeninių
Paskirtis Gydymo
Pavadinimas Vaikų poliklinika
Žymėjimas plane 33D1/p
Kadastro duomenų nustatymo data 2024-09-04 **Unikalus numeris** 4400-0738-9180

Aukšto Nr.	Patalpos pažymėjimas plane		Patalpų pavadinimas	Bendras plotas m²	Gyvenamosios paskirties patalpų							Negyvenamosios paskirties patalpų		
					Naudingasis plotas m²	Iš to skaičiaus			Pagalbinis nenaudingasis plotas m²	Rūsių (pusrūsių) plotas m²	Garažų plotas m²	Pagrindinis plotas m²	Pagalbinis plotas m²	Naudingasis plotas m²
	1 simbolis	2 simbolis				Gyvenamasis plotas m²	Verslo plotas m²	Pagalbinis naudingasis plotas m²						
1	2	3	4	5	6	7	8	9	10	11	12	13	14	15
R	R	1	Koridorius	53,02								53,02		
R	R	2	Sandėlis	15,11								15,11		
R	R	3	Ventiliacijos kamera	30,85									30,85	
R	R	4	Šilumimis mazgas	34,45									34,45	
R	R	5	Techninė patalpa	155,31									155,31	
R	R	6	Elektros skydinė	6,11									6,11	

* 1 1 7 4 4 8 8 6 1 9 *

1	2	3	4	5	6	7	8	9	10	11	12	13	14	15
R	R	7	Sandėlis	13,75								13,75		
R	R	8	Sandėlis	27,40								27,40		
R	R	9	Sandėlis	1,14									1,14	
R	R	10	Sandėlis	1,98									1,98	
R	R	11	Koridorius	7,23									7,23	
R	R	12	Sandėlis	20,29								20,29		
R	R	13	Sandėlis	5,93								5,93		
R	R	14	Techninė patalpa	64,42									64,42	
R	R	15	Techninė patalpa	77,17									77,17	
R	R	16	Sandėlis	9,93									9,93	
R	R	17	Koridorius	2,64									2,64	
R	R	18	Tualetas	1,71									1,71	
R	R	19	Koridorius	3,20									3,20	
R	R	20	Dušas	5,01									5,01	
Iš viso rūsyje (20 patalpos)				536,65								135,50	401,15	
1	1	1	Laukiamasis	35,05								35,05		
1	1	2	Kabinetas	20,48								20,48		
1	1	3	Kabinetas	14,21								14,21		
1	1	4	Kabinetas	14,23								14,23		
1	1	5	Kabinetas	17,58								17,58		
1	1	6	Laukiamasis	12,19								12,19		

1	2	3	4	5	6	7	8	9	10	11	12	13	14	15
1	1	7	Vestibiulis	44,44								44,44		
1	1	8	Tambūras	3,93									3,93	
1	1	9	Izoliatorius	12,13								12,13		
1	1	10	Tualetas	2,25									2,25	
1	1	11	Sandėlis	2,37									2,37	
1	1	12	Izoliatorius	11,83								11,83		
1	1	13	Tambūras	1,92									1,92	
1	1	14	Tuberkuliozinis kabinetas	9,31								9,31		
1	1	15	Koridorius	4,47									4,47	
1	1	16	Tambūras	3,05									3,05	
1	1	17	Kabinetas	14,11								14,11		
1	1	18	Kabinetas	14,42								14,42		
1	1	19	Kabinetas	11,47								11,47		
1	1	20	Sandėlis	4,83								4,83		
1	1	21	Kabinetas	11,76								11,76		
1	1	22	Kabinetas	14,26								14,26		
1	1	23	Kabinetas	13,79								13,79		
1	1	24	Kabinetas	13,76								13,76		
1	1	25	Kabinetas	14,26								14,26		
1	1	26	Kabinetas	19,60								19,60		
1	1	27	Koridorius	74,80								74,80		

1	2	3	4	5	6	7	8	9	10	11	12	13	14	15
1	1	28	Tambūras	3,23									3,23	
1	1	29	Koridorius	2,39									2,39	
1	1	30	Tualetas	1,48									1,48	
1	1	31	Koridorius	2,51									2,51	
1	1	32	Tualetas	1,56									1,56	
1	1	33	Tualetas	4,20									4,20	
1	1	34	Sandėlis	1,62								1,62		
1	1	35	Rūbinė	9,39								9,39		
1	1	36	Kabinetas	16,03								16,03		
1	1	37	Kabinetas	14,29								14,29		
1	1	38	Kabinetas	21,41								21,41		
1	1	39	Tualetas	1,81									1,81	
1	1	40	Koridorius	3,48									3,48	
1	1	41	Sanitarinis mazgas	5,08									5,08	
1	1	42	Koridorius	2,72									2,72	
1	1	43	Koridorius	5,44									5,44	
1	1	44	Kabinetas	5,12								5,12		
1	1	45	Poilsio kambarys	14,55								14,55		
Iš viso pirmame aukšte (45 patalpos)				532,81								480,92	51,89	
A	1	46	Ventiliacijos kamera	48,14									48,14	
Iš viso anstate (1 patalpos)				48,14									48,14	

1	2	3	4	5	6	7	8	9	10	11	12	13	14	15
Iš viso (66 patalpos)				1117,60								616,42	501,18	

AUŠRELĖ RADAVIČIENĖ

1174488619

GeoCentras

TOPOGRAFINIS PLANAS
M1:500

OBJEKTAS: Vydūno g. 56D, Jurbarkas, Jurbarko miesto sen., Jurbarko r. sav.

UNIKALUS Nr.:TIIIS1–20241129–080102

MB„GeoCentras“
Įmonės kodas 306181133,
Adresas:Taikos pr.88A-402, Kaunas, Tel.: 8 683 45568, el. paštas: norkusnerijus@gmail.com

TIIIS paslaugos

"Topografinių ir inžinerinių tinklų planų erdvinių duomenų teikimas derinti ir tvarkyti" ataskaita

Sugeneruota: 2024-12-11 15:39

Paslaugos gavėjo informacija

Vardas ir pavardė:	NERIJUS NORKUS
GKP:	1GKV-1413

Paslaugos užsakymo informacija

Numeris:	TIIIS1-20241129-080102
Paslaugos nuoroda:	https://tiiis.planuojustatau.lt/portal/orders/TIIIS1-20241129-080102
Pavadinimas:	Vydūno g. 56D, Jurbarkas, Jurbarko miesto sen., Jurbarko r. sav
Adresas:	Vydūno g. 56D, Jurbarkas, Jurbarko miesto sen., Jurbarko r. sav
Prašymo teritorija:	0.52 ha
Pateikto plano tipas:	Topografinis planas – pilnas turinys
Rezervuoti šulinių numeriai:	Ne
Paslaugos gavėjo komentaras:	
Paslaugos gavėjo įkeltas dokumentas:	forma.pdf, rastas.pdf, topo.pdf
Paslaugos būsena:	Prašymas ir erdviniai duomenys priimti

Pateiktą planą ir plano ED suderino

EDT organizacija:	Jurbarko rajono savivaldybės administracija (175)
EDT grupė:	Jurbarko raj. sav. Infrastruktūros ir turto skyrius (176)
Priimtas sprendimas:	Erdviniai duomenys priimti
Administracinį sprendimą priėmusio asmens vardas ir pavardė:	JURGITA ABROMAITĖ
Pateiktas tikrinti EDR:	gktr.dwg
Pridėti dokumentai:	forma.pdf, rastas.pdf, topo.pdf

Veiksmų ir organizacijos priimtų sprendimų išklotinė

2024-11-29 16:57:05	Gauta užduotis "Priimti ED (TOPO)"
2024-12-11 15:34:00	Erdviniai duomenys priimti

ED pateikti susipažinti

Organizacija:	AB „Energijos skirstymo operatorius“ ESO (80)
Organizacijos grupė:	AB „Energijos skirstymo operatorius“. Elektros duomenys (81)

Gautas EDR: gktr.dwg

ED pateikti susipažinti

Organizacija: Telia Lietuva, AB (86)
Organizacijos grupė: Telia Lietuva, AB. Kauno regionas, ryšių tinklo duomenys (423)
Gautas EDR: gktr.dwg

ED pateikti susipažinti

Organizacija: AB „Energijos skirstymo operatorius“ ESO (80)
Organizacijos grupė: AB „Energijos skirstymo operatorius“. Kauno regionas, dujotiekio duomeny
Gautas EDR: gktr.dwg

ED pateikti susipažinti

Organizacija: AB „Kauno energija“ (104)
Gautas EDR: gktr.dwg

ED pateikti susipažinti

Organizacija: UAB „Jurbarko vandenys“ (103)
Gautas EDR: gktr.dwg

Situacijos schema

TOPOGRAFINIS PLANAS M 1: 500

Š

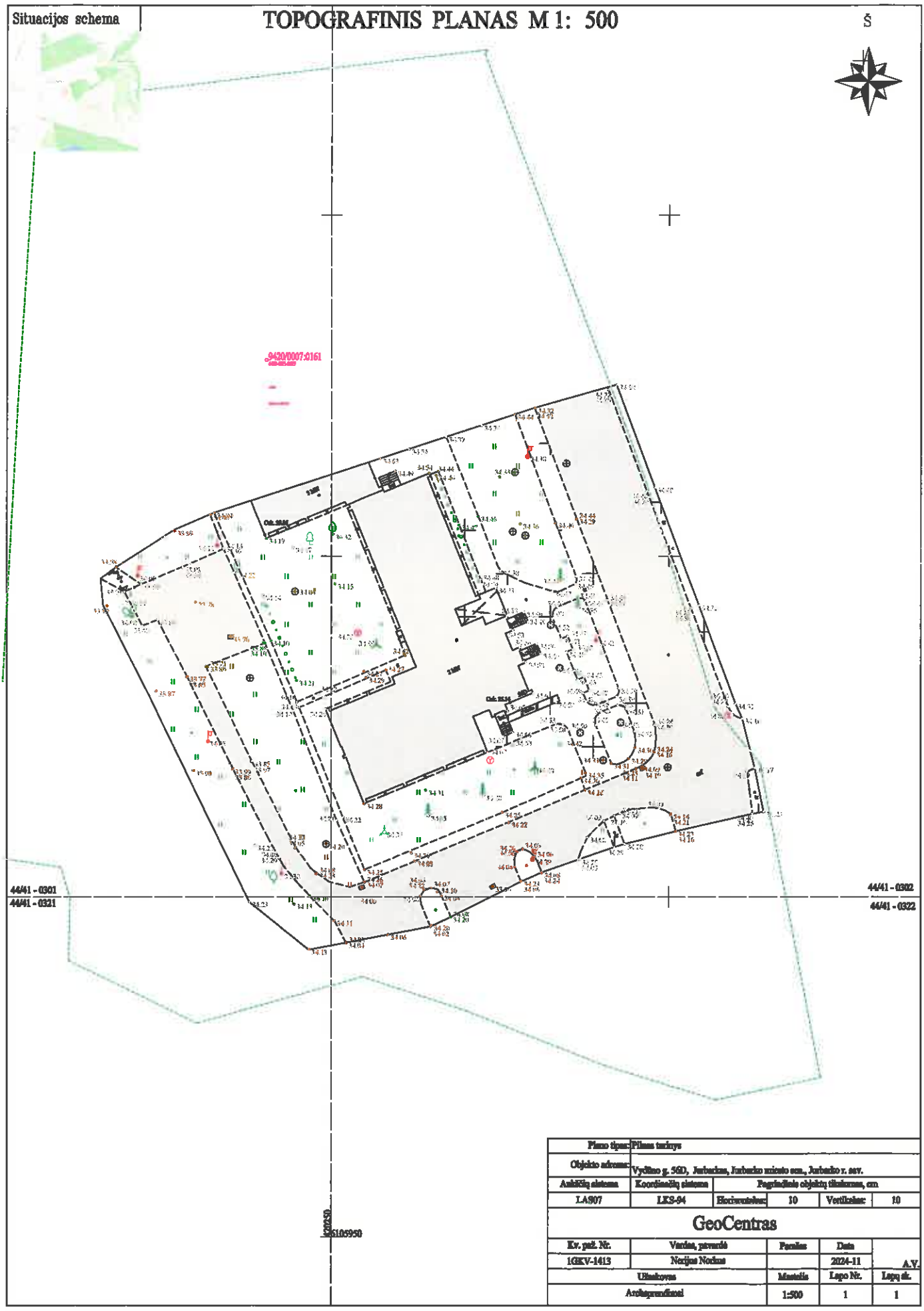

Plano tipas:	Plano turinys				
Objekto adresas:	Vydūno g. 56D, Jurbarkas, Jurbarko miesto sen., Jurbarko r. sav.				
Aukščių sistema	Koordinačių sistema	Pagrindinio objektų tikslumas, cm			
LAS07	LKS-94	Horizontalus:	10	Vertikalus:	10

GeoCentras

Kv. paž. Nr.	Vardas, pavardė	Parašas	Data	
1GKV-1413	Nerijus Nockus		2024-11	A.V.
Užsakovas		Mastelis	Lapo Nr.	Lapų sk.
Archyvavimui		1:500	1	1

Dokumentą elektroniniu parašu pasirašė NERIJUS,NORKUS
Data: 2024-11-29 15:10:11

SAVIVALDYBĖS MATERIALIOJO TURTO PANAUDOS SUTARTIS

2024 m. liepos 1 d. Nr. 93-30
Jurbarkas

Jurbarko rajono savivaldybės administracija, Dariaus ir Girėno g. 96, 74187 Jurbarkas, kodas 188713933, atstovaujama Teisės ir civilinės metrikacijos skyriaus vedėjos, pavaduojančios administracijos direktorių Oksanos Sutkaitienės, veikiančios pagal 2024 m. birželio 21 d. Jurbarko rajono savivaldybės mero potvarkį Nr. P9-91, toliau vadinamas panaudos davėju, ir Jurbarko rajono savivaldybės visuomenės sveikatos biuras, Lauko g. 17A, 74157 Jurbarkas, kodas 303506461, atstovaujamas Jurbarko rajono savivaldybės visuomenės sveikatos biuro direktorės Dianos Griškuvienės, toliau vadinamas panaudos gavėju, vadovaudamiesi Jurbarko rajono savivaldybės tarybos 2024 m. birželio 27 d. sprendimu Nr. T2-198 „Dėl turto perdavimo panaudos pagrindais Jurbarko rajono savivaldybės visuomenės sveikatos biurui“, sudarė šią sutartį:

I. SUTARTIES OBJEKTAS

Panaudos davėjas įsipareigoja perduoti panaudos gavėjui Jurbarko rajono savivaldybei nuosavybės teise priklausančias, Jurbarko rajono savivaldybės administracijos patikėjimo teise valdomas 189,95 kv. m. bendro ploto negyvenamąsias patalpas, kurios yra dalis pastato – vaikų poliklinikos, esančios adresu: Vydūno g. 56D, Jurbarkas (pastato unikalus Nr. 4400-0738-9180, patalpos yra pirmame pastato aukšte, pažymėtos indeksais 1 – 4,42 kv. m, 2 – 25,27 kv. m, 3 – 10,82 kv. m, 4 – 9,67 kv. m, 5 – 3,97 kv. m, 6 –14,48 kv. m, 31 – 20,37 kv. m, 32 – 13,57 kv. m, 33 – 14,37 kv. m, 34 – 21,29 kv. m ir 35 – 20,58 kv. m, bei rūsio patalpose, pažymėta indeksu R-3 – 31,14 kv. m), Jurbarko rajono savivaldybės visuomenės sveikatos biuro sveikatinimo veikloms vykdyti.

II. SUTARTIES SĄLYGOS

2. Panaudos gavėjas moka mokesčius už ilgalaikio materialiojo nekilnojamojo turto (toliau – turtas) priežiūrą, komunalines bei ryšio paslaugas, vietinę rinkliavą už komunalinių atliekų surinkimą ir žemės nuomos mokestį.

3. Panaudos terminas nustatomas nuo 2024 m. liepos 1 d. iki 2034 m. birželio 30 d., bet ne ilgiau kaip iki panaudos gavėjo statuso pasikeitimo.

4. Panaudos gavėjui draudžiama išpirkti pagal panaudos sutartį perduotą turtą kitaip, nei numatyta teisės aktuose.

5. Panaudos gavėjas neturi teisės perleisti savo teisių ar pareigų, atsiradusių iš panaudos sutarties, įkeisti panaudos teisę ar kitaip ją suvaržyti.

Direktorė
Diana Griškuvienė

III. ŠALIŲ PAREIGOS

6. Panaudos davėjas privalo:

6.1. pagal perdavimo ir priėmimo aktą perduoti panaudos gavėjui šios sutarties 1 punkte nurodytą turtą;

6.2. ne vėliau kaip prieš du mėnesius raštu informuoti panaudos gavėją apie numatomą turto pardavimą ar būtinybę perimti visuomenės reikmėms.

7. Panaudos gavėjas privalo:

7.1. per 10 kalendorinių dienų po turto valdytojo sprendimo dėl turto perdavimo pagal panaudos sutartį priėmimo dienos pagal perdavimo ir priėmimo aktą perimti iš panaudos davėjo šios sutarties 1 punkte nurodytą turtą;

7.2. naudoti turtą tik pagal tiesioginę paskirtį, nurodytą šios sutarties 1 punkte, griežtai laikytis šios paskirties turtui keliamų sandėliavimo, priešgaisrinės saugos ir sanitarijos reikalavimų;

7.3. be panaudos davėjo rašytinio leidimo neperplanuoti ir nepertvarkyti turto arba jo dalies. Panaudos gavėjui, pagerinusiam pagal šią panaudos sutartį perduotą turtą, už pagerinimą neatlyginama. Atlikus turto pagerinimą, jį įforminti pagal Lietuvos Respublikos statybos įstatymo, Lietuvos Respublikos buhalterinės apskaitos įstatymo ir kitų teisės aktų reikalavimus;

7.4. savo lėšomis atlikti turto priežiūros ir paprastojo remonto darbus, taip pat statinio (ar jo dalies) kapitalinio remonto darbus. Už avarijos, įvykusios patalpų vidaus inžineriniuose tinkluose dėl neatliktų priežiūros ir remonto darbų, padarytus nuostolius sumoka panaudos gavėjas;

7.5. sudaryti su atitinkamomis įmonėmis ir organizacijomis sutartis dėl atsiskaitymo už komunalines, priežiūros, ryšio paslaugas, už vietinę rinkliavą už komunalinių atliekų surinkimą ir mokėti mokesčius kas mėnesį, bet ne vėliau kaip numatyta šiose sutartyse;;

7.6. savo lėšomis per 2 mėnesius nuo turto perdavimo dienos apdrausti nuo draudiminių įvykių panaudos pagrindais perduotą ilgalaikį materialųjį turtą turto savininko naudai ir pristatyti panaudos davėjui draudimo įstaigos išduoto poliso kopiją;

7.7. nenuomoti ar kitaip neperduoti turto naudotis tretiesiems asmenims;

7.8. ne vėliau kaip prieš dvi savaites iki sutarties termino pabaigos raštu pranešti panaudos davėjui apie perduodamą turtą. Jeigu panaudos gavėjas pageidauja atnaujinti sutartį, prašymą turi pateikti ne vėliau kaip prieš 50 kalendorinių dienų iki sutarties termino pabaigos;

7.9. pasibaigus šios sutarties terminui arba ją nutraukus prieš terminą, perduoti pagal aktą tvarkingą turtą su visais atliktais pertvarkymais;

IV. SUTARTIES PASIBAIGIMAS

8. Ši sutartis pasibaigia:

8.1. pasibaigus terminui;

8.2. šalių susitarimu;

8.3. jei panaudos gavėjas leidžia naudotis turtu trečiajam asmeniui;

8.4. pasikeitus panaudos gavėjo statusui;

8.5. jei panaudos gavėjas ilgiau kaip 6 mėnesius nevykdo veiklos, numatytos šioje sutartyje;

8.6. jei panaudos gavėjas turtą naudoja ne pagal paskirtį (yra raštu įspėtas bei surašytas aktas apie ne pagal paskirtį naudojamą turtą);

8.7. kitais Lietuvos Respublikos civilinio kodekso nustatytais atvejais.

V. PAPILDOMOS SĄLYGOS

9. Įvykus bet kokio pobūdžio avarijai, panaudos gavėjas privalo nedelsdamas (ne vėliau kaip per 3 darbo dienas) pakviesti panaudos davėją ir pastatą eksploatuojančios organizacijos atstovą

Direktorė
Diana Grikšuvienė

avarijos priežastims ir padarytiems nuostoliams nustatyti. Jeigu šie atstovai nepakviečiami, panaudos davėjas pretenzijų dėl materialinės žalos atlyginimo nepriima.

10. Panaudos gavėjui leidžiama pagerinti patalpas pritaikant jas savo veiklai;

11. Šią sutartį įstatymų nustatyta tvarka per 15 kalendorinių dienų nuo sutarties pasirašymo panaudos gavėjas įregistruoja Nekilnojamojo turto registre. Pasibaigus panaudos sutarties terminui, panaudos gavėjas ją per 15 kalendorinių dienų išregistruoja iš Nekilnojamojo turto registro.

12. Ši sutartis surašoma dviem egzemplioriais – po vieną sutarties šalims.

13. Ši sutartis įsigalioja nuo jos pasirašymo dienos.

14. Prie šios sutarties pridedama savivaldybės ilgalaikio materialiojo turto perdavimo ir priėmimo aktas.

ŠALIŲ JURIDINIAI ADRESAI IR BANKO REKVIZITAI:

Panaudos davėjas – Jurbarko rajono savivaldybės administracija, kodas 188713933, Dariaus ir Girėno g. 96, 74187 Jurbarkas, tel. (8 447) 70151, faks. (8 447) 70166, el. p. info@jurbarkas.lt, a. s. Nr. LT664010044300030049, Luminor Bank AS, banko kodas 40100.

Panaudos gavėjas – Jurbarko rajono savivaldybės visuomenės sveikatos biuras, kodas 303506461, Lauko g. 17A, 74157 Jurbarkas, tel. (+370 447 51 661), el. p. info@jurbarkovsb.lt, a. s. Nr. LT914010051003336528 AB DNB Jurbarko sk., banko kodas 40100.

ŠALIŲ PARAŠAI:

Panaudos davėjas

_____ Oksana Sutkaitienė

A. V.

Panaudos gavėjas

_____ Diana Griškuvienė

A. V.

SAVIVALDYBĖS TURTO PERDAVIMO IR PRIĖMIMO AKTAS

2024 m. liepos 1 d. Nr. D9-44
Jurbarkas

Panaudos davėjas Jurbarko rajono savivaldybės administracija, Dariaus ir Girėno g. 96, Jurbarkas, kodas 188713933, atstovaujama Teisės ir civilinės metrikacijos skyriaus vedėjos, pavaduojančios administracijos direktorių Oksanos Sutkaitienės, veikiančios pagal 2024 m. birželio 21 d. Jurbarko rajono savivaldybės mero potvarkį Nr. P9-91ir panaudos gavėjas Jurbarko rajono savivaldybės visuomenės sveikatos biuras, Lauko g. 17A, 74157 Jurbarkas, kodas 303506461, atstovaujamas Jurbarko rajono savivaldybės visuomenės sveikatos biuro direktorės Dianos Griškuvienės, vadovaudamiesi Savivaldybės materialiojo turto panaudos 2024 m. liepos 1 d. sutartimi Nr. 93-10, perdavė ir priėmė Jurbarko rajono savivaldybei nuosavybės teise priklausantį, Jurbarko rajono savivaldybės administracijos patikėjimo teise valdomas 189,95 kv. m. bendro ploto negyvenamąsias patalpas, kurios yra dalis pastato – vaikų poliklinikos, esančios adresu: Vydūno g. 56D, Jurbarkas (pastato unikalus Nr. 4400-0738-9180, patalpos yra pirmame pastato aukšte, pažymėtos indeksais 1 - 4,42 kv. m, 2 – 25,27 kv. m, 3 – 10,82 kv. m, 4 – 9,67 kv. m, 5 – 3,97 kv. m, 6 –14,48 kv. m, 31 - 20,37 kv. m, 32 – 13,57 kv. m, 33 – 14,37 kv. m, 34 - 21,29 kv. m ir 35 - 20,58 kv. m, bei rūsio patalpose, pažymėta indeksu R-3 - 31,14 kv. m), Jurbarko rajono savivaldybės visuomenės sveikatos biuro sveikatinimo veikloms vykdyti.

Pagal panaudos sutartį perduodamo turto būklė Šalims žinoma, pretenzijų dėl jo būklės nėra.

PRIDEDAMA. Jurbarko rajono savivaldybės tarybos 2024 m. liepos 1 d. sprendimas Nr. T2-198 „Dėl turto perdavimo panaudos pagrindais Jurbarko rajono savivaldybės visuomenės sveikatos biurui “, 1 lapas.

Perdavė

Jurbarko rajono savivaldybės
Teisės ir civilinės metrikacijos skyriaus
vedėja, pavaduojanti
administracijos direktorių _____ Oksana Sutkaitienė

A. V.

Priėmė

Jurbarko rajono savivaldybės
visuomenės sveikatos biuro
direktorė _____ Diana Griškuvienė

A. V.

LIETUVOS RESPUBLIKA Jurbarko rajono savivaldybės visuomenės sveikatos biuras JURBARKAS

UAB "MA PROJEKTAI"

2025-02-14 Nr.02
Kaunas

Dėl pastato gydymo paskirties Jurbarko r. sav. Jurbarko m. Vydūno g. 56 D esamų konstrukcijų.

Vykdydami JURBARKO RAJONO SAVIVALDYBĖS VISUOMENĖS SVEIKATOS BIURO užsakymą, atlikome pastato vaikų poliklinika Jurbarko r. sav. Jurbarko m. Vydūno g. 56 D (pažymėjimas plane 33D1 p) , esamų konstrukcijų tyrimą. Statinio kategorija - NEypatingasis statinys.

Ekspertizės tyrimo aktas parengtas vadovaujantis statybos techninio reglamento STR1.04.04:2017 „Statinio projektavimas, projekto ekspertizė" (TAR, 2016-11-11, Nr. 26687).

1. NUORODOS

[1]. Lietuvos Respublikos statybos įstatymas (TAR, 2016-07-13, Nr. 20300).
[2]. Statybos techninis reglamentas STR1.04.04:2017 „Statinio projektavimas, projekto ekspertizė" (TAR, 2016-11-11, Nr. 26687).
[3]. Statybos techninis reglamentas STR 1.06.01:2016 „Statybos darbai. Statinio statybos priežiūra" (TAR, 2016-12-05, Nr. 28228).
[4]. Statybos techninis reglamentas STR 2.01.01(1):2005 Esminiai statinio reikalavimai. „Mechaninis atsparumas ir pastovumas". (Žin., 2005, Nr. 115-4195).
[5]. Statybos techninis reglamentas STR 2.05.04:2003 „Poveikiai ir apkrovos" (Žin. 2003-06-20, Nr. 59-2683).
[6]. Statybos techninis reglamentas STR 1.03.01:2016 „Statybiniai tyrimai. Statinio avarija" (TAR, 2016 -11-11, Nr. 26719).

PAGRINDINĖS SĄVOKOS

Statinys – visa tai, kas sukurta statybos darbais naudojant statybos produktus ir yra tvirtai sujungta su žeme. Tai pastatai (pramoniniai). Apibrėžimas „tvirtai sujungta su žeme" reiškia, kad statinio konstrukcijos yra įleistos į žemę ar remiasi į žemės paviršių.

Esminiai statinio reikalavimai:

Statinys (jo dalis) turi būti suprojektuotas ir pastatytas iš tokių statybos produktų, kurių savybės per ekonomiškai pagrįstą statinio naudojimo trukmę užtikrintų šiuos esminius statinio reikalavimus:

- mechaninio atsparumo ir pastovumo, t. y. kad apkrovos, galinčios statinį veikti statybos ir naudojimo metu, nesukeltų šių pasekmių: viso statinio ar jo dalies griūties, didesnių deformacijų nei leistinos, žalos kitoms statinio dalims, įrenginiams ar sumontuotai įrangai; žalos dėl aplinkybių, kurių be didelių sunkumų ir išlaidų galima išvengti ar jas apriboti (sprogimas, perkrova, žmonių padarytos klaidos);

galėtų išlaikyti jas veikusias ir dėl gaisro atsiradusias apkrovas; būtų apribota: gaisro kilimo galimybė ir ugnies bei dūmų plitimas statinyje, gaisro išplitimas į gretimus statinius; statinyje esantys žmonės galėtų saugiai išeiti iš jo ar būtų galima juos išgelbėti kitomis priemonėmis; veiktų žmonių įspėjimo ir gaisro gesinimo sistemos; gelbėtojai (ugniagesiai) galėtų saugiai dirbti;

- higienos, sveikatos ir aplinkos apsaugos, t. y. kad būtų nepažeistos statinyje ar prie jo esančių žmonių higienos sąlygos ir nekiltų grėsmė žmonių sveikatai dėl šių priežasčių: kenksmingų dujų išsiskyrimo,

pavojingų kietųjų dalelių ar dujų atsiradimo ore, pavojingos spinduliuotės, vandens nuotėkų, dūmų, kietųjų ar skystųjų atliekų netinkamo šalinimo, statinių konstrukcijų ar statinių vidaus drėgmės;

- saugaus naudojimo, t. y. kad statinį naudojant ar prižiūrint būtų išvengta nelaimingų atsitikimų (paslydimo, kritimo, susidūrimo, nudegimo, sužeidimo ar sužalojimo elektros srove, sprogimo) rizikos;

- apsaugos nuo triukšmo, t. y. kad statinyje ar prie jo būnančių žmonių girdimas triukšmas nekeltų grėsmės jų sveikatai, leistų miegoti, ilsėtis bei dirbti normaliomis sąlygomis;

- energijos taupymo ir šilumos išsaugojimo, t. y. kad naudojamas šiluminės energijos kiekis, atsižvelgiant į vietovės klimato sąlygas ir gyventojų poreikius, nebūtų didesnis už reikiamą (t. y. apskaičiuotą pagal higienos normų ir pastato ar jo patalpų paskirties reikalavimus).

Statinio ekspertizė – esamo ar statomo statinio techninės būklės įvertinimas turint tikslą nustatyti, ar statinys atitinka Statybos Įstatymo 4 straipsnio 1 dalyje nurodytus esminius statinio reikalavimus.

avarinis statinys – statinys, kurio būklė neatitinka Lietuvos Respublikos statybos įstatyme [3.1] nustatyto esminio statinio reikalavimo – mechaninio atsparumo ir pastovumo, todėl toliau naudoti jį nesaugu;

statinio galimos avarinės būklės požymiai – statinio (jo dalies, konstrukcijų) deformacijos, dėl kurių statinys yra avarinis arba jų nepanaikinus statinys gali tapti avariniu.

Išorinė atitvara: stogas (šlaitinis,); sienos, besiribojančios su išorine aplinka.

Išorinė laikančioji siena – vertikali statinio išorinė konstrukcija, ribojanti statinį iš išorės ir laikanti.

Rekonstruojamų statinių priežiūra yra nenutrūkstama veiksnių seka, kuri nuo naujo statinio projektavimo ir statybos skiriasi tokiais požymiais:

– ilgalaikiškumu (priežiūra vykdoma visą naudojimo laiką, iš eksploatuojančios tarnybos reikalaujant numatyti aiškią veiklos perspektyvą);

– remontinių darbų periodiškumu;

– remonto vietos, apimties ir trukmės atsitiktiniu tikimybiniu pobūdžiu,

dažnai koreguojant remonto eigą;

– socialiniu aspektu (paliečia žmonių interesus ir veikia jų nuotaikas);

– palyginti didelėmis darbo ir lėšų sąnaudomis.

Statinio priežiūrą sudaro:

– statinio ir jo konstrukcijų būklės nuolatinis stebėjimas;

– statinio konstrukcijų periodinės (kasmetinės ar kas keleri metai) ir specializuotos apžiūros;

– pastebėtų statinio konstrukcijų pažaidų šalinimas;

– paprastasis (profilaktinis) ir kapitalinis remontai.

Nuolatiniai stebėjimai (ne rečiau kaip kartą per savaitę) ypač būtinitoms statinio konstrukcijoms, kurios yra intensyviai naudojamos ir yra didelė jų gedimo tikimybė. Jų metu vizualiai stebimos ir fiksuojamos

konstrukcijų pažaidos, numatomos jų šalinimo priemonės, tikrinama gaisrinės saugos įrenginių ir priemonių būklė, patalpų ir aplinkos sanitarinėn būklė ir pan.

2. TYRIMUI ATLIKTI PANAUDOTA

2.1. Pastato gydymo paskirties Jurbarko r. sav. Jurbarko m. Vydūno g. 56 D pažymėjimas plane 33D1p:

- atlikti matavimai,
- nuotraukos Nr.1....15,
- Inventorinė byla.

3. TECHNINĖ STATINIO KONSTRUKCIJŲ BŪKLĖ pažymėjimas plane 2C1/b.

Tiriamos pastato gydymo paskirties Jurbarko r. sav. Jurbarko m. Vydūno g. 56 D konstrukcijos kad nustatytume jų būklę ir ar tenkina statybos techninio reglamento STR 2.01.01 (1):2005 Esminiai statinio reikalavimai. „Mechaninis atsparumas ir pastovumas" reikalavimus

Pamatai monolitiniai; gelžbetoniniai juostiniai. Sienos silikatinių plytų mūro su keraminių plytų mūro fragmentais. Stogai sutapdinti. Stogų laikančios konstrukcijos gelžbetonionės denginio plokštės. Danga prilydoma . Pastato patalpos eksploatuojamos, šildomos, vėdinamos.

Apžiūrėjus esamą pastatą žymių sėdimų ar deformacijų keliančių grėsmę bendram pastato pastovumui nepastebėta.

Trumpa statinio charakteristika:

Pastato duomenys 33D1 p

Kadastro duomenys	poliklinika
Duomenys fiksuoti	2024-09-04
Pažymėjimas plane	33D1/b
Paskirtis	gydymo
Statybos metai	1982
Rekonstrukcija	2007
Baigtumas%	100
Aukštų skaičius	1
Pamatai	Gelžbetonis, stulpiniai,juostiniai būklė gera
Sienos	Plytų mūras, būklėgera
Perdanga	Gelžbetoninė, būklė gera
Stogas	Sutapdintas, danga prilydoma.Būklė – gera.
Pertvaros	Plytų mūras, tinkuotos, būklė –prasta;
Langai, durys	Langų plastikiniai. Pastato durų yra plastikinės, metalinės, aliumininės. Durys atitinka STR normatyvus. Būklė – gera.
Mechaninis atsparumas ir pastovumas	Laikančių konstrukcijų techninė būklė yra gera.
Gaisrinė sauga	Esamos sienos ir pertvaros –plytų mūro.
Saugus naudojimas	Naudojant statinį saugu
Apsauga nuo triukšmo	Esama statinio garso klasė yra žemesnė nei C.
Energijos taupymas ir šilumos išsaugojimas	Pastato atitvarų esamos šilumos perdavimo koeficiento vertės atitinka normines:
Išvada:	esamas pastatas atitinka esminius statinio reikalavimus.

Atliekant būklės tyrimą, susipažinta su pastato inventorinės bylos dokumentacija apžiūrėtos esamos pastato konstrukcijos,eama projektinė dokumentacija, įvertinta jų techninė būklė, atlikta pastato fotofiksacija.

Susipažinus su technine dokumentacija ir apžiūrėjus esamas pastato konstrukcijas nustatyta:

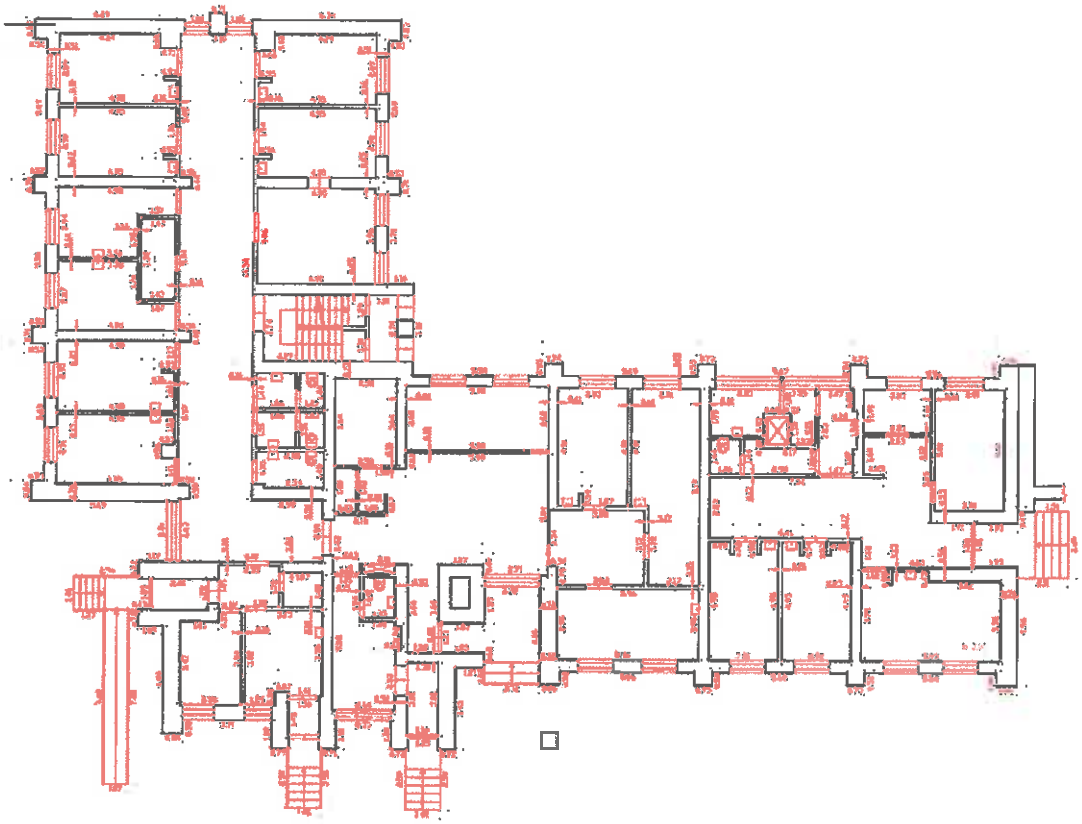

1 a. planas

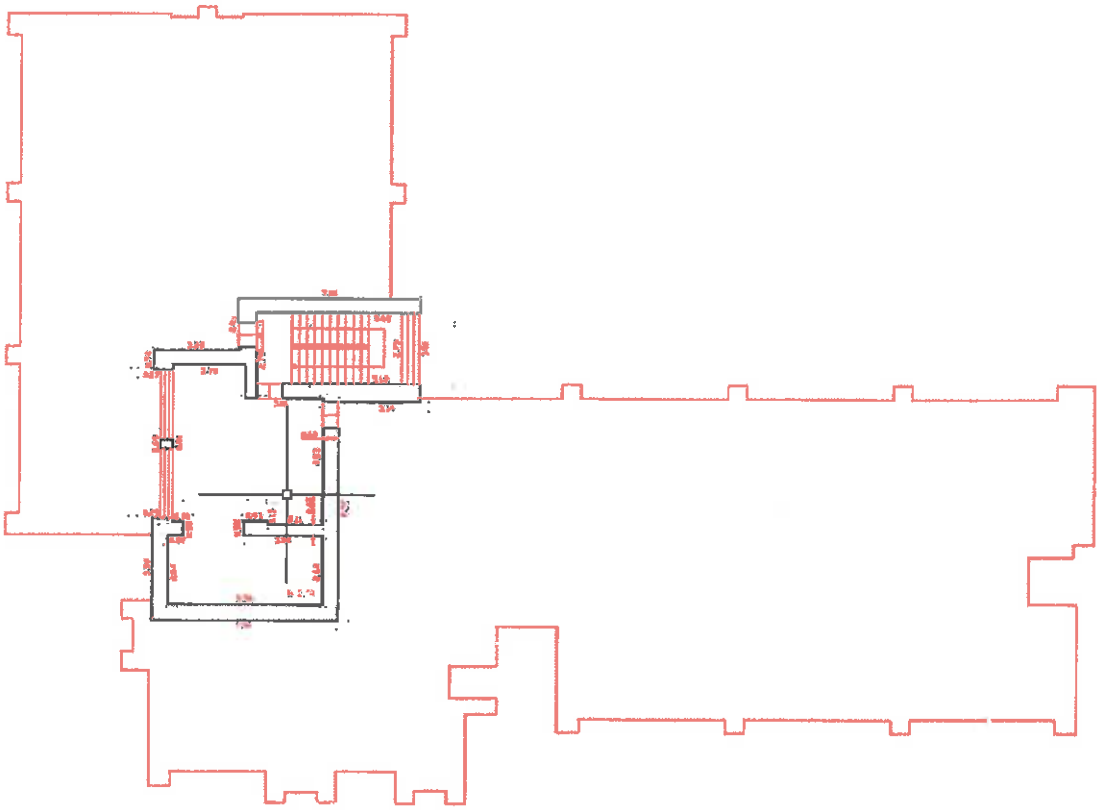

Anstato planas

Statinio konstrukcijų techninė būklė:

3.2.1 Pastato konstruktyvinė schema - sienos, kur visų horizontalių jėgų pagrindinę dalį perima skersinės pastato sienos ir stogas. Vertikalios jėgos per sienas perduodamos į pamatus ir gruntą.

Denginys surenkamos perdangos plokštės, vietomis monolito intarpai.Stogo danga prilydoma.

Tolimesniam ištyrimui reikia atidengti esamas paslėptas konstrukcijas statybos metu.

Pastato stogo lietaus nuvedimo sistema vidinė. Hidroizoliacinė danga įrengta.
Plokštės remiasi ant mūro sienų.

Kaurymėtų perdangos plokščių būklė gera.

3.2.2. Sienos - išorės sienos yra silikatinių ir keraminių (iš lauko) plytų mūras, pastato sienos yra tinkuotos iš vidaus ir lauko (žiūrėti nuotrauką Nr. 1...15). Tinko būklė gera. Tarpulangiai 38-51 cm pločio.

Vidinių ,išorinių plytų mūro konstrukcijos tenkina statybos techninio reglamento STR 2.05.04:2003 „Poveikiai ir apkrovos“ (2003-06-20, Nr 59-2683) reikalavimus.

3.2.3. Pamatai po sienom juostiniai, betono blokai. Apžiūrėjus pamatus iš vidaus ir išorės, įtrūkimai nepastebėti. Pamatų atkasimai nebuvo atlikti (pastatas eksploatuojamas) .

3.2.4.1 Pamatų konstrukcija tenkina statybos techninio reglamento STR 2.05.04:2003 „Poveikiai ir apkrovos“ (2003-06-20, Nr 59-2683) reikalavimus.

Tyrimo išvada:

4.1. Pastato gydymo paskirties Jurbarko r. sav. Jurbarko m. Vydūno g. 56 D konstrukcijų būklė atitinka esminius statinio reikalavimus(nustatytų Reglamente (ES) Nr. 305/2011):

Statinio konstrukcijos tenkina statybos techninio reglamento STR 2.05.04:2003 „Poveikiai ir apkrovos" (žin.2003-06-20, Nr. 59-2683) ir statybos techninio reglamento STR 2.01.01(1):2005 Esminiai statinio reikalavimai. „Mechaninis patvarumas ir pastovumas”. (Žin., 2005, Nr. 115-4195) reikalavimus.

Pastato išorinės atitvaros – pamatai,sienos,stogas tenkina statybos techninio reglamento STR 2.01.02:2016 „Pastatų energinio naudingumo projektavimas ir sertifikavimas“reikalavimus.

Pastato patalpų elektros instaliacija tenkina STR 2.01.01(4):2008 „Esminis statinio reikalavimas „Naudojimo sauga“ reikalavimus.

Pastato rekonstrukcija galima.

Direktorius Adrijus Ramonis

Ekspertas Adrijus Ramonis (atestatas Nr.25670)

Pastato Jurbarko r. sav. Jurbarko m. Vydūno g. 56 D fasadas Nuotrauka Nr-1



Pastato Jurbarko r. sav. Jurbarko m. Vydūno g. 56 D Nuotrauka Nr-2



Pastato Jurbarko r. sav. Jurbarko m. Vydūno g. 56 D Nuotrauka Nr-3



Pastato Jurbarko r. sav. Jurbarko m. Vydūno g. 56 D Nuotrauka Nr-4



Pastato Jurbarko r. sav. Jurbarko m. Vydūno g. 56 D Nuotrauka Nr-5



Pastato Jurbarko r. sav. Jurbarko m. Vydūno g. 56 D fasadas Nuotrauka Nr-6



Pastato Jurbarko r. sav. Jurbarko m. Vydūno g. 56 D Nuotrauka Nr-7



Pastato Jurbarko r. sav. Jurbarko m. Vydūno g. 56 D Nuotrauka Nr-8



Pastato Jurbarko r. sav. Jurbarko m. Vydūno g. 56 D Nuotrauka Nr-9



Pastato Jurbarko r. sav. Jurbarko m. Vydūno g. 56 D Nuotrauka Nr-10



Pastato Jurbarko r. sav. Jurbarko m. Vydūno g. 56 D Nuotrauka Nr.-11



Pastato Jurbarko r. sav. Jurbarko m. Vydūno g. 56 D Nuotrauka Nr-12



Pastato Jurbarko r. sav. Jurbarko m. Vydūno g. 56 D Nuotrauka Nr-13



Pastato Jurbarko r. sav. Jurbarko m. Vydūno g. 56 D Nuotrauka Nr-14



Pastato Jurbarko r. sav. Jurbarko m. Vydūno g. 56 D Nuotrauka Nr-15



SPSC

STATYBOS PRODUKCIJOS SERTIFIKAVIMO CENTRAS

Valstybės įmonė Statybos produkcijos sertifikavimo centras, įmonės kodas 110068926. Linkmenų g. 28, LT-08217 Vilnius

KVALIFIKACIJOS ATESTATAS

Nr.25670

Adrijus Ramonis

Suteikta teisė eiti statinio projekto dalies ekspertizės vadovo ir statinio dalies ekspertizės vadovo pareigas.

Statiniai: gyvenamieji ir negyvenamieji pastatai, inžineriniai tinklai, hidrotechnikos statiniai, kiti inžineriniai statiniai, taip pat minėti statiniai, esantys kultūros paveldo objekto teritorijoje, jo apsaugos zonoje, kultūros paveldo vietovėje.
Projekto dalis: konstrukcijų.
Statinio dalies ekspertizės darbo sritis: konstrukcijų.

LIETUVOS RESPUBLIKA SPSC STATYBOS PRODUKCIJOS SERTIFIKAVIMO CENTRAS VALSTYBĖS ĮMONĖ

Direktorius Valdemaras Gauronskis

2255

Išduotas 2018 m. gruodžio 21 d.
Pirma karta išduotas 2010 m. kovo 16 d.

MB „ARCHSPRENDIMAI“

DIREKTORIAUS

ĮSAKYMAS

DĖL PROJEKTO VADOVO ATSTOVO SKYRIMO

2024 m. rugsėjo 9 d. Nr. 175
Jurbarkas

Vadovaudamasis užsakovo Jurbarko rajono savivaldybės visuomenės sveikatos biuro direktorės Dianos Griškuvienės pavedimu skiriu MB „ArchSprendimai“ rengiamo projekto Nr. 24-13-AS-TDP „Gydymo paskirties pastato Vydūno g. 56D, Jurbarke, kapitalinio remonto projektas“ projekto vadovu Andrių Ganusauską (architekto kvalifikacijos atestato Nr. A 2134).

Direktorius Martynas Ganusauskas

Asmenys, pasirašydami žemiau esančioje lentelėje, patvirtina, kad su 2024 m. rugsėjo 9 d. įsakymu Nr. 175 susipažino ir įsipareigoja jį vykdyti

Pareigos, vardas, pavardė	Susipažinau (parašas)	Susipažinimo data
PV Andrius Ganusauskas		2024-09-09

Architekto

KVALIFIKACIJOS
ATESTATAS

LIETUVOS ARCHITEKTŲ RŪMAI

Nr. A 2134

Andrius Ganusauskas

Statinio projekto, statinio projekto vykdymo priežiūros, statinio projekto architektūrinės dalies, statinio projekto architektūrinės dalies vykdymo priežiūros vadovas
Statinių kategorija: neypatingieji statiniai

Lietuvos architektų rūmų pirmininkė Daiva Bakšienė

Architektų profesinio atestavimo komisijos

2017 m. spalio mėn. 25 d. posėdžio protokolas Nr. 129

SPSC

STATYBOS PRODUKCIJOS
SERTIFIKAVIMO CENTRAS

Valstybės įmonė Statybos produkcijos sertifikavimo centras, įmonės kodas 110068926, Linkmenų g. 28, LT-08217 Vilnius

KVALIFIKACIJOS ATESTATAS

Nr.14841

Adrijus Ramonis

Suteikta teisė eiti ypatingojo statinio projekto dalies vadovo ir ypatingojo statinio projekto dalies vykdymo priežiūros vadovo pareigas.

Statiniai: gyvenamieji ir negyvenamieji pastatai, inžineriniai tinklai, hidrotechnikos statiniai, kiti inžineriniai statiniai, taip pat minėti statiniai, esantys kultūros paveldo objekto teritorijoje, jo apsaugos zonoje, kultūros paveldo vietovėje.
Projekto dalis: konstrukcijų.

LIETUVOS RESPUBLIKA • VILNIUS • SPSC • STATYBOS PRODUKCIJOS SERTIFIKAVIMO CENTRAS • VALSTYBĖS ĮMONĖ

Direktorius Valdemaras Gauronskis

Išduotas 2018 m. gruodžio 21 d.
Pirmą kartą išduotas 2004 m. gruodžio 13 d.

22553

SPSC
STATYBOS PRODUKCIJOS SERTIFIKAVIMO CENTRAS
Valstybės įmonė, kodas 110068926 • Linkmenų g. 28, LT-08217 Vilnius • Tel.:2728077, faks.:2728075
El.p.: centras@spsc.lt , http://www.spsc.lt

Išrašas iš statybos specialistų kvalifikacijos atestatų ir teisės pripažinimo dokumentų registro

SPECIALISTAS

Vardas, pavardė	Sigitas Pušinskas

TEISĖS DOKUMENTAS

Tipas	Kvalifikacijos atestatas
Numeris	32801
Pirmą kartą išduotas	2014-04-22

SUTEIKTA TEISĖ

Nuo 2014-04-22 iki 2014-08-08	Suteikta teisė eiti ypatingo statinio projekto dalies vadovo ir ypatingo statinio projekto dalies vykdymo priežiūros vadovo pareigas. Statiniai: visi statiniai (išskyrus branduolinės energetikos objektų statinius). Projekto dalis: statybos skaičiuojamosios kainos nustatymo.
Nuo 2014-08-08 iki 2015-05-15	Suteikta teisė eiti ypatingo statinio projekto dalies vadovo ir ypatingo statinio projekto dalies vykdymo priežiūros vadovo pareigas. Statiniai: visi statiniai (išskyrus branduolinės energetikos objektų statinius). Projekto dalys: šildymo, vėdinimo ir oro kondicionavimo, statybos skaičiuojamosios kainos nustatymo.
Nuo 2015-05-15 iki 2021-05-10	Suteikta teisė eiti ypatingo statinio projekto dalies vadovo ir ypatingo statinio projekto dalies vykdymo priežiūros vadovo pareigas. Statiniai: visi statiniai (išskyrus branduolinės energetikos objektų statinius). Projekto dalys: vandentiekio ir nuotekų šalinimo, šildymo, vėdinimo ir oro kondicionavimo, statybos skaičiuojamosios kainos nustatymo.
Nuo 2021-05-10	Suteikta teisė eiti ypatingojo statinio projekto dalies vadovo ir ypatingojo statinio projekto dalies vykdymo priežiūros vadovo pareigas. Statiniai: gyvenamieji ir negyvenamieji pastatai, susisiekimo komunikacijos, inžineriniai tinklai, hidrotechnikos statiniai, kiti inžineriniai statiniai, taip pat minėti statiniai, esantys kultūros paveldo objekto teritorijoje, jo apsaugos zonoje, kultūros paveldo vietovėje. Projekto dalys: vandentiekio ir nuotekų šalinimo, šildymo, vėdinimo ir oro kondicionavimo, statybos skaičiuojamosios kainos nustatymo.

KVALIFIKACIJOS TOBULINIMAS

2019-04-17	Pateikti kvalifikacijos tobulinimą įrodantys dokumentai pripažinti tinkamais.

Išrašas atspausdintas:

Išrašą atspausdino: .....
(vardas, pavardė, parašas)

Duomenys atnaujinti: 2022-04-08. Paieškos data: 2022-04-10.

SSVA
STATYBOS SEKTORIAUS VYSTYMO AGENTŪRA

Viešoji įstaiga Statybos sektoriaus vystymo agentūra, Linkmenų g. 28-1, LT-08217 Vilnius

KVALIFIKACIJOS ATESTATAS

Nr. 40121

Tomas Lidys

Suteikta teisė eiti ypatingojo statinio projekto dalies vadovo, ypatingojo statinio projekto dalies vykdymo priežiūros vadovo ir ypatingojo statinio specialiųjų statybos darbų vadovo pareigas.

Statiniai: gyvenamieji ir negyvenamieji pastatai, susisiekimo komunikacijos, inžineriniai tinklai, hidrotechnikos statiniai, kiti inžineriniai statiniai, taip pat minėti statiniai, esantys kultūros paveldo objekto teritorijoje, jo apsaugos zonoje, kultūros paveldo vietovėje.
Projekto dalys: elektrotechnikos (iki 10 kV įtampos), elektroninių ryšių (telekomunikacijų), apsauginės signalizacijos, gaisro aptikimo ir signalizavimo, procesų valdymo ir automatizacijos.
Specialieji statybos darbai: statinio elektros inžinerinių sistemų įrengimas; procesų valdymo ir automatizavimo sistemų įrengimas; statinio nuotolinio ryšio (telekomunikacijų) inžinerinių sistemų įrengimas; statinio apsauginės signalizacijos, gaisrinės saugos inžinerinių sistemų įrengimas.

Direktorius Aidas Vaičiulis

Išduotas 2022 m. lapkričio 9 d.
Pirmą kartą išduotas 2021 m. kovo 23 d.

Kvalifikacijos atestatų registras skelbiamas www.ssva.lt

Signature Not Verified

Dokumentą elektroniniu parašu pasirašė LEILA AMIROVA
Data: 2023-10-19 13:14:12

REGISTRŲ CENTRAS

VALSTYBĖS ĮMONĖ REGISTRŲ CENTRAS
Lvivo g. 25-101, 09320 Vilnius, tel. (8 5) 2688 262, el. p. info@registrucentras.lt
Duomenys kaupiami ir saugomi Juridinių asmenų registre, kodas 124110246

LIETUVOS RESPUBLIKOS JURIDINIŲ ASMENŲ REGISTRO ELEKTRONINIS SERTIFIKUOTAS IŠRAŠAS

2023-10-19 13:14:06

PRIEIGOS RAKTAS: 62-3327617-1246139

Šiuo prieigos raktu gautas išrašas yra oficialus dokumentas. Tretieji asmenys, gavę iš juridinio asmens, filialo ar atstovybės galiojantį prieigos raktą, negali reikalauti pateikti spausdinto popieriuje registro išrašo, kadangi saugiu elektroniniu parašu pasirašytas dokumentas, turi tokią pat teisinę galią kaip ir rašytinis dokumentas.

1. Juridinių asmenų registre įregistruota:

Pavadinimas:	**MB "ARCHSPRENDIMAI"**
Kodas:	**302950506**
Teisinė forma:	**Mažoji bendrija**
Teisinis statusas:	**Teisinis statusas neįregistruotas**
Buveinės adresas:	**Jurbarko r. sav., Jurbarkų sen., Naujasodžių k., Kauno g. 99**
NTR objekto kodas:	**9495-9003-2018**
Įregistravimo data:	**2013-01-09**
Versija:	**18 (2023-10-17)**
Duomenų būklė:	**Pilnai sutvarkyti duomenys**

2. Filialai, atstovybės registruoti Lietuvoje: įrašų nėra

3. Kapitalas ir akcijos: įrašų nėra

4. Veiklos tikslai ir rūšys:

Tikslai:	**Komercinės, ūkinės veiklos vykdymas, siekiant gauti pelną.**
	Pagrindinė veikla - architektūros ir inžinerijos veikla.

5. Organai:

5.1. **Mažosios bendrijos narių susirinkimas**
Registruota: **Nuo 2013-01-09**

5.2. **Vadovas**
Registruota: **Nuo 2013-01-09**

5.2.1. Asmuo: **MARTYNAS GANUSAUSKAS, a.k. 38203020893, direktorius**
Paskyrimo (išrinkimo) data 2023-08-02
Registruota: **Nuo 2023-08-21**
Jurbarko r. sav., Jurbarkų sen., Naujasodžių k.

6. Dalyviai: įrašų nėra

7. Taisyklė, pagal kurią asmenys veikia juridinio asmens vardu:

7.1. **Vienasmenis atstovavimas**
Registruota: **Nuo 2013-01-09**
Aprašymas: **Juridinio asmens vardu veikia vadovas**

8. Licencijuojama veikla: įrašų nėra

9. Kiti duomenys:

Finansinių metų pradžia: **01-01**
Finansinių metų pabaiga: **12-31**

10. Žymos: įrašų nėra

11. Bankrotas: įrašų nėra

12. Veiklos apribojimai: įrašų nėra

13. Steigimo dokumentai:

13.1 **Nuostatai**
Dokumento data: 2023-01-02
Įregistruotas: 2023-03-17

14. Kita informacija: įrašų nėra

15. Kontaktinė informacija:

Mobilusis telefonas: **+37068611403**
Elektroninio pašto adresas: **info@archsprendimai.lt**
Internetinės svetainės adresas: **www.archsprendimai.lt**

2023-10-19 13:14:06

Išrašas tikras, turi prima facie galią

Dokumentą paruošė:

Juridinių asmenų registro departamento JAR
Kauno skyriaus Kauno 3 Juridinių asmenų registro
grupės

Registratorė LEILA AMIROVA

STATINIO PROJEKTUOTOJO CIVILINĖS ATSAKOMYBĖS PRIVALOMASIS DRAUDIMAS

VIENNA INSURANCE GROUP

Liudijimas/polisas Nr.: LT24-PRCA-00001507-8

Draudimo rūšis: Statinio projektuotojo civilinės atsakomybės privalomasis draudimas
Draudimo grupė: Bendrosios civilinės atsakomybės draudimas

Draudimo laikotarpis

Draudimo liudijimo išdavimo data: 2024.04.22

Nuo: **2024.04.22 08:25** Iki: **2025.04.21 23:59**

Draudėjas

Įmonė, Įmonės kodas:	**ARCHSPRENDIMAI, MB, 302950506**
PVM kodas, Adresas, Kontaktai:	**Kauno g. 99, Naujasodžių k., Jurbarkų sen., Jurbarko rajono sav., Lietuva,**

Draudimo įmoka

Draudimo įmoka: **620.00 EUR (Šeši šimtai dvidešimt eurų, 00 ct)**

Įmokos mokėjimo grafikas

1. **2024.04.22** 620.00 EUR

Informacija apie projektuojamą statinį

Apdrausti visi objektai ar jų dalys suprojektuoti draudimo sutarties galiojimo metu Lietuvos Respublikoje.

Draudimo sąlygos

Pratęstas žalos atsiradimo ir reikalavimo pateikimo laikotarpis:	Iki 2030-04-21 dienos.
Draudimo sutarties įsigaliojimas:	Draudimo sutartis įsigalioja nuo to momento, kai draudėjas sumoka visą ar pirmą draudimo įmoką, bet ne anksčiau nei draudimo laikotarpio pradžia. Jeigu Draudėjas sutartyje numatytu terminu nesumoka pirmos ar visos draudimo įmokos, tai draudimo sutartis nejsigalioja ir anuliuojama be atskiro draudiko pranešimo praėjus 10 dienų po įmokos mokėjimo termino.
Bendra draudimo suma:	**290 000.00 EUR**
Draudimo suma vienam draudžiamajam įvykiui:	**290 000.00 EUR**
Besąlyginė išskaita kiekvienam įvykiui:	**2 900.00 EUR**
Draudimo objektas:	Draudimo objektas yra draudėjo civilinė atsakomybė už žalą, padarytą tretiesiems asmenims, kuriatsirado draudimo sutarties galiojimo metu ir šalių nustatytu laikotarpiu, kuris negali būti trumpesnis už Civilinio kodekso 6.698 straipsnio 1 dalies 1 punkte nustatytą garantinį terminą, dėl draudimo sutarties galiojimo metu netinkamai atlikto statinio projektavimo, kai draudimo sutartis sudaryta pagal atskirą statinio projektą, arba dėl netinkamo statinio projektavimo, kurio statinio projektai ar jų dalys buvo perduoti užsakovams draudimo sutarties galiojimo laikotarpiu ir kurių projektavimo darbų rangos sutartys buvo pasirašytos po statinio projektuotojo civilinės atsakomybės privalomojo draudimo sutarties įsigaliojimo dienos, kai draudimo sutartis sudaryta pagal projektavimo įmonės projektavimo darbų mastą per metus.
Draudimo sutarties pagrindas:	Draudimo sutartis sudaryta vadovaujantis Statinio projektuotojo civilinės atsakomybės privalomojo draudimo taisyklėmis, patvirtintomis 2012 m. spalio 23 d. Lietuvos banko valdybos nutarimu Nr. 03-225 su vėlesniais pakeitimais.
Pretenzijų/ žalų istorija:	Nėra pretenzijų/žalų per 3 metus.

Papildomos sąlygos

1. Tuo atveju, jeigu draudimo sutartis Draudėjo prašymu nutraukiama iki draudimo sutartyje nurodyto draudimo sutarties pasibaigimo termino, Draudėjui likusi įmokos dalis nėra grąžinama, o tuo atveju, jei draudimo įmoka nėra sumokėta, Draudėjas privalo sumokėti visą sutartą draudimo įmoką.
2. Kartu draudžiama ir projekto vykdymo priežiūra.
3. Šio draudimo liudijimo (poliso) neatsiejama dalis 1-as priedas.
4. Darbams iki draudimo sutarties sudarymo retroaktyvios draudimo apsaugos nėra, išskyrus objektus išvardintus 1-ame priede prie šio draudimo liudijimo (poliso).

Papildoma informacija

Pagal LR PVM įstatymo 27str. - draudimo paslaugos PVM neapmokestinamos.
Draudėjui laiku nesumokėjus draudimo įmokos (-ų), AAS "BTA Baltic Insurance Company", atstovaujama filialo Lietuvoje turi teisę pateikti Draudėjo duomenis UAB „Creditinfo Lietuva" tvarkančiai jungtines skolininkų duomenų rinkmenas mokumo vertinimo bei įsiskolinimo valdymo tikslu, taip pat teikiančiai tokius duomenis teisėtą interesą turintiems tretiesiems asmenims (pvz. bankai, telekomunikacijų ar lizingo bendrovės ir t.t.), kad jie galėtų įvertinti duomenų subjekto mokumą ir valdyti įsiskolinimą.
BTA neturi teisės teikti draudimo paslaugų bei neprivalo mokėti draudimo išmokos ar suteikti kitokio pobūdžio naudos pagal draudimo sutartį, jei tokiu draudimo paslaugų ar naudos suteikimu, taip pat draudimo išmokos išmokėjimu: a. BTA pažeistų Jungtinių Tautų Organizacijų rezoliucijomis arba prekybos ar ekonominėmis sankcijomis, Europos Sąjungos, Lietuvos Respublikos, Jungtinės Karalystės ar Jungtinių Amerikos Valstijų norminiais aktais taikomas sankcijas, draudimus ar apribojimus; b. Perdraudimo bendrovė, kurial draudimo sutartis buvo pateikta dėl perdraudimo, pažeistų taikomas sankcijas, draudimus ar apribojimus, kurie yra įtvirtinti valstybės, kurioje registruota perdraudimo bendrovė, teisės aktais.

Asmens duomenų apsauga

Šios sutarties sudarymo ir vykdymo tikslu Draudikas kaip asmens duomenų valdytojas tvarko šios sutarties sąlygose nurodytus bei kitus su sutarties vykdymu Draudėjo (Apdraustojo) asmens duomenis (asmens duomenys tvarkomi 10 metų). Duomenis pateikti būtina tam, kad sudaryti ir vykdyti šią sutartį. Nepateikus asmens duomenų, sutartis gali būti nesudaryta.
Draudėjo (Apdraustojo) asmens duomenys gali būti teikiami duomenų tvarkytojams (subrangovams), kurie atlieka tam tikrus darbus ar teikia paslaugas ir tvarko Draudėjo duomenis Draudiko, kaip duomenų valdytojo, vardu (žalų administravimo partneriai, informacinių technologijų bendrovės, perdraudimo bendrovės, tiek kiek to reikia sutarties administravimui ir vykdymui) . Taip pat pagal užklausas teikiami valstybės institucijoms, bankams ir finansinės nuomos bendrovėms, skolų administravimo

STATINIO PROJEKTUOTOJO CIVILINĖS ATSAKOMYBĖS PRIVALOMASIS DRAUDIMAS

VIENNA INSURANCE GROUP

Liudijimas/polisas Nr.: LT24-PRCA-00001507-8

bendrovėms bei draudimo tarpininkams, bet tik tiek, kiek tai atitinka BTA teisėtą interesą.
Draudėjas (Apdraustasis) turi teisę prašyti susipažinti su tvarkomais asmens duomenimis, ištaisyti neteisingus, nešsamius, netikslius savo asmens duomenis, reikalauti apriboti duomenų tvarkymo veiksmus (išskyrus saugojimą) ar sunaikinti duomenis (kai tvarkomi perteklinial asmens duomenys, tvarkomi asmens duomenys surinkti neteisėtai ar yra kiti teisės aktuose nurodyti pagrindai), teisę nesutikti su duomenų tvarkymu, teisę į duomenų perkeliamumą. Įgyvendinant teisę į duomenų perkeliamumą, tvarkomi asmens duomenys gali būti el. būdu perduoti Draudėjui (Apdraustajam) tiesiogiai arba perduoti Draudėjo (Apraustojo) nurodytam duomenų valdytojui.
Draudėjas informuojamas, kad draudimo bendrovė teisėto intereso pagrindu dėl paslaugų teikimo gali susisiekti su Draudėju el. paštu bei informuoja apie tai Apdraustąjį.
Draudėjas (Apdraustasis) turi teisę bet kuriuo metu atsisakyti tokių el. pašto pranešimų, gauto pranešimo apačioje paspausdamas nuorodą „atsisakyti" arba kreipdamasis į draudimo bendrovę nurodytais kontaktais.
Turėdamas nusiskundimų dėl asmens duomenų tvarkymo, Draudėjas (Apdraustasis) gali kreiptis į Valstybinę duomenų apsaugos inspekciją. Valdytojo paskirto Duomenų apsaugos pareigūno kontaktiniai duomenys: duomenuapsauga@bta.lt. Detalesnė informacija asmens duomenų klausimais nurodyta BTA privatumo politikoje www.bta.lt.

Klientų skundų nagrinėjimo tvarka

Asmuo, manantis, kad draudikas, agentas ar papildomos veiklos tarpininkas draudimo teisiniuose santykiuose pažeidė jo teises ar teisėtus interesus, turi raštu kreiptis į draudiką su skundu, nurodydamas ginčo aplinkybes ir savo reikalavimus. Vartotojas privalo kreiptis į draudiką ne vėliau kaip per tris mėnesius nuo tos dienos, kai sužinojo arba turėjo sužinoti apie savo teisių pažeidimą (detalesnė informacija www.bta.lt/aktuali-informacija-apie-draudimą). Draudikas privalo pateikti klientui atsakymą ne vėliau kaip per 15 darbo dienų nuo skundo gavimo dienos.
Jeigu draudimo objektas yra naudojamas draudėjo/naudos gavėjo asmeniniais tikslais, Vartotojas, gavęs jo netenkinantį draudiko atsakymą, turi teisę kreiptis į Lietuvos banką (Žalgirio g. 90, LT-09303 Vilnius; www.lb.lt) raštu arba elektroniniu būdu per vienerius metus po kreipimosi į draudiką. Lietuvos bankas ne teismo tvarka nagrinėja ginčus su vartotojais dėl draudiko veiklos.

Sutarties nutraukimas

Draudėjas turi teisę nutraukti draudimo sutartį, apie tai raštu įspėjęs draudimo bendrovę ne mažiau kaip prieš 15 dienų iki numatomo draudimo sutarties nutraukimo dienos.

DRAUDĖJAS ARBA JO ATSTOVAS

ARCHSPRENDIMAI, MB
direktorius Martynas Ganusauskas
A.V. _____
(parašas)

LIETUVOS RESPUBLIKA * MB "ARCHSPRENDIMAI" * ĮMONĖS RAKTAS

DRAUDIKO ATSTOVAS

AAS „BTA BALTIC INSURANCE COMPANY" FILIALAS LIETUVOJE
Filialo direktorius PODVORSKI TADEUŠ
(parašas)

JUS APTARNAVO:

PERLO DRAUDIMO BROKERIS, UADBB
KĘSTUTIS GRIGAITIS
Olimpiečių g. 15, LT-09237, Vilnius, Lietuva

VIEŠOJO PIRKIMO–PARDAVIMO SUTARTIS

2024 m gegužės 17 d.
Jurbarkas

Jurbarko rajono savivaldybės visuomenės sveikatos biuras, įmonės kodas 303506461, duomenys apie įstaigą kaupiami ir saugomi Lietuvos Respublikos juridinių asmenų registre, kurios registruota buveinė yra adresu: Lauko g. 17A, LT-74157 Jurbarkas, atstovaujama direktorės Dianos Griškuvienės, veikiančios pagal Jurbarko rajono savivaldybės tarybos 2014 m. lapkričio 27 d. patvirtinto sprendimo Nr. T2-331 nuostatus (toliau - **Pirkėjas**)

ir

MB „Archsprendimai“, įmonės kodas 302950506, duomenys apie įstaigą kaupiami ir saugomi Lietuvos Respublikos juridinių asmenų registre, kurios registruota buveinė yra adresu: Kauno g. 99, Naujasodžių k., LT-74192 Jurbarko r., atstovaujama direktoriaus Martyno Ganusausko, veikiančio pagal bendrijos nuostatus (toliau - **Tiekėjas**),

toliau kartu šioje viešojo pirkimo–pardavimo sutartyje vadinami „**Šalimis**“, o kiekvienas atskirai – „**Šalimi**“,

gavę ir aptarę informaciją, susijusią su teikiamų paslaugų prigimtimi, jų tiekimo sąlygomis, paslaugų kaina, paslaugų teikimo terminais, galimomis pasekmėmis, bei kitokią informaciją, turinčią įtakos Pirkėjo apsisprendimui sudaryti sutartį,

vadovaudamiesi Pirkėjo įgyvendinamo viešojo pirkimo (toliau – **Pirkimas**) rezultatais (pirkimo pavadinimas: Kapitalinio remonto techninis projektas, sprendimo sudaryti viešojo pirkimo–pardavimo sutartį data: 2024 m. gegužės 17 d., vykdyto vadovaujantis Lietuvos Respublikos viešųjų pirkimų įstatymu (toliau – **VPĮ**), Lietuvos Respublikos civiliniu kodeksu (toliau – **CK**),

atsižvelgdami į Pirkėjo įgyvendinamo Pirkimo dokumentuose nustatytas sąlygas, sudarė šią viešojo pirkimo–pardavimo sutartį, toliau vadinamą „**Sutartimi**“, ir susitarė dėl toliau išvardintų sąlygų.

1. Sutarties aiškinimas

1.1. Sutartis yra sudaryta ir turi būti aiškinama pagal Lietuvos Respublikos teisės aktus.

1.2. Jei Sutarties sąlygos prieštarauja VPĮ ir kitų teisės aktų reikalavimams, taikomos VPĮ ir kitų teisės aktų nuostatos.

1.3. Diena Sutartyje reiškia kalendorinę dieną.

1.4. Darbo diena Sutartyje reiškia bet kurią dieną, išskyrus šeštadienį, sekmadienį ir švenčių dienas Lietuvoje, nurodytas Lietuvos Respublikos darbo kodekse.

1.5. Terminai pagal Sutartį yra skaičiuojami metais, mėnesiais, savaitėmis, darbo dienomis, kalendorinėmis dienomis ir valandomis.

1.6. Kvalifikacija, rėmimasis kitų ūkio subjektų pajėgumais, paslaugų apimtis, peržiūra suprantami taip, kaip nustatyta VPĮ bei jį įgyvendinančiuose teisės aktuose.

1.7. Jeigu Paslaugų perdavimo–priėmimo akto, kaip atskiro dokumento, reikalauti neprivaloma, Šalys susitaria, ir tai aiškiai nurodo Sutarties sąlygose, Paslaugų perdavimo–priėmimo aktu laikoma Sąskaita. Tais atvejais, kai išrašoma Sąskaita ir Paslaugų perdavimo–priėmimo aktas nepasirašomas, Sutarties nuostatos dėl Paslaugų perdavimo–priėmimo akto išrašymo taikomos ir Sąskaitos išrašymui.

1.8. Informuoti, pranešti, įspėti arba atsakyti reiškia pateikti informaciją, pranešimą, įspėjimą arba atsakymą Sutarties sąlygose nustatyta tvarka.

1.9. Patvirtinti reiškia pateikti patvirtinimą raštu arba pasirašyti dokumentą be išlygų ar su išlygomis, išskyrus atvejus, kai asmuo, pasirašydamas dokumentą, nurodo, jog atsisako jį patvirtinti.

1.10. Jeigu Sutartyje nenurodyta kitaip, žodžiai, vartojami vienaskaitos forma taip pat reiškia ir daugiskaitą ir atvirkščiai, vienos giminės žodžiai apima ir kitos giminės atitinkamus žodžius, žodis asmuo reiškia tiek fizinius, tiek ir juridinius asmenis.

1.11. Jeigu Sutartyje nurodyta reikšmė skaičiais ir žodžiais skiriasi, vadovaujamasi žodžiais nurodyta reikšme.

1.12. Jei pateikiamos nuorodos į teisės aktus, turi būti taikomos aktualios teisės aktų redakcijos, jeigu nenurodyta kitaip.

2. Dokumentų viršenybė

2.1. Sutartį sudarantys dokumentai turi būti suprantami kaip papildantys vienas kitą. Bet kokio Sutarties dokumentų sąlygų neatitikimo ar neaiškumo atveju, toks neatitikimas ar neaiškumas pašalinamas dokumentus aiškinant tokia eilės tvarka:

2.1.1. Techninė specifikacija;

2.1.2. Specialiosios sąlygos;

2.1.3. Bendrosios sąlygos;

2.1.4. Pirkimo dokumentai (išskyrus techninę specifikaciją);

2.1.5. Pasiūlymas;

2.1.6. Kiti Sutarties sąlygose išvardinti priedai.

2.2. Tuo atveju, kai Šalių Susitarimu yra keičiamos Sutarties sąlygos, naujai sutartos Sutarties sąlygos turi viršenybę prieš pakeistąsias.

2.3. Jeigu Šalys susitaria dėl Sutarties sąlygų arba priedo papildymo nauja sąlyga, neatitikimo ar neaiškumo atveju tokia sąlyga turi viršenybę atitinkamai kitų Sutarties sąlygų arba kitų to priedo sąlygų atžvilgiu.

2.4. Jeigu Šalys susitaria dėl naujo priedo, Šalys turi sutarti dėl naujojo priedo įtraukimo į priedų sąrašą vietos ir jo reikšmės aiškinant Sutartį. Jeigu naujas priedas yra įterpiamas į priedų sąrašą, jam turi būti suteikiamas eilės numeris su viršutiniu indeksu, atsižvelgiant į priedų eiliškumą ir svarbą (pavyzdžiui, priedas Nr. 4^1).

3. Sutarties dalykas

3.1. Sutarties dalykas – **gydymo paskirties pastato Vydūno g. 56D, Jurbarke, kapitalinio remonto techninio darbo projekto parengimas** (toliau – Paslauga (-os)). Paslaugų aprašymas ir kiti reikalavimai teikiamoms Paslaugoms nustatyti Sutartyje, įskaitant, bet neapsiribojant Sutarties priedus (*nurodyti*). Teikėjas įsipareigoja Sutartyje nustatytomis sąlygomis ir tvarka suteikti Pirkėjui Paslaugas, atitinkančias Sutartyje nustatytus reikalavimus, o Pirkėjas įsipareigoja priimti Sutarties sąlygas atitinkančias ir tinkamai suteiktas Paslaugas bei sumokėti Teikėjui Sutartyje nurodytą kainą Sutartyje nustatytomis sąlygomis ir tvarka.

Jeigu Sutartis sudaroma įgyvendinant ES lėšomis bendrai finansuojamą projektą, nurodoma informacija, susijusi su projektu (arba, esant poreikiui, atitinkamai pakoregavus tekstą, nurodoma informacija apie kitokio projekto įgyvendinimą) [Paslaugos pagal Sutartį perkamos įgyvendinant iš Europos Sąjungos lėšų bendrai finansuojamą projektą Nr. [projekto numeris] [projekto pavadinimas].

3.2. Šalys, vykdydamos Sutartį, įsipareigoja laikytis visų Sutarties vykdymui taikytinų įstatymų bei kitų teisės aktų reikalavimų. Šalis turi teisę reikalauti, kad kita Šalis įvykdytų visus įstatymų bei kitų teisės aktų reikalavimus, taikomus Sutarties vykdymui. Nė viena iš Sutarties sąlygų nereiškia ir negali būti aiškinama kaip Pirkėjo atsisakymas įstatymuose bei kituose teisės aktuose numatytų ir Sutartimi neaptartų Pirkėjo kitų teisių ir garantijų, susijusių su netinkamu Paslaugų teikimu ar jų kokybe, arba kaip Teikėjo atsisakymas įstatymuose bei kituose teisės aktuose numatytų ir Sutartimi neaptartų Teikėjo kitų teisių ir garantijų dėl atlyginimo už Paslaugas gavimo.

3.3. Teikėjas privalo užtikrinti, kad Paslaugos atitiktų techninės specifikacijos reikalavimus ir Teikėjo pasiūlymo sąlygas, būtų kokybiškos, teikiamos tinkamai ir laiku, laikantis Sutarties sąlygų

taip, kad tai labiausiai atitiktų Pirkėjo interesus, pagal geriausius visuotinai pripažįstamus profesinius, techninius standartus ir praktiką, panaudodamas visus reikiamus įgūdžius ir žinias.

4. Sutarties galiojimas ir Paslaugų teikimo terminai

4.1. Ši Sutartis laikoma sudaryta ir įsigalioja nuo Sutarties pasirašymo dienos (*antrosios Šalies pasirašymo dieną*). Sutartis galioja iki visiško prievolių įvykdymo t. y. tinkamai suteikiamos Paslaugos ir už jas atsiskaitoma Sutartyje nustatyta tvarka.

arba

Ši Sutartis laikoma sudaryta, kai (*pirma*) ją pasirašo abi Šalys, ir (*antra*) pateikiamas Sutarties įvykdymo užtikrinimas. Sutartis galioja iki visiško prievolių įvykdymo t. y. tinkamai suteikiamos Paslaugos ir už jas atsiskaitoma Sutartyje nustatyta tvarka.

4.2. *Jeigu Paslaugos turi būti suteiktos iki konkrečios datos*:

[4.2. Paslaugos pagal Sutartį turi būti suteiktos ne vėliau kaip iki [nurodomas Paslaugų suteikimo terminas], laikantis Techninėje specifikacijoje / Paslaugų teikimo grafike (patikslinti pagal poreikį) nustatytų Paslaugų teikimo terminų.

Jeigu Paslaugos turi būti suteiktos per konkretų terminą:

[4.2. Paslaugos pagal Sutartį turi būti suteiktos ne vėliau kaip per [nurodomas Paslaugų suteikimo terminas] nuo Sutarties įsigaliojimo dienos, laikantis Techninėje specifikacijoje / Paslaugų teikimo grafike (patikslinti pagal poreikį) nustatytų Paslaugų teikimo terminų.

4.3. Paslaugų teikimo terminas gali būti pratęstas (*nurodyti, jeigu numatyta*).

4.4. Bendra Sutarties trukmė apimanti Paslaugos teikimo terminą su galimais pratęsimais ir atsiskaitymo už Paslaugas terminą yra 4 mėnesiai.

5. Sutarties kainodaros taisyklės ir mokėjimo sąlygos

5.1. Sutarčiai taikoma (nurodoma Sutarčiai taikoma kainodara (pasirinkti): Fiksuotos kainos / Fiksuoto įkainio/Fiksuotos kainos su peržiūra/Fiksuoto įkainio su peržiūra ar kt.) kainodara, kaip tai numatyta Kainodaros taisyklių nustatymo metodikoje, patvirtintoje Viešųjų pirkimų tarnybos direktoriaus 2017 m. birželio 28 d. įsakymu Nr. 1S-95 (Viešųjų pirkimų tarnybos direktoriaus 2019 m. sausio 24 d. įsakymo Nr. 1S-13 redakcija) (toliau – **Kainodaros taisyklės**).

5.2. Pradinės Sutarties vertė yra Eur (, be pridėtinės vertės mokesčio (toliau – PVM). PVM sudaro Eur ( ).

Kai Sutarčiai taikoma fiksuoto įkainio / fiksuoto įkainio su peržiūra kainodara, Sutartyje papildomai pateikiama nuoroda į Paslaugų įkainius:

Paslaugų įkainiai yra nurodyti Pasiūlyme arba:

Nr.	Paslaugų pavadinimas	Mato vnt.	Įkainis (be PVM)	Taikomas PVM tarifas
1	2	3	4	5
1	Bendroji dalis (BD)	Eur		
2	Sklypo planas (SP)	Eur		
3	Architektūrinė dalis (A)	Eur		
4	Konstrukcinė dalis (SK)	Eur		
5	Statybos darbų organizavimo dalis (SO)	Eur		

6	Vandentiekio, nuotekų dalis (VN)	Eur		
7	Šildymo vėdinimo dalis (ŠV)	Eur		
8	Elektrotechninė dalis (E)	Eur		
9	Elektroninių ryšių (telekomunikacijų) dalis (ER)	Eur		
10	Gaisro aptikimo ir signalizavimo dalis (GS)	Eur		
11	Pastato konstrukcijų esamos būklės ekspertizė	Eur		
12	Projekto valdymas, statybos leidimo gavimas	Eur		

5.3. Į Paslaugų kainą yra įskaičiuoti visi mokesčiai ir visos Teikėjo išlaidos, apimančios viską, ko reikia visiškam ir tinkamam Sutarties įvykdymui (įskaitant ir sąskaitų pateikimo informacinės sistemos „E. sąskaita“ priemonėmis išlaidas). Jokios papildomos Teikėjo išlaidos nebus apmokamos ar kompensuojamos.

5.4. Tuo atveju, kai mokesčius reguliuojančių įstatymų ir jų įgyvendinamųjų teisės aktų nustatyta tvarka Pirkėjas pats turi sumokėti PVM į valstybės biudžetą už įsigytą pirkimo objektą, į pasiūlymo kainą įskaitytas PVM sudarant šią Sutartį išskaičiuojamas.

5.5. Pirkėjas su Teikėju už faktiškai laiku ir kokybiškai suteiktas Paslaugas atsiskaitys ne vėliau kaip per 30 dienų nuo Paslaugų perdavimo–priėmimo akto pasirašymo ir sąskaitos faktūros pateikimo dienos.

5.6. Elektroninę sąskaitą faktūrą, atitinkančią Europos elektroninių sąskaitų faktūrų standartą, kurio nuoroda paskelbta 2017 m. spalio 16 d. Komisijos įgyvendinimo sprendime (ES) 2017/1870 dėl nuorodos į Europos elektroninių sąskaitų faktūrų standartą ir sintaksių sąrašo paskelbimo pagal Europos Parlamento ir Tarybos direktyvą 2014/55/ES (toliau – Europos elektroninių sąskaitų faktūrų standartas), Teikėjas gali pateikti per informacinę sistemą „E. sąskaita“ (www.esaskaita.eu) arba per kitą savo pasirinktą informacinę sistemą. Europos elektroninių sąskaitų faktūrų standarto neatitinkančią elektroninę sąskaitą faktūrą Teikėjas privalo pateikti, naudodamasis informacinės sistemos „E. sąskaita“ priemonėmis (www.esaskaita.eu).

5.7. Pirkėjas už suteiktas Paslaugas su Teikėju atsiskaito mokėjimo pavedimu į Teikėjo sąskaitoje faktūroje nurodytą banko sąskaitą.

5.8. Numatoma atlikti tarpinius mokėjimus. Tarpiniai mokėjimai atliekami vadovaujantis Teikėjo pateiktomis sąskaitomis faktūromis. Kiekvieno tarpinio mokėjimo suma nustatoma pagal faktiškai suteiktų Paslaugų kiekį ir jų vertę (*jeigu taikoma*).

5.9. Už pagal Sutartį teikiamas Paslaugas avansas Teikėjui nebus mokamas.

5.10. Pirkėjas nėra pridėtinės vertės mokesčio mokėtojas.

6. Sutarties pakeitimai, peržiūros sąlygos

6.1. Sutarties sąlygos Sutarties galiojimo laikotarpiu gali būti keičiamos VPĮ 89 straipsnyje nustatyta tvarka.

6.2. Sudarytos Sutarties Šalis gali būti pakeista VPĮ 89 straipsnio 1 dalies 4 punkte numatytais atvejais.

6.3. Sutarties sąlygų keitimą gali inicijuoti kiekviena Šalis, pateikdama kitai Šaliai atitinkamą prašymą bei jį pagrindžiančius dokumentus. Šalis, gavusi tokį prašymą, privalo jį išnagrinėti per 20 dienų ir kitai Šaliai pateikti motyvuotą raštišką atsakymą.

6.4. Sutarties sąlygų pakeitimas turi būti įformintas papildomu susitarimu ir pasirašytas abiejų Šalių.

6.5. Sutarties kaina Sutarties galiojimo laikotarpiu bus peržiūrima tokiomis sąlygomis:

6.5.1. Sutarties kaina gali būti peržiūrima dėl kainų lygio pokyčio bet kurios iš Šalių rašytiniu prašymu. Peržiūros momentas yra Šalies prašymo kitai Šaliai peržiūrėti Sutarties kainą gavimo diena.

6.5.2. Teikėjui mokėtinos sumos gali būti perskaičiuojamos, jeigu Valstybės duomenų agentūros viešai Oficialiosios statistikos portale kas mėnesį skelbiamo vartotojų kainų indekso (toliau – **Indeksas**) reikšmė pakinta daugiau kaip 0,05 per bet kurį Sutarties vykdymo laikotarpį.

6.5.3. Sutarties kaina perskaičiuojama dėl Indekso pokyčio, pagal Sutartį neišpirktą vertę padauginant iš Indekso pokyčio koeficiento, kuris apskaičiuojamas pagal toliau nurodytą formulę:

K = IPb / IPr
Kur:
K – Indekso pokyčio koeficientas;
IPr – Indekso reikšmė laikotarpio pradžioje;
IPb – Indekso reikšmė laikotarpio pabaigoje;

Laikotarpis yra bet koks laikotarpis, kurio pradžia yra ne ankstesnė, negu pasiūlymų pateikimo Pirkime termino pabaigos diena, pabaiga ne vėlesnė, negu paskutiniosios sąskaitos faktūros diena.

6.5.4. Šalys privalo sudaryti Susitarimą dėl kainos (įkainių) perskaičiavimo per 10 darbo dienų nuo Šalies prašymo kitai Šaliai perskaičiuoti kainą (įkainius) pateikimo dienos. Šalys privalo Susitarime nurodyti Indekso reikšmę laikotarpio pradžioje ir jos nustatymo datą, Indekso reikšmę laikotarpio pabaigoje ir jos nustatymo datą, Indekso pokyčio koeficientą, perskaičiuotą fiksuotos kainos sumą, kai Sutarčiai taikoma fiksuotos kainos su peržiūra kainodara, arba perskaičiuotus fiksuotus įkainius, kai Sutarčiai taikoma fiksuoto įkainio su peržiūra kainodara, perskaičiuotą Pradinės sutarties vertę bei kitą perskaičiavimui reikšmingą informaciją.

6.5.5. Po to, kai Šalys sudaro Susitarimą dėl kainos (įkainių) perskaičiavimo, perskaičiuotoji kaina (įkainiai) taikoma paslaugoms, kurios yra įtraukiamos į sąskaitas faktūras, Teikėjo pateikiamus po Šalies prašymo kitai Šaliai perskaičiuoti kainą (įkainius) pateikimo. Jeigu dėl Susitarimo sudarymui reikalingo laiko gali vėluoti sąskaitų faktūrų pateikimas, Teikėjas turi teisę arba (a) pateikti sąskaitas faktūras su neperskaičiuotomis kainomis (įkainiais) ir perskaičiavimą atlikti kitoje sąskaitoje faktūroje, arba (b) sustabdyti sąskaitos faktūros pateikimą iki bus perskaičiuotos kainos (įkainiai).

6.5.6. Pirmoji Sutarties kainos peržiūra gali būti atliekama ne anksčiau nei po _____mėnesių po Sutarties įsigaliojimo ir po to Sutarties kainos peržiūrėjimo dažnumas nėra ribojamas.

6.5.7. Vėlesnis kainų arba įkainių perskaičiavimas negali apimti laikotarpio, už kurį jau buvo atliktas perskaičiavimas.

6.5.8. Jeigu Teikėjas vėluoja dėl priežasčių, dėl kurių Teikėjas neįgyja teisės į terminų pratęsimą, tokiu atveju kaina (įkainiai) neperskaičiuojama dėl kainų lygio kilimo (kai Indekso pokyčio koeficientas yra didesnis nei 1,05), bet turi būti perskaičiuojama dėl kainų lygio kritimo (kai Indekso pokyčio koeficientas yra mažesnis nei 0,95).

7. Susitarimai dėl tiesioginio atsiskaitymo su subtiekėjais

7.1. Subteikėjams pageidaujant, Pirkėjas su jais atsiskaitys tiesiogiai. Pirkėjas numato tiesioginio atsiskaitymo galimybę su Sutartyje nurodytais subteikėjais tokiomis sąlygomis ir tvarka:

7.1.1. sudarius Sutartį, Teikėjas ne vėliau negu Sutartis pradedama vykdyti, įsipareigoja Pirkėjui raštu pateikti tuo metu žinomų subteikėjų pavadinimus, kontaktinius duomenis ir jų atstovus. Pirkėjas taip pat reikalauja, kad Teikėjas informuotų apie minėtos informacijos pasikeitimus bei naujų subteikėjų pasitelkimą visu Sutarties vykdymo metu;

7.1.2. Pirkėjas ne vėliau kaip per 3 (tris) darbo dienas nuo Sutarties 7.1.1 papunktyje nurodytos informacijos gavimo dienos raštu informuoja subteikėjus apie tiesioginio atsiskaitymo galimybę;

7.1.3. subteikėjas, norėdamas pasinaudoti tokia galimybe, raštu pateikia prašymą Pirkėjui. Kai subteikėjas išreiškia norą pasinaudoti tiesioginio atsiskaitymo galimybe, sudaroma trišalė sutartis

tarp Pirkėjo, Teikėjo ir šio subteikėjo, kurioje aprašoma tiesioginio atsiskaitymo su subteikėju tvarka, atsižvelgiant į Sutartyje ir subteikimo sutartyje nustatytus reikalavimus;

7.1.4. tiesioginio atsiskaitymo su subteikėjais galimybė nekeičia Teikėjo atsakomybės dėl Sutarties įvykdymo.

8. Subtiekėjų bei specialistų pasitelkimas ir keitimas

8.1. Teikėjas įsipareigoja užtikrinti, kad Sutartį vykdys pirkime pasiūlyti ir kvalifikacijos bei kitus pirkimo dokumentuose nustatytus reikalavimus atitinkantys subteikėjai ir (ar) specialistai. Šių asmenų veiksmai vykdant Sutartį Teikėjui sukelia tokias pačias pasekmes ir atsakomybę, kaip jo paties veiksmai. Teikėjas atsako už savo subteikėjų ir specialistų veiksmus ar neveikimą.

8.2. Sutarties vykdymui pasitelkiami subteikėjai ir (ar) specialistai: subtickėjai nepasitelkiami.

8.3. Teikėjas turi teisę Sutarties vykdymui pasitelkti naujus, nenurodytus subteikėjus, kurių pajėgumais nesirėmė pirkimo dokumentuose numatytiems kvalifikacijos reikalavimams pagrįsti. Sudarius Sutartį, tačiau ne vėliau negu Sutartis pradedama vykdyti, Teikėjas įsipareigoja Pirkėjui pranešti tuo metu žinomų subteikėjų pavadinimus, kontaktinius duomenis ir jų atstovus. Pirkėjas taip pat reikalauja, kad Teikėjas ne vėliau nei prieš 5 (penkias) darbo dienas informuotų apie minėtos informacijos pasikeitimus bei naujų subteikėjų pasitelkimą visu Sutarties vykdymo metu. Pirkėjas (jeigu buvo taikoma pirkimo dokumentuose) turi patikrinti, ar nėra subteikėjo pašalinimo pagrindų ir subteikėjo atitiktį nacionalinio saugumo interesams ir kilmės reikalavimams. Jeigu subteikėjo padėtis neatitinka bent vieno iš nurodytų reikalavimų, Pirkėjas reikalauja pakeisti šį subteikėją reikalavimus atitinkančiu subteikėju. Pirkėjas per 5 (penkias) darbo dienas raštu informuoja Teikėją apie leidimą pasitelkti naują subteikėją, kurio pajėgumais Teikėjas nesirėmė pirkimo dokumentuose numatytiems kvalifikacijos reikalavimams pagrįsti. Pirkėjui sutikus, Šalys pasirašo Susitarimą, kuris laikomas neatsiejama Sutarties dalimi.

8.4. Teikėjas gali keisti Sutartyje nurodytus subteikėjus ir (ar) specialistus šiame Sutarties poskyryje nustatytais atvejais ir tvarka gavęs Pirkėjo rašytinį sutikimą.

8.5. Subteikėjus, kurių pajėgumais Teikėjas nesirėmė pirkimo dokumentuose numatytiems kvalifikacijos reikalavimams pagrįsti, Teikėjas gali keisti savo nuožiūra, apie tai raštu ne vėliau, kaip prieš 5 (penkias) darbo dienas informuodamas Pirkėją. Pirkėjas (jeigu buvo taikoma pirkimo dokumentuose) turi patikrinti, ar nėra subteikėjo pašalinimo pagrindų ir subteikėjo atitiktį nacionalinio saugumo interesams ir kilmės reikalavimams. Jeigu subteikėjo padėtis neatitinka bent vieno iš nurodytų reikalavimų, Pirkėjas reikalauja pakeisti šį subteikėją reikalavimus atitinkančiu subtiekėju. Pirkėjas per 5 (penkias) darbo dienas raštu informuoja Teikėją apie leidimą pakeisti subteikėją. Pirkėjui sutikus, Šalys pasirašo Susitarimą, kuris laikomas neatsiejama Sutarties dalimi.

8.6. Subteikėjas, kurio pajėgumais Teikėjas rėmėsi, kad atitiktų pirkimo dokumentuose nustatytus kvalifikacijos reikalavimus, gali būti keičiamas tik šiais atvejais:

8.6.1. kai subteikėjui iškelta bankroto byla, pradėtas bankroto procesas ne teismo tvarka, jis tampa nemokus arba yra nemokumo tikimybė, sustabdo ūkinę veiklą ar kai įstatymuose ir kituose teisės aktuose nustatyta tvarka susidaro analogiška situacija;

8.6.2. kai subteikėjas dėl objektyvių priežasčių (pavyzdžiui, subteikėjui atsisakius dalyvauti Sutarties vykdyme, nutrūkus teisiniams santykiams su Teikėju ir pan.) nebegali vykdyti visų ar dalies Sutartyje numatytų įsipareigojimų.

8.6.3. Naujas subteikėjas, kuris keičiamas vietoje subteikėjo, kurio pajėgumais Teikėjas rėmėsi, kad atitiktų pirkimo dokumentuose nustatytus kvalifikacijos reikalavimus (toliau – naujas subteikėjas), turi atitikti pirkimo dokumentuose nustatytus reikalavimus dėl pašalinimo pagrindų nebuvimo, keliamus kvalifikacijos reikalavimus, Teikėjo pasiūlyme nurodytą keičiamo subteikėjo kvalifikaciją pirkimo dokumentuose nustatytiems kokybiniams kriterijams pagrįsti ir nacionalinio saugumo interesus bei kilmės reikalavimus (jei taikoma).

8.7. Teikėjo (ar subteikėjų) specialistas, vykdysiantis Sutartį, gali būti pakeisti šiais atvejais:

8.7.1. Teikėjo iniciatyva dėl objektyvių priežasčių (pavyzdžiui, atostogų, ligos, nutrūkus darbo santykiams ir pan.), pateikus duomenis apie numatomą naujai skirti specialistą bei jo kvalifikaciją ir atitiktį kitiems pirkimo dokumentuose keliamiems reikalavimams patvirtinančius dokumentus;

8.7.2. Pirkėjo iniciatyva, jei Pirkėjas turi pagrįstų įtarimų, kad Teikėjo Sutarties vykdymui paskirtas specialistas nekompetentingas vykdyti nustatytas pareigas.

8.7.3. Naujas specialistas turi turėti ne žemesnę nei pirkimo dokumentuose specialistui keliamą kvalifikaciją, Teikėjo pasiūlyme nurodytą keičiamo specialisto kvalifikaciją pirkimo dokumentuose nustatytiems kokybiniams kriterijams pagrįsti ir nacionalinio saugumo interesus bei kilmės reikalavimus, nurodytus pirkimo dokumentuose (jei taikoma).

8.8. Teikėjas privalo ne vėliau nei prieš 5 (penkias) darbo dienas iki numatomo subteikėjo, kurio pajėgumais Teikėjas rėmėsi, kad atitiktų pirkimo dokumentuose nustatytus kvalifikacijos reikalavimus, ar specialisto keitimo pateikti Pirkėjui argumentuotą rašytinį prašymą ir šiuos dokumentus:

8.8.1. prašymą pakeisti subteikėją ar specialistą, paaiškinant keitimo aplinkybę. Pirkėjas pasilieka teisę paprašyti įrodymų, pagrindžiančių keitimo aplinkybę;

8.8.2. naujo subteikėjo ar specialisto kvalifikaciją, pašalinimo pagrindų nebuvimą ir atitiktį nacionalinio saugumo interesams bei kilmės reikalavimams įrodančius dokumentus pagal Sutarties reikalavimus.

8.9. Pirkėjas, gavęs Teikėjo prašymą su kitais Sutartyje nurodytais dokumentais, per 5 (penkias) darbo dienas įvertina keitimo galimybes ir raštu informuoja Teikėją apie leidimą pakeisti subteikėją ar specialistą. Pirkėjui sutikus, Šalys pasirašo Susitarimą, kuris laikomas neatsiejama Sutarties dalimi.

8.10. Naujas subteikėjas ar specialistas gali pradėti vykdyti jiems Teikėjo pavestus įsipareigojimus pagal Sutartį ne anksčiau, nei bus pasirašytas Susitarimas.

8.11. Teikėjas privalo pakeisti subteikėją ar specialistą, jei paaiškėja, kad jis neatitinka jam pirkimo dokumentuose keliamų reikalavimų.

8.12. Jei Teikėjas pakeičia esamą arba pasitelkia naują subteikėją ar specialistą, negavęs Pirkėjo raštiško sutikimo, arba sutartinius įsipareigojimus pagal Sutartį vykdo subteikėjai ar specialistai, neatitinkantys pirkimo dokumentuose nustatytų kvalifikacijos reikalavimų, reikalavimų dėl pašalinimo pagrindų nebuvimo, atitikties nacionalinio saugumo interesams bei kilmės reikalavimams (jei taikoma) ir Teikėjo pasiūlyme nurodytų sąlygų pirkimo dokumentuose nustatytiems kokybiniams kriterijams pagrįsti (jei taikoma), Teikėjui taikoma _____dydžio bauda.

9. Jungtinės veiklos partnerių keitimas (jeigu taikoma)

9.1. Teikėjas, vykdantis Sutartį jungtinės veiklos pagrindu, turi teisę atsisakyti jungtinės veiklos partnerio (toliau – partneris), jei dėl objektyvių ir pagrįstų aplinkybių partneris nebegali vykdyti Sutarties, įskaitant, bet neapsiribojant atvejais, kai partneris neatitinka VPĮ ar kitų teisės aktų nuostatų, kelia grėsmę nacionaliniam saugumui, partneriui pritaikytos tarptautinės sankcijos kaip jos suprantamos Lietuvos Respublikos tarptautinių sankcijų įstatyme (toliau – Sankcijų įstatymas), partnerio sunki finansinė būklė, lemianti Sutarties nevykdymą ir (ar) atsisakymą ją vykdyti ar atsirado kitos nenumatytos objektyvios priežastys, lemiančios partnerio pasitraukimą iš jungtinės veiklos sutarties.

9.2. Teikėjas, vykdantis Sutartį jungtinės veiklos pagrindu, turi teisę pakeisti partnerį, jei dėl reorganizavimo, restruktūrizavimo ar bankroto procedūrų, pradinio partnerio teises ir pareigas visiškai arba iš dalies perima kitas partneris. Toks Teikėjo pakeitimas negali lemti kitų esminių Sutarties pakeitimų ir taip negali būti siekiama išvengti VPĮ ir kitų teisės aktų taikymo.

9.3. Teikėjas privalo ne vėliau nei prieš 10 (dešimt) darbo dienų iki numatomo partnerio keitimo arba atsisakymo pateikti Pirkėjui argumentuotą rašytinį prašymą ir šiuos dokumentus:

9.3.1. prašymą pakeisti Teikėjo sudėtį ir įrodymus, pagrindžiančius bent vieną partnerio atsisakymo ar keitimo aplinkybę, nurodytą Sutartyje;

9.3.2. naujos jungtinės veiklos sutarties ar esamos jungtinės veiklos sutarties pakeitimo kopiją, kurioje, jeigu partneris pasitraukia, turi būti nurodyta, kad pasitraukiančiojo partnerio įsipareigojimus visa apimtimi perima pasiliekantis jungtinės veiklos partneris (toliau – pasiliekantysis partneris);

9.3.3. pasiliekančiojo ar naujai pasitelkiamo partnerio kvalifikaciją patvirtinančius dokumentus. Visais atvejais pasiliekančiojo partnerio ar naujai pasitelkto partnerio kvalifikacija turi būti ne žemesnė nei pasitraukiančiojo partnerio (atitinkanti pirkimo dokumentuose nustatytus kvalifikacijos reikalavimus, kuriuos atitiko pasitraukiantysis partneris, ir atitinkanti pasitraukiančiojo partnerio pasiūlyme nurodytą specialistų kvalifikaciją ir kitas sąlygas pirkimo dokumentuose nustatytiems kokybiniams kriterijams pagrįsti (jei taikoma). Jei pasitelkiamas naujas partneris, taip pat, vadovaujantis pirkimo dokumentuose nurodytais reikalavimais, pateikiami dokumentai, pagrindžiantys pasitelkiamo partnerio pašalinimo pagrindų nebuvimą ir atitiktį nacionalinio saugumo interesams bei kilmės reikalavimams (jei taikoma).

9.4. Pirkėjas, gavęs Teikėjo prašymą su kitais Sutartyje nurodytais dokumentais, per 10 (dešimt) darbo dienų įvertina keitimo galimybes ir raštu informuoja Teikėją apie Sutarties nutraukimą arba apie leidimą atsisakyti ar pakeisti partnerį. Pirkėjui sutikus, Šalys pasirašo Susitarimą, kuris laikomas neatsiejama Sutarties dalimi.

10. Pirkimo Sutarties Šalių teisės ir pareigos

10.1. **Teikėjas įsipareigoja**:

10.1.1. kokybiškai suteikti visas šioje Sutartyje numatytas Paslaugas nustatytais terminais ir tvarka savo rizika bei sąskaita kaip įmanoma rūpestingai bei efektyviai, įskaitant, bet neapsiribojant, Paslaugų teikimą pagal geriausius visuotinai pripažįstamus profesinius, techninius standartus ir praktiką, panaudodamas visus reikiamus įgūdžius, žinias;

10.1.2. bendradarbiauti su Pirkėju visos Sutarties vykdymo metu ir nedelsdamas raštu informuoti jį apie bet kokias aplinkybes, kurios trukdo ar gali sutrukdyti Teikėjui užbaigti Paslaugų teikimą nustatytais terminais arba gali turėti įtakos teikiamų Paslaugų apimčiai ir (ar) kokybei;

10.1.3. po Paslaugų suteikimo nedelsdamas perleisti nuosavybės teises į Paslaugų teikimo rezultatą, jeigu toks sukuriamas;

10.1.4. užtikrinti iš Pirkėjo Sutarties vykdymo metu gautos ir su Sutarties vykdymu susijusios informacijos konfidencialumą bei apsaugą;

10.1.5. nenaudoti Pirkėjo Paslaugų ženklų ar pavadinimo jokioje reklamoje, leidiniuose ar kitur be išankstinio raštiško Perkančiosios organizacijos sutikimo;

10.1.6. užtikrinti, kad Sutarties sudarymo momentu ir visą jos galiojimo laikotarpį Paslaugas teiktų reikiamas ir optimalus specialistų skaičius ir Teikėjo specialistai turėtų reikiamą kvalifikaciją ir patirtį, nepriklausomai, ar buvo keliami kvalifikacijos reikalavimai pirkimo dokumentuose, reikalingas norint kokybiškai ir laiku teikti Paslaugas;

10.1.7. Pirkėjui raštu paprašius, grąžinti visus iš Pirkėjo gautus, Sutarčiai vykdyti reikalingus dokumentus;

10.1.8. tinkamai vykdyti kitus įsipareigojimus, numatytus Sutartyje ir galiojančiuose Lietuvos Respublikos teisės aktuose.

11. Teikėjas turi teisę:

11.1. gauti Paslaugų kainą su sąlyga, kad jis tinkamai ir laiku įvykdo visus šioje Sutartyje numatytus įsipareigojimus;

11.2. jei Pirkėjas naudojasi Sutarties 7 punkte įtvirtinta tiesioginio atsiskaitymo su subteikėjais galimybe, Teikėjas turi teisę prieštarauti nepagrįstiems mokėjimams subteikėjams;

11.3. Teikėjas turi ir kitas šios Sutarties ir Lietuvos Respublikoje galiojančių teisės aktų numatytas teises.

12. Pirkėjas įsipareigoja:

12.1. laiku priimti iš Teikėjo tinkamai ir kokybiškai suteiktas Paslaugas ir laiku už jas atsiskaityti šioje Sutartyje nustatyta tvarka;

12.2. nedelsiant pranešti Teikėjui apie Sutarties sąlygų pažeidimą, kai tik toks pažeidimas yra nustatomas;

12.3. patikrinti pašalinimo pagrindų nebuvimą ir atitikimą kvalifikacijos reikalavimams (jei tokie buvo keliami) šioje Sutartyje nustatyta tvarka keičiamų arba naujai pasitelkiamų subteikėjų;

12.4. Teikėjui sudaryti visas sąlygas, suteikti informaciją ar dokumentus, būtinus Paslaugoms teikti;

12.5. ne vėliau kaip per 3 darbo dienas nuo Sutarties 7.1.1. papunktyje nurodytos informacijos gavimo raštu, informuoti subteikėjus apie tiesioginio atsiskaitymo galimybę, o subteikėjas, norėdamas pasinaudoti tokia galimybe.

13. Pirkėjas turi teisę:

13.1. reikalauti, jog tinkamai, laiku ir kokybiškai būtų teikiamos Paslaugos, prižiūrėti Paslaugų teikimą bei teikti pastabas dėl jų teikimo, taip pat žodžiu ir raštu nurodyti Teikėjui teikiamų Paslaugų trūkumus ir (ar) neatitikimus; reikalauti, kad jie būtų pašalinti per protingą terminą;

13.2. tiesiogiai atsiskaityti su subteikėjais. Tokio atsiskaitymo tvarka nustatoma trišalėje sutartyje, kurią sudaro Pirkėjas, Teikėjas ir jo subteikėjas (-ai).

13.3. Pirkėjas turi visas šios Sutarties bei Lietuvos Respublikoje galiojančių teisės aktų numatytas teises.

14. Netesybos už Paslaugų atlikimo ir mokėjimų pagal Sutartį vėlavimą

14.1. Jeigu Teikėjas vėluoja suteikti Paslaugas ar ištaisyti jų trūkumus arba nevykdo kitų sutartinių įsipareigojimų, Pirkėjas nuo kitos nei nustatytas terminas dienos Teikėjui skaičiuoja 0,02 (dvi šimtosios) dydžio delspinigius už kiekvieną uždelstą dieną nuo laiku nesuteiktų Paslaugų kainos.

14.2. Jei Teikėjui pagal šią Sutartį yra priskaičiuotos netesybos, Pirkėjo už Paslaugas mokėtina suma mažinama priskaičiuotų netesybų suma. Taip pat Pirkėjas turi teisę priskaičiuotas netesybas vienašališkai išskaičiuoti iš bet kokių Teikėjui atliekamų mokėjimų teisės aktų nustatyta tvarka, pranešant Teikėjui raštu apie tokių netesybų įskaitymą.

14.3. Jei Pirkėjas, gavęs tinkamai pateiktą ir užpildytą sąskaitą, uždelsia atsiskaityti už tinkamai Teikėjo suteiktas kokybiškas Paslaugas per Sutartyje nurodytą terminą, Teikėjas nuo kitos nei nustatytas terminas dienos skaičiuoja Pirkėjui 0,02 (dvi šimtosios) procento dydžio delspinigius nuo neapmokėtos sumos už kiekvieną vėlavimo dieną.

15. Prievolių pagal Sutartį įvykdymo užtikrinimo būdai

15.1. Šalių prievolių pagal Sutartį įvykdymas yra užtikrinamas Sutarties sąlygų 14 ir 16 skyriuje nustatyta sutartinių įsipareigojimų įvykdymo užtikrinimo tvarka, Sutarties sąlygų 5.9. papunktyje nurodytu avanso užtikrinimu.

16. Sutarties įvykdymo užtikrinimas (jei taikoma)

16. Sutarties įvykdymas yra užtikrinamas šioje Sutartyje nustatytais delspinigiais ir kitais galiojančiuose Lietuvos Respublikos teisės aktuose numatytais būdais.

17. Sutarties stabdymas ir nutraukimas

17.1. Nesant Teikėjo kaltės ir esant aplinkybėms, kurių Teikėjas negalėjo numatyti, dėl kurių Teikėjas negali vykdyti savo sutartinių įsipareigojimų ir (arba) esant kitoms nenumatytoms

aplinkybėms, Sutarties Šalys turi teisę inicijuoti Paslaugų (jų dalies) teikimo sustabdymą iki atitinkamų aplinkybių pasibaigimo.

17.2. Paslaugų (jų dalies) teikimas gali būti stabdomas esant bent vienai iš šių aplinkybių:

17.2.1. esant nenugalimos jėgos aplinkybėms, sutartinių įsipareigojimų vykdymo terminai stabdomi nuo kliūties atsiradimo momento arba jeigu apie ją nėra laiku pranešta, nuo pranešimo momento ir atnaujinami, kai minėtos aplinkybės nebetrukdo vykdyti Sutarties;

17.2.2. Pirkėjas Sutartyje nurodyta tvarka negali priimti Paslaugų, o Teikėjas dėl to negali vykdyti Sutarties;

17.2.3. dėl nenumatytų prekių, paslaugų ir (ar) darbų, susijusių su perkamu objektu, kurių poreikis paaiškėjo tik vykdant Sutartį;

17.2.4. ne dėl Pirkėjo kaltės vėluoja kitos Pirkėjo pirkimo sutarties, turinčios tiesioginės įtakos šiai Sutarčiai, vykdymas;

17.2.5. esant įrodymais pagrįstoms kliūtims ar trukdymams, sukeltiems Teikėjui kitų trečiųjų asmenų ne dėl Teikėjo nc laiku ar netinkamai pagal Sutarties sąlygas ir tvarką įvykdytų sutartinių įsipareigojimų;

17.2.6. pasikeitus galiojančiam teisės aktui ar įsigaliojus naujam teisės aktui, kuris turi įtakos šios Sutarties vykdymui;

17.2.7. sutartinių įsipareigojimų stabdymo būtinybė atsirado dėl sustabdyto / perskirstyto / negauto ir panašiai Pirkėjo Paslaugų pirkimui skirto finansavimo arba finansavimo trūkumo;

17.2.8. dėl teisminių (arbitražinių) ginčų su Pirkėju ar trečiaisiais asmenimis, kurių dalykas yra tiesiogiai susijęs su Sutarties vykdymu.

17.3. Jei Paslaugų (jų dalies) teikimo stabdymas atliekamas dėl Sutarties sąlygų 17.2 punkte nurodytų aplinkybių ir tęsiasi ne ilgiau kaip 3 (tris) mėnesius, toks stabdymas laikomas Sutarties keitimu joje numatytomis sąlygomis.

17.4. Sutartinių įsipareigojimų vykdymas gali būti stabdomas tik Sutarties galiojimo laikotarpiu tokia tvarka:

17.4.1. Atsiradus aplinkybėms, dėl kurių Teikėjas negali vykdyti sutartinių įsipareigojimų, Teikėjas apie tai nedelsdamas privalo informuoti Pirkėją. Teikėjo rašytiniame prašyme turi būti nurodyta stabdymo aplinkybė (Sutarties sąlygų 17.2 punktas) ir aplinkybės atsiradimą bei galimą terminą pagrindžiantys argumentai, objektyvūs faktai ir įrodymai. Pirkėjas, įvertinęs prašymą, ne vėliau kaip per 3 (tris) darbo dienas raštu informuoja Teikėją apie priimtą sprendimą dėl sutartinių įsipareigojimų vykdymo stabdymo. Teikėjui nepateikus konkrečių argumentų, faktų, pagrįstų įrodymais, Pirkėjas turi teisę raštu atsisakyti patvirtinti stabdymą.

17.4.2. Pirkėjui raštu informavus Teikėją ir pateikus jam argumentuotą paaiškinimą, dėl kokių aplinkybių ir kuriam terminui yra būtina stabdyti sutartinių įsipareigojimų vykdymo terminą, Teikėjas ne vėliau kaip per 3 (tris) darbo dienas raštu informuoja Pirkėją ir patvirtina, kad sutinka su stabdymu. Teikėjas turi teisę prieštarauti sutartinių įsipareigojimų vykdymo stabdymui tik tuo atveju, jei Teikėjas savo sąskaita ir jėgomis gali pašalinti atsiradusias aplinkybes, dėl kurių kilo būtinybė stabdyti sutartinių įsipareigojimų vykdymą.

17.4.3. Teikėjas, gavęs Pirkėjo raštišką pranešimą apie stabdymą, privalo nedelsiant, bet ne vėliau kaip per 3 (tris) darbo dienas po patvirtinimo išsiuntimo Pirkėjui dienos, sustabdyti sutartinių įsipareigojimų vykdymą. Jei Sutartis sustabdyta, Šalys negali vykdyti jokių jiems pagal Sutartį priskirtų įsipareigojimų.

17.5. Šalys sutartinių įsiparcigojimų vykdymo stabdymą įformina rašytiniu susitarimu, nurodant priežastis ir sustabdymo terminą, bei pridedant dokumentus, patvirtinančius sustabdymo pagrindą, ir patvirtina Šalių įgaliotų atstovų parašais. Tokie susitarimai yra neatskiriama Sutarties dalis.

17.6. Sutartinių įsipareigojimų vykdymas stabdomas ne ilgesniam kaip konkrečios, pagrįstos aplinkybės egzistavimo laikotarpiui.

17.7. Šalys susitaria, kad sutartinių įsipareigojimų vykdymo sustabdymo terminas į Sutarties vykdymo terminą nėra įskaičiuojamas, jo metu sutartiniai įsipareigojimai nevykdomi ir už šį periodą Pirkėjas Teikėjui nemoka jokių mokėjimų, baudų ar prastovų.

17.8. Jeigu Sutartyje numatytų prievolių įvykdymo terminai buvo sustabdyti Sutartyje nustatytais pagrindais, jie atnaujinami pasibaigus sustabdymą lėmusioms aplinkybėms arba Šalių susitarime nurodytam terminui, priklausomai nuo to, kuris įvyksta anksčiau.

17.9. Atnaujinus Sutarties vykdymą, neįvykdytų prievolių (jų dalies) įvykdymo terminai ir Sutarties galiojimas nukeliami tokiam terminui, kiek buvo likę laiko jų įvykdymui (Sutarties galiojimui) jų sustabdymo metu.

17.10. Jei sutartinių įsipareigojimų vykdymas buvo sustabdytas ilgesniam nei 3 (trijų) mėnesių laikotarpiui, praėjus šiam terminui, viena Šalis gali rašytiniu pranešimu kitos Šalies pareikalauti atnaujinti Sutarties vykdymą. Šaliai be pagrįstų aplinkybių neatnaujinus Sutarties vykdymo per 10 (dešimt) dienų nuo atitinkamo kreipimosi, kita Šalis gali nutraukti Sutartį, apie tai įspėjusi kitą Šalį prieš 10 (dešimt) dienų.

17.11. Sutartis gali būti nutraukiama VPĮ 90 straipsnyje ir Sutartyje numatytais atvejais, įskaitant galimybę nutraukti Sutartį Šalių susitarimu.

18. Sutarties nutraukimas Pirkėjo iniciatyva

18.1. Pirkėjas vienašališkai nutraukia Sutartį, įspėjęs Teikėją raštu prieš ne trumpesnį nei 5 (penkių) dienų terminą, jeigu Teikėjas padaro esminį Sutarties pažeidimą t. y. nesuteikia laiku Paslaugų ar neištaiso trūkumų per nurodytą terminą. Pirkėjas taip pat turi teisę nutraukti Sutartį, jeigu Teikėjas padaro Sutarties pažeidimą, kuris atitinka esminio Sutarties pažeidimo požymius, nurodytus Lietuvos Respublikos civiliniame kodekse, ir, gavęs Pirkėjo pretenziją, per pretenzijoje nurodytą terminą neištaiso pažeidimo.

18.2. Pirkėjas turi teisę vienašališkai nutraukti Sutartį ar jos dalį raštu įspėjęs Teikėją prieš ne trumpesnį nei 10 (dešimties) dienų terminą, jeigu:

18.2.1. Teikėjui yra iškelta bankroto byla, pradėtas bankroto procesas ne teismo tvarka, jis tampa nemokus arba yra nemokumo tikimybė, sustabdo ūkinę veiklą ar susidaro įstatymuose ir kituose teisės aktuose nustatyta tvarka analogiška situacija;

18.2.2. Teikėjo padėtis pasikeičia ir jis atitinka pirkimo dokumentuose nustatytą pašalinimo pagrindą, kuris taikomas ir Sutarties galiojimo metu;

18.2.3. pasikeičia teisės aktai, susiję su Sutarties objektu, Sutarties vykdymu, ar su Pirkėjo vykdoma veikla, kuriai buvo sudaryta Sutartis, ir dėl tokių pakeitimų Pirkėjas nusprendžia nutraukti Sutartį;

18.2.4. Pirkėjas nusprendžia nebevykdyti veiklos, kurios vykdymui Sutartimi įsigyjamos Paslaugos ir Sutarties poreikis išnyksta;

18.2.5. Pirkėjo valdymo organas priima sprendimą, dėl kurio Sutarties poreikis išnyksta;

18.2.6. pasikeičia (pablogėja) Pirkėjo finansinė padėtis ar Pirkėjas negauna / netenka finansavimo ir dėl šios priežasties nusprendžia nutraukti Sutartį;

18.2.7. keičiasi Pirkėjo organizacinė struktūra – juridinis statusas, pobūdis ar valdymo struktūra ir tai gali turėti įtakos tinkamam Sutarties įvykdymui arba Sutarties poreikiui;

18.2.8. nebelieka perkamų Paslaugų poreikio;

18.2.9. Pirkėjas iš pirkimų priežiūrą atliekančių institucijų gauna nurodymą / rekomendaciją nutraukti Sutartį;

18.2.10. Teikėjas vėluoja pateikti Sutarties įvykdymo užtikrinimo pratęsimą ilgiau kaip 10 (dešimt) darbo dienų nuo paskutinio Sutarties įvykdymo užtikrinimo galiojimo termino pabaigos arba atsisako jį pateikti.

18.3. Sutartis laikoma niekine ir negaliojančia, jei nustatoma, kad Sutarties vykdymas prieštarauja Lietuvos Respublikoje įgyvendinamoms privalomoms tarptautinėms sankcijoms, kaip tai apibrėžta Sankcijų įstatyme ir kituose tarptautiniuose, Europos Sąjungos ir Lietuvos Respublikos teisės aktuose (bent vienai iš taikomų sankcijų). Sutarties negaliojimo momentas nustatomas vadovaujantis minėtu įstatymu.

18.4. Pirkėjas nedelsiant, bet ne vėliau kaip per 5 (penkias) dienas, vienašališkai nutraukia Sutartį arba sustabdo jos vykdymą privalomų tarptautinių sankcijų, kaip tai apibrėžta Sankcijų įstatyme ir kituose tarptautiniuose, Europos Sąjungos ir Lietuvos Respublikos teisės aktuose, įgyvendinimo laikotarpiui, apie tai įspėjęs Teikėją raštu, jei Sutartis įsigaliojo iki šių tarptautinių sankcijų Lietuvos Respublikoje įgyvendinimo nustatymo. Draudžiama prisiimti naujas prievoles pagal Sutartį, kurių vykdymas prieštarautų Lietuvos Respublikoje įgyvendinamoms tarptautinėms sankcijoms.

18.5. Jei Sutartis nutraukiama Teikėjui iš esmės pažeidus Sutartį ar Teikėjui nepagrįstai nutraukus Sutarties vykdymą ne Sutartyje nustatyta tvarka, ir jeigu Sutarties sąlygose nėra numatyta, kad tinkamas Sutarties įvykdymas yra užtikrinamas Sutarties įvykdymo užtikrinimu, Teikėjas įsipareigoja Pirkėjui atlyginti nuostolius, susijusius su Sutarties nutraukimu. Jeigu Sutarties sąlygose yra numatyta, kad tinkamas Sutarties įvykdymas yra užtikrinamas Sutarties įvykdymo užtikrinimu, Teikėjas įsipareigoja Pirkėjui sumokėti likusią dalį sumos ir atlyginti nuostolius, susijusius su Sutarties nutraukimu, kiek jų nepadengia Sutarties įvykdymo užtikrinimas.

18.6. Pirkėjas turi teisę vienašališkai nutraukti Sutartį ir kitais Sutarties sąlygose (jei taikoma) ir įstatymuose bei kituose teisės aktuose įtvirtintais atvejais.

18.7. Sutartis laikoma nutraukta kitą dieną po to, kai pasibaigia įspėjimo apie Sutarties nutraukimą terminas.

18.8. Tais atvejais, kai Teikėjas pašalina pažeidimą ar išnyksta aplinkybės, dėl kurių buvo inicijuota Sutarties nutraukimo procedūra, Sutartis negali būti nutraukiama ir įspėjimas apie Sutarties nutraukimą netenka galios, jei Teikėjas informuoja Pirkėją apie pašalintą pažeidimą ar išnykusias aplinkybes, dėl kurių buvo inicijuota Sutarties nutraukimo procedūra.

19. Sutarties nutraukimas Teikėjo iniciatyva

19.1. Teikėjas turi teisę vienašališkai nutraukti Sutartį, įspėjęs Pirkėją raštu prieš ne trumpesnį nei 15 (penkiolika) dienų terminą, jeigu Pirkėjas pažeidžia atsiskaitymo su Teikėju terminus (išskyrus atvejus, kai Pirkėjas naudojasi savo teise sulaikyti mokėjimus), ir Pirkėjo skola Teikėjui viršija 20 (dvidešimt) proc. Pradinės sutarties vertės be PVM ir Pirkėjas, gavęs Teikėjo pretenziją, per 30 (trisdešimt) dienų nesumoka Teikėjui mokėtinų sumų.

19.2. Teikėjas turi teisę vienašališkai nutraukti Sutartį, įspėjęs Pirkėją raštu prieš ne trumpesnį nei 10 (dešimties) dienų terminą, jeigu:

19.2.1. Pirkėjui yra iškelta bankroto byla, pradėtas procesas dėl bankroto ne teismo tvarka, jis tampa nemokus arba yra nemokumo tikimybė, Pirkėjas sustabdo veiklą, arba įstatymuose ir kituose teisės aktuose numatyta tvarka susidaro analogiška situacija;

19.2.2. Pirkėjas pažeidžia Sutartį arba įstatymus bei kitus teisės aktus ir per Teikėjo rašytinėje pretenzijoje nurodytą terminą neištaiso pažeidimo, išskyrus Bendrųjų sąlygų 19.1. papunktyje nustatytą atvejį.

19.3. Jeigu Sutarties sąlygų 19.1. papunktyje nurodytos aplinkybės yra susijusios tik su atskira dalimi arba atskiru Susitarimu, Teikėjas turi teisę nutraukti Sutartį tik tos dalies atžvilgiu arba nutraukti tik tokį Susitarimą.

19.4. Teikėjas turi teisę vienašališkai nutraukti Sutartį ir kitais įstatymuose bei kituose teisės aktuose įtvirtintais atvejais.

19.5. Jei Sutartis nutraukiama Pirkėjui iš esmės pažeidus Sutartį ar Pirkėjui nepagrįstai nutraukus Sutarties vykdymą ne Sutartyje nustatyta tvarka, Pirkėjas įsipareigoja Teikėjui atlyginti nuostolius, susijusius su Sutarties nutraukimu.

19.6. Sutartis laikoma nutraukta kitą dieną po to, kai pasibaigia įspėjimo apie Sutarties nutraukimą terminas.

19.7. Tais atvejais, kai per įspėjimo apie Sutarties nutraukimą terminą Pirkėjas pašalina pažeidimą arba išnyksta aplinkybės, dėl kurių buvo inicijuota Sutarties nutraukimo procedūra, Sutartis negali būti nutraukiama ir įspėjimas apie Sutarties nutraukimą netenka galios, jei Pirkėjas

informuoja apie pašalintą pažeidimą arba išnykusias aplinkybes, dėl kurių buvo inicijuota Sutarties nutraukimo procedūra, Teikėją.

20. Bendravimo tvarka ir kalba

20.1. Sutartis sudaroma lietuvių kalba. Jeigu Sutartis ar kuris nors ją sudarantis dokumentas sudaromas kita kalba arba išverčiamas į kitą kalbą, visais atvejais autentišku laikomas tik lietuvių kalba parengtas Sutarties tekstas (jei yra neatitikimų, pirmenybė teikiama lietuvių kalba parengtam tekstui).

20.2. Jeigu Šalis praneša kitai Šaliai apie savo naujus kontaktinius duomenis, tai po to, kai kita Šalis gauna tokį pranešimą, ji visus remiantis Sutartimi siunčiamus pranešimus ir informaciją turi siųsti pagal naujuosius kontaktinius duomenis. Jei Šalis nepraneša apie kontaktinių duomenų pasikeitimą arba kol kita Šalis negauna tokio pranešimo, pranešimo išsiuntimas pagal paskutinius Šaliai žinomus kontaktinius duomenis laikomas tinkamu.

20.3. Jeigu pranešimas yra įteikiamas asmeniškai arba siunčiamas paštu ar per kurjerį, jis turi būti įteikiamas pasirašytinai ir laikomas gautu gavimo patvirtinime nurodytą dieną.

20.4. Jeigu pranešimas siunčiamas el. paštu, laikoma, kad Šalis jį gavo kitą darbo dieną.

20.5. Jeigu pranešimas siunčiamas keliais skirtingais būdais, laikoma, kad gavėjas jį gavo tada, kai jis gavo pirmesnįjį pranešimą.

20.6. Sutarties Šalių kontaktiniai asmenys:

	Pirkėjo atstovas	**Teikėjo atstovas**
Vardas, pavardė	Diana Griškuvienė	Andrius Ganusauskas
Adresas	Lauko g.17 A	Kauno g. 99, Naujasodžių k., Jurbarko r.
Telefonas	(8-447) 41 882	+370 614 81077
El. paštas	Diana.griskuviene@jurbarkovsb.lt	andrius@archsprendimai.lt

21. Asmens duomenų apsauga

21.1. Šalys įsipareigoja užtikrinti asmens duomenų saugumą bei asmens duomenų tvarkymą vykdyti teisėtai, vadovaujantis 2016 m. balandžio 27 d. priimto Europos Parlamento ir Tarybos reglamento (ES) 2016/679 dėl fizinių asmenų apsaugos tvarkant asmens duomenis ir dėl laisvo tokių duomenų judėjimo ir kuriuo panaikinama Direktyva 95/46/EB (Bendrasis duomenų apsaugos reglamentas) ir kitų teisės aktų, reglamentuojančių asmens duomenų tvarkymą, nuostatomis.

21.2. Šalys patvirtina, kad jeigu siekiant užtikrinti tinkamą Sutarties vykdymą bus tvarkomi asmens duomenys, Šalys įsipareigoja sudaryti atskirą susitarimą dėl duomenų tvarkymo, kuriuo nustato duomenų tvarkymo dalyką ir trukmę, duomenų tvarkymo pobūdį ir tikslą, asmens duomenų rūšis ir duomenų subjektų kategorijas bei duomenų valdytojo prievoles ir teises.

22. Bendrieji atsakomybės klausimai

22.1. Netesybų už vėlavimą ar pareigų pagal Sutartį pažeidimą sumokėjimas neatleidžia Šalies nuo Sutartyje numatytų jos pareigų vykdymo.

22.2. Netesybų sumokėjimas ir (ar) Sutarties įvykdymo užtikrinimo gavimas nepanaikina Šalies teisės reikalauti, kad kita Šalis kompensuotų jos patirtus nuostolius. Šioje Sutartyje nustatytos netesybos yra laikomos minimaliais, neįrodinėtinais Šalių nuostoliais. Kiekviena iš Šalių turi teisę gauti iš kitos Šalies nuostolių, atsiradusių dėl kitos Šalies netinkamo įsipareigojimų pagal Sutartį vykdymo ar nevykdymo, neviršijant Pradinės sutarties vertės be PVM, jei teisės aktai nenumato, kad

privalo būti kompensuota didesnė suma. Šiame punkte numatytas atsakomybės ribojimas netaikomas, jei žala atsirado dėl konfidencialumo įsipareigojimų, asmens duomenų apsaugą reglamentuojančių teisės aktų ar intelektinės nuosavybės teisių pažeidimo.

22.3. Tuo atveju, jei paaiškėja, kad kuris nors iš šioje Sutartyje pateiktų pareiškimų ar garantijų buvo iš esmės neteisingas, melagingas ar klaidinantis, Šalis pažeidėja nukentėjusiai Šaliai privalo atlyginti visus nuostolius, kuriuos nukentėjusioji Šalis patyrė dėl tokio neteisingo, melagingo ar klaidinančio pareiškimo ar garantijos.

22.4. Šioje Sutartyje numatytos teisių gynybos priemonės neapriboja Šalių teisės pasinaudoti kitomis teisėtomis teisių gynybos priemonėmis.

22.5. Atsakomybės apribojimai pagal Sutartį netaikomi, kai žala padaroma tyčia arba dėl didelio neatsargumo, padaroma neturtinė žala, sužalojama sveikata ar atimama gyvybė, taip pat kai padaroma žala (nuostoliai) tretiesiems asmenims, įskaitant atvejus, jeigu vienos Šalies padarytą žalą tretiesiems asmenims atlygina kita Šalis.

22.6. Pasibaigus Sutarties galiojimui, Šalys neatleidžiamos nuo atsakomybės už Sutarties pažeidimą. Pasibaigus Sutarties galiojimui, Šalys nepraranda teisės reikalauti atlyginti dėl Sutarties nevykdymo patirtus nuostolius bei sumokėti netesybas.

23. Nenugalima jėga (force majeure)

23.1. Atsakomybė pagal Sutartį netaikoma, taip pat Šalys gali būti visiškai ar iš dalies atleistos nuo civilinės atsakomybės šiais pagrindais:

23.1.1. dėl nenugalimos jėgos (force majeure) – taikomos Lietuvos Respublikos civilinio kodekso 6.212 straipsnio ir Lietuvos Respublikos Vyriausybės 1996 m. liepos 15 d. nutarimu Nr. 840 „Dėl Atleidimo nuo atsakomybės esant nenugalimos jėgos (force majeure) aplinkybėms taisyklių patvirtinimo" patvirtintų taisyklių nuostatos;

23.1.2. dėl Europos Sąjungos valstybių veiksmų – kai prievolę pagal Sutartį įvykdyti neįmanoma dėl privalomų ir nenumatytų Europos Sąjungos valstybės institucijų veiksmų (aktų), kurių Šalys neturėjo teisės ginčyti ir šie veiksmai negalėjo būti iš anksto numatyti.

23.2. Šalis, prašanti ją atleisti nuo atsakomybės, privalo pranešti kitai Šaliai apie nenugalimos jėgos aplinkybes nedelsiant, bet ne vėliau kaip per 5 (penkias) dienas nuo tokių aplinkybių atsiradimo ar paaiškėjimo, pateikdama įrodymus, kad ji ėmėsi visų pagrįstų atsargumo priemonių ir dėjo visas pastangas, kad sumažintų išlaidas ar neigiamas pasekmes, taip pat pranešti galimą įsipareigojimų įvykdymo terminą. Šalis taip pat turi pateikti kitai Šaliai atitinkamą pranešimą, kai išnyksta įsipareigojimų nevykdymo pagrindas.

23.3. Pagrindas atleisti Šalį nuo atsakomybės atsiranda nuo nenugalimos jėgos aplinkybių atsiradimo momento arba, jeigu laiku nebuvo pateiktas pranešimas, nuo pranešimo pateikimo momento. Jeigu Šalis laiku neišsiunčia pranešimo arba neinformuoja, ji privalo kompensuoti kitai Šaliai žalą, kurią ši patyrė dėl laiku nepateikto pranešimo arba dėl to, kad nebuvo jokio pranešimo.

23.4. Jeigu nenugalimos jėgos (force majeure) aplinkybės tęsiasi ilgiau negu 1 (vieną) mėnesį nuo pranešimo apie jas gavimo dienos, bet kuri Šalis gali nutraukti Sutartį apie tai pranešusi kitai Šaliai prieš 5 (penkias) darbo dienas. Nenugalima jėga nelaikoma tai, kad Šalis neturi reikiamų finansinių išteklių arba skolininko kontrahentai pažeidžia savo prievoles, arba skolininkas pažeidžia savo prievoles kontrahentams.

24. Bendrosios nuostatos

24.1 Jeigu kuri nors Sutarties nuostata yra arba tampa dalinai ar pilnai negaliojanti, Šalys privalo kuo skubiau sudaryti Susitarimą, ir juo pakeisti negaliojančią nuostatą kita nuostata, kuri, kiek tai yra įmanoma, turėtų tokį patį ekonominį ir teisinį efektą, kokio buvo siekta susitariant dėl

negaliojančios Sutarties nuostatos. Tokia negaliojanti nuostata nedaro negaliojančiomis kitų Sutarties nuostatų, jeigu tai nepažeidžia įstatymų bei kitų teisės aktų ir galima daryti prielaidą, kad Sutartis būtų buvusi teisėtai sudaryta ir neįtraukus nuostatos, kuri yra negaliojanti.

24.2. Kiekviena iš Šalių pareiškia ir garantuoja kitai Šaliai, kad yra teisėtai priimti ir galioja visi būtini sprendimai, gauti leidimai bei sutikimai, taip pat teisėtai atlikti ir galioja kiti teisiniai veiksmai, reikalingi Sutarties sudarymui, galiojimui ir vykdymui.

24.3. Jeigu Šalis pažeidžia Sutartį arba įstatymus bei kitus teisės aktus, kita Šalis turi teisę pareikšti jai rašytinę pretenziją, nurodyti, kokią Sutarties ar įstatymų bei kitų teisės aktų nuostatą ir kokiu būdu priešinga Šalis pažeidė bei nustatyti protingą terminą ištaisyti pažeidimą. Pretenziją gavusi Šalis privalo nedelsdama, bet ne vėliau nei per 5 (penkias) darbo dienas, atsakyti į pretenziją ir nurodyti, kokių priemonių imsis siekdama ištaisyti pažeidimą per pretenzijoje nustatytą terminą arba motyvuotai pasiūlyti kitą pagrįstą terminą. Teikėjo teisė siūlyti kitą terminą nelaikoma Pirkėjo pareiga tą terminą priimti. Pretenziją gavusios Šalies pasiūlytasis terminas pakeičia terminą, nurodytą pretenzijoje, tik jeigu kita Šalis jį patvirtina.

24.4. Bet kokie ginčai, nesutarimai ar reikalavimai, kylantys iš Sutarties arba susiję su Sutartimi, jos pažeidimu, nutraukimu ar galiojimu, visų pirma privalo būti sprendžiami derybomis tarp Šalių vadovų arba jų įgaliotų asmenų. Jeigu Šalys neišsprendžia ginčo derybų būdu tuomet toks ginčas, nesutarimas ar reikalavimas, kylantis iš šios Sutarties arba susijęs su ja ar jos pažeidimu, nutraukimu arba negaliojimu, yra galutinai sprendžiamas Lietuvos Respublikos teismuose Lietuvos Respublikos įstatymuose nustatyta tvarka. Kilę ginčai nesudaro pagrindo Šalims atsisakyti vykdyti savo prievoles pagal Sutartį.

24.5. *Nuoroda į aplinkosauginius kriterijus juos pasirenkant ir įrašant, atsižvelgiant į Pirkėjo poreikius ir Sutarties dalyko specifiškumą.*

24.6. Visus kitus klausimus, kurie neaptarti Sutartyje, reguliuoja Lietuvos Respublikos teisės aktai.

24.7. Šią Sutartį sudaro Sutartis ir jos priedai.

24.8. Prie šios Sutarties esantys priedai yra neatsiejama Sutarties dalis:

PIRKĖJAS	**TEIKĖJAS**
Jurbarko rajono savivaldybės **Visuomenės sveikatos biuras** Įstaigos kodas 303506461 Adresas: Lauko g. 17 A, Jurbarkas Tel. (8-447) 51661 **El.p.** info@jurbarkovsb.lt **El.p** diana.griškuviene@jurbarkovsb.lt	MB "ArchSprendimai", Įm. k. 302950506 PVM mokėtojo kodas: LT100011086818 Jurbarko r. sav., Naujasodžių k., Kauno g. 99, LT-74192. mob. tel.: +370 614 81077; +370 686 11403 el. p.: info@archsprendimai.lt; Atsiskaitomosios sąskaitos Nr. LT484010044300480550. Luminor Bank, AB Banko kodas 40100
(parašas) A.V.	(parašas) A.V.

JURBARKO RAJONO SAVIVALDYBĖS VISUOMENĖS SVEIKATOS BIURAS

MB „ARCHSPRENDIMAI“ 2024-05-31 Nr. SD-20A

DĖL RENGIAMO TECHNINIO PROJEKTO „GYDYMO PASKIRTIES PASTATO VYDŪNO G. 56D, JURBARKE, KAPITALINIO REMONTO PROJEKTAS“ SPRENDINIŲ

Informuojame, kad rengiant techninį darbo projektą Nr. 24-13-AS-TP „Gydymo paskirties pastato Vydūno g. 56D, Jurbarke, kapitalinio remonto projektas“ vertinti, kad rekonstruojamose pastato dalyse žmonių skaičius neviršys lentelėje nurodyto žmonių skaičiaus:

Pastato aukštas	Žmonių skaičius (skliaustuose nurodytas asmenų su negalia (AN) skaičius)
Pirmas aukštas (rekonstruojamoje dalyje)	≤25 (1 AN)
Visas pastatas	≤49 (2 AN)

Direktorė Diana Griškuvienė

JURBARKO RAJONO SAVIVALDYBĖS VISUOMENĖS SVEIKATOS BIURAS

MB „ARCHSPRENDIMAI“

2024-05-31 Nr. SD-20B

DĖL RENGIAMO TECHNINIO PROJEKTO „GYDYMO PASKIRTIES PASTATO VYDŪNO G. 56D, JURBARKE, KAPITALINIO REMONTO PROJEKTAS“ SPRENDINIŲ

Informuojame, kad rengiant techninį darbo projektą Nr. 24-13-AS-TP „Gydymo paskirties pastato Vydūno g. 56D, Jurbarke, kapitalinio remonto projektas“ vertinti, kad žemės sklype projektuojamų takų valymas nebus atliekamas mechanizuotomis priemonėmis.

Direktorė Diana Griškuvienė