Baldo pavadinimas	Kiekis
0a Šaudykla	

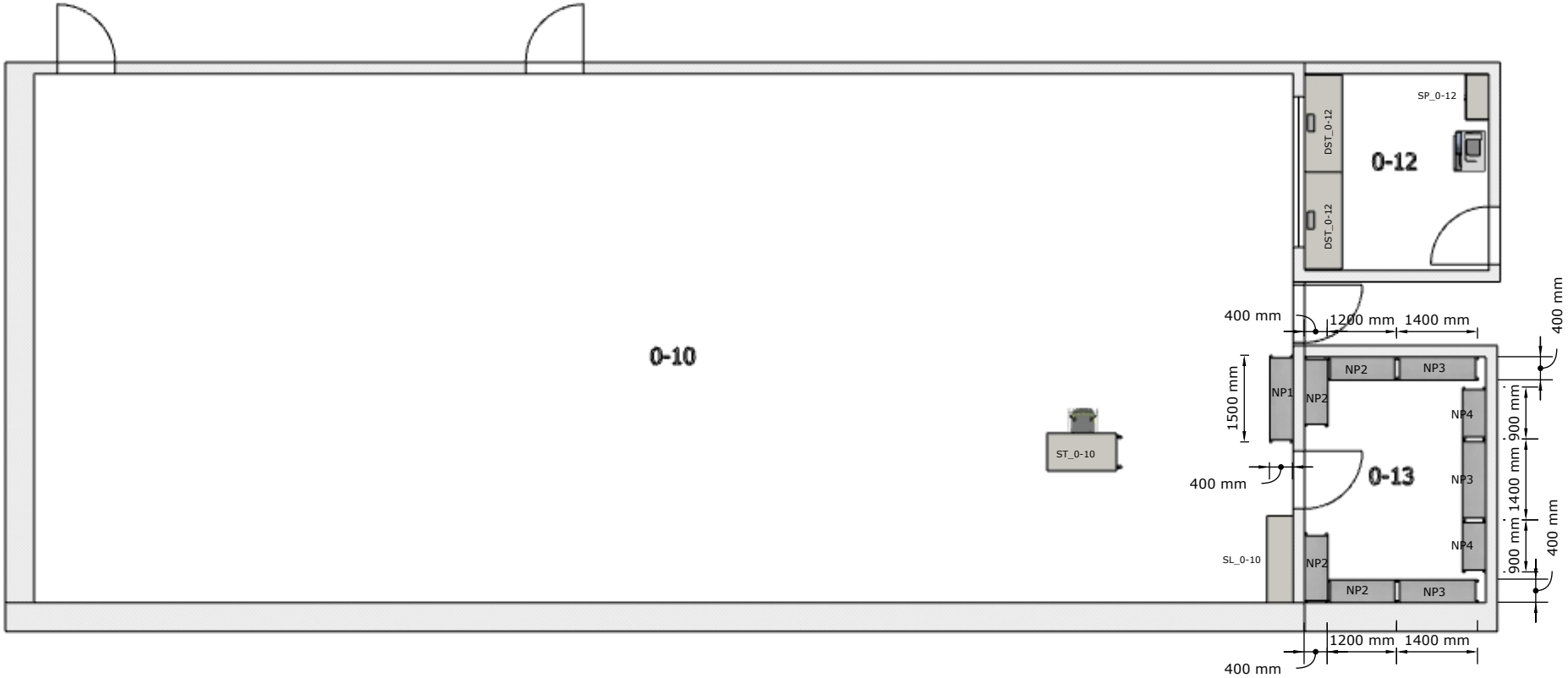

Užsakovas
Šiaulių AVPK
Purienų g. 48, Šiauliai

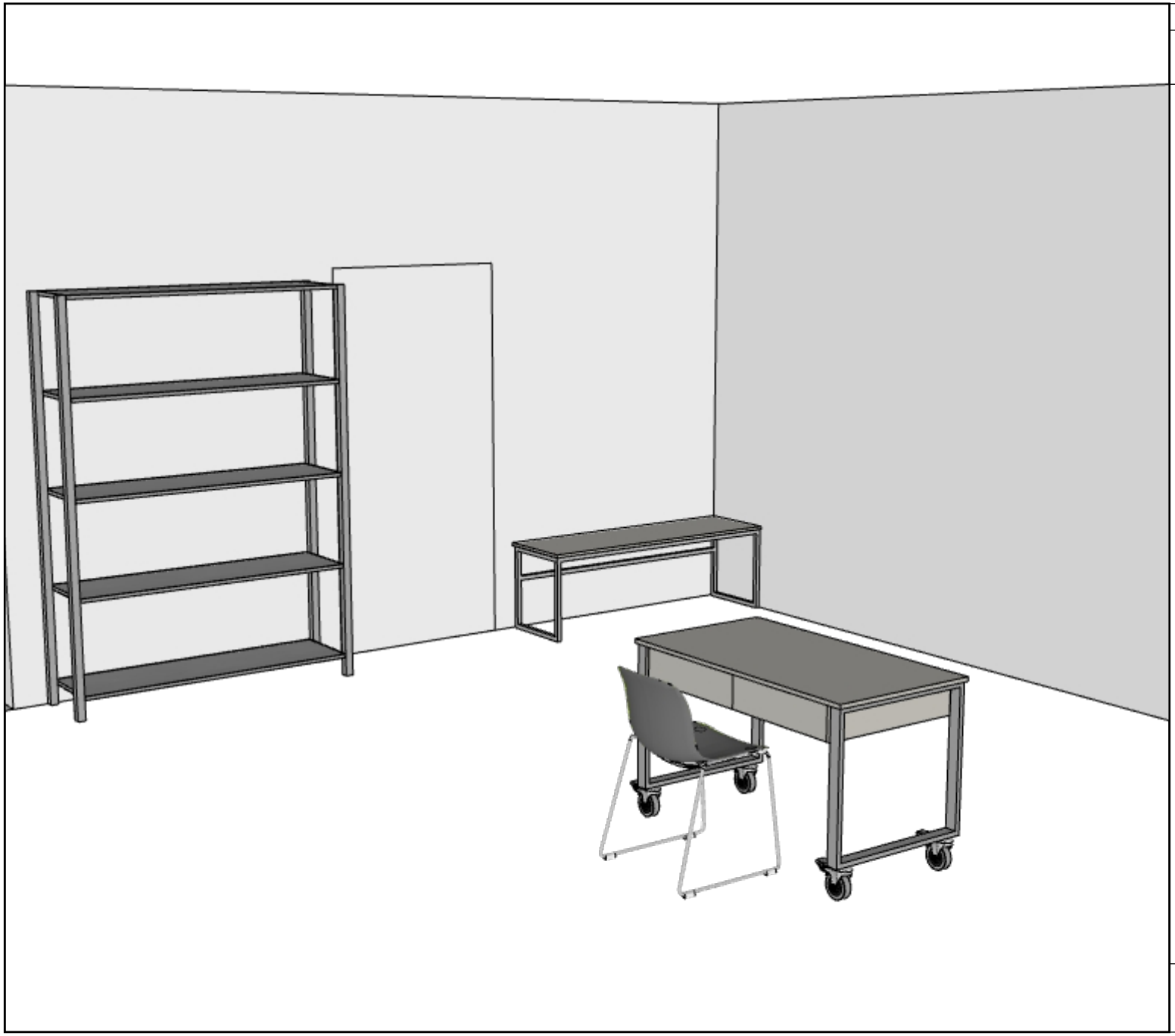

Baldo pavadinimas	Kiekis
0a Šaudykla	

Užsakovas
Šiaulių AVPK
Purienų g. 48, Šiauliai

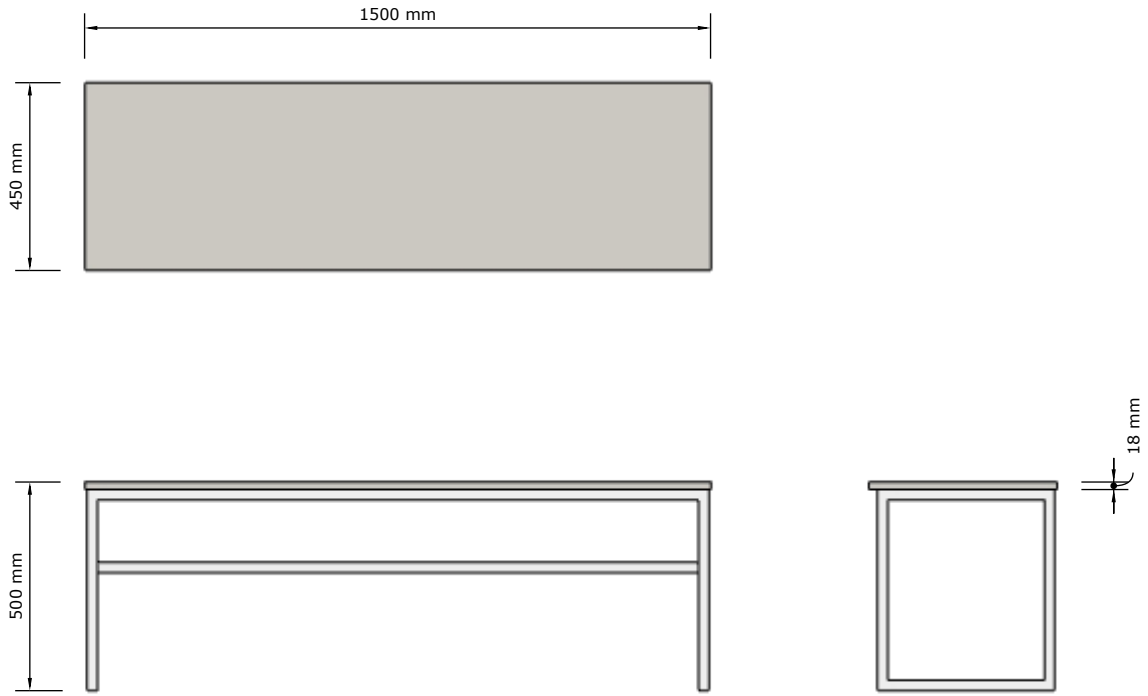

Baldo pavadinimas	Kiekis
SL_0-10 suoliukas	**1 vnt.**

BENDROS PASTABOS

1. Brėžiniai skirti skaičiavimams.
2. Baldų gamybinius brėžinius rengia baldų gamintojas, derindamas sprendinius su Užsakovu.
3. Matmenys pateikti milimetrais.
4. Matmenis ir kiekius tikslinti vietoje, statybos darbų metu.
5. Gaminio atitikimas situacijai, jo atsparumas apkrovoms ir stabilumas - gamintojo atsakomybė.
6. Medžiagų ir furnitūros pavyzdžiai turi būti suderinti su Užsakovu.

Užsakovas
Šiaulių AVPK
Purienų g. 48, Šiauliai

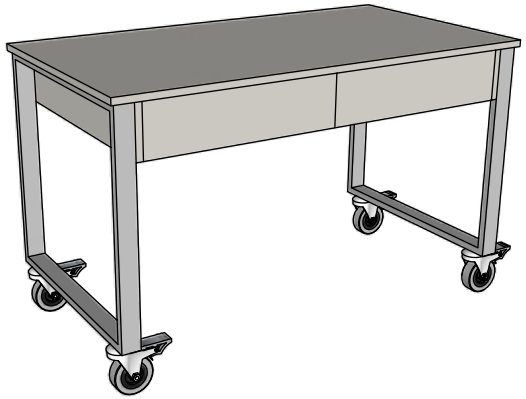

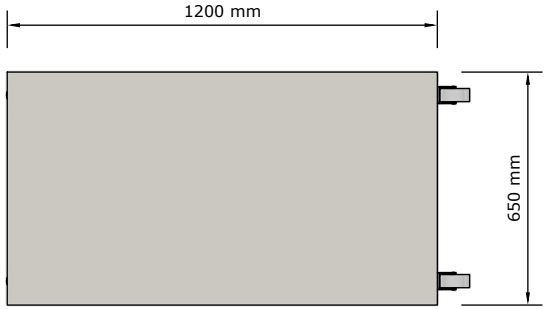

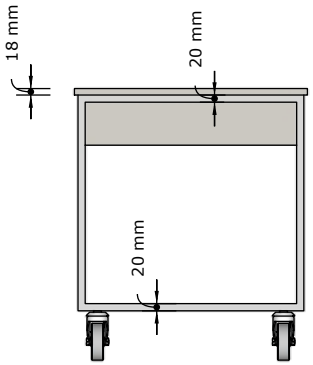

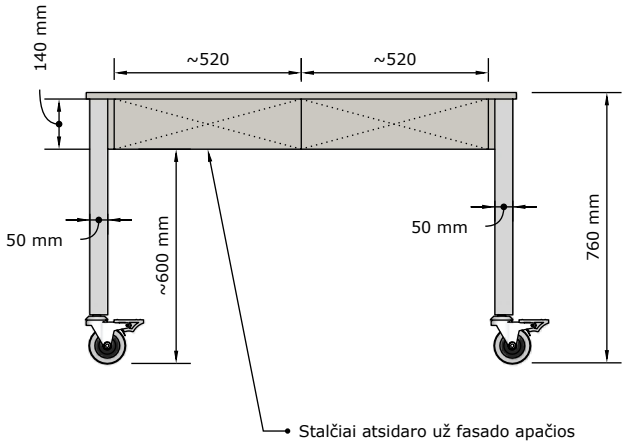

Baldo pavadinimas	Kiekis
ST_0-10 mobilus stalas	**1 vnt.**

BENDROS PASTABOS

1. Brėžiniai skirti skaičiavimams.
2. Baldų gamybinius brėžinius rengia baldų gamintojas, derindamas sprendinius su Užsakovu.
3. Matmenys pateikti milimetrais.
4. Matmenis ir kiekius tikslinti vietoje, statybos darbų metu.
5. Gaminio atitikimas situacijai, jo atsparumas apkrovoms ir stabilumas - gamintojo atsakomybė.
6. Medžiagų ir furnitūros pavyzdžiai turi būti suderinti su Užsakovu.

Užsakovas
Šiaulių AVPK
Purienų g. 48, Šiauliai

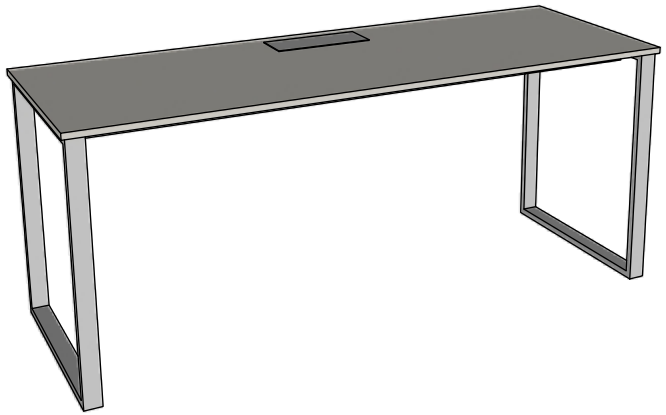



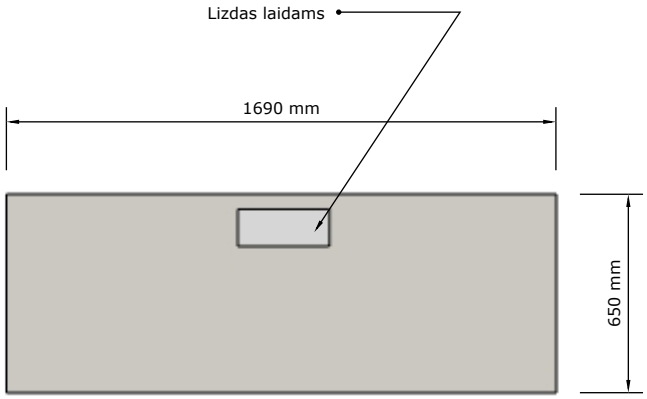

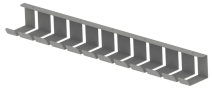

Baldo pavadinimas	Kiekis
DST_0-12 stalas	**2 vnt.**

BENDROS PASTABOS

1. Brėžiniai skirti skaičiavimams.
2. Baldų gamybinius brėžinius rengia baldų gamintojas, derindamas sprendinius su Užsakovu.
3. Matmenys pateikti milimetrais.
4. Matmenis ir kiekius tikslinti vietoje, statybos darbų metu.
5. Gaminio atitikimas situacijai, jo atsparumas apkrovoms ir stabilumas - gamintojo atsakomybė.
6. Medžiagų ir furnitūros pavyzdžiai turi būti suderinti su Užsakovu.

Užsakovas
Šiaulių AVPK
Purienų g. 48, Šiauliai

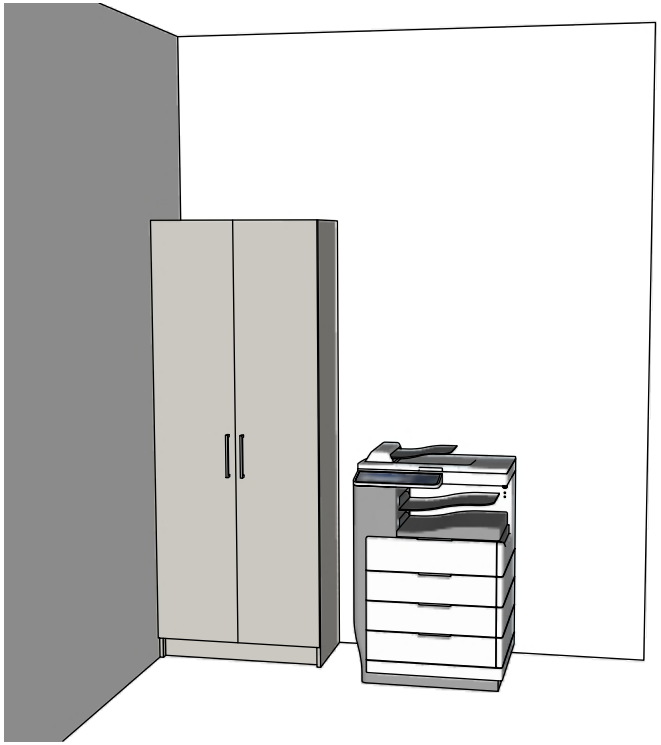

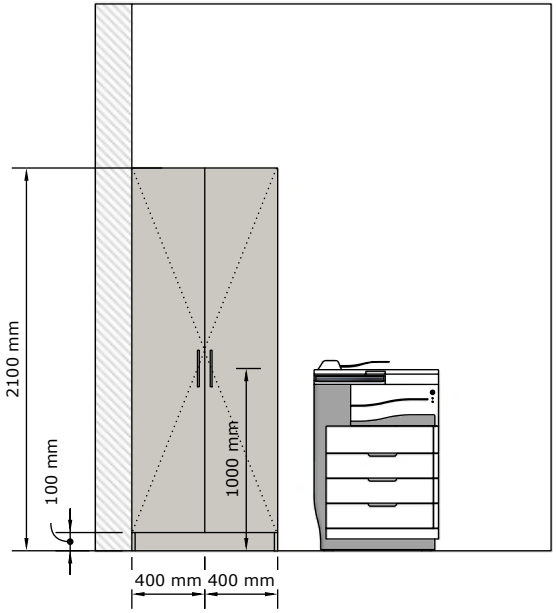

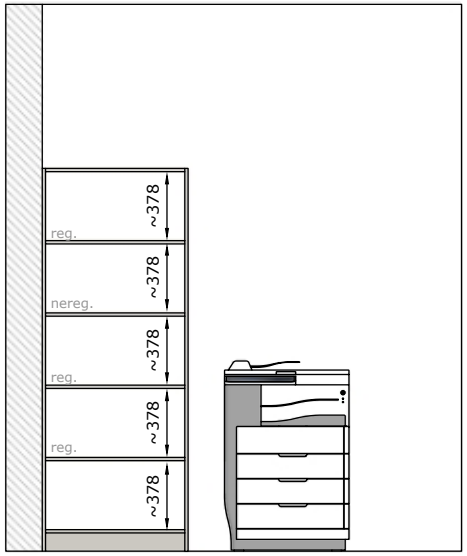

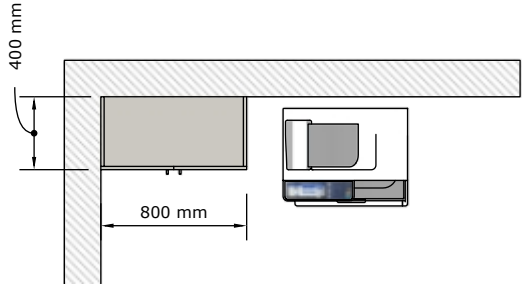

Baldo pavadinimas	Kiekis
SP_0-12 spinta	**1 vnt.**

BENDROS PASTABOS

1. Brėžiniai skirti skaičiavimams.
2. Baldų gamybinius brėžinius rengia baldų gamintojas, derindamas sprendinius su Užsakovu.
3. Matmenys pateikti milimetrais.
4. Matmenis ir kiekius tikslinti vietoje, statybos darbų metu.
5. Gaminio atitikimas situacijai, jo atsparumas apkrovoms ir stabilumas - gamintojo atsakomybė.
6. Medžiagų ir furnitūros pavyzdžiai turi būti suderinti su Užsakovu.

Užsakovas
Šiaulių AVPK
Purienų g. 48, Šiauliai

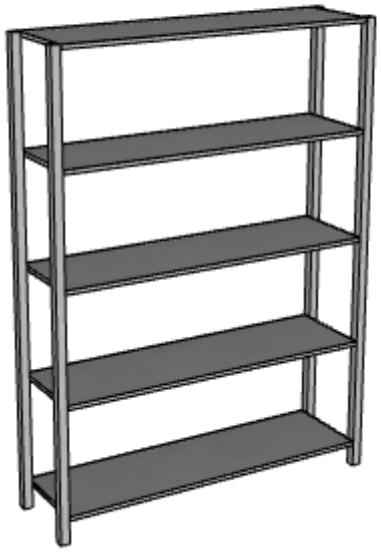



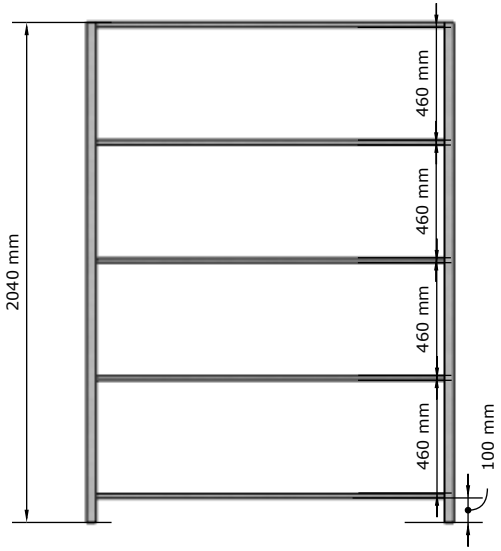

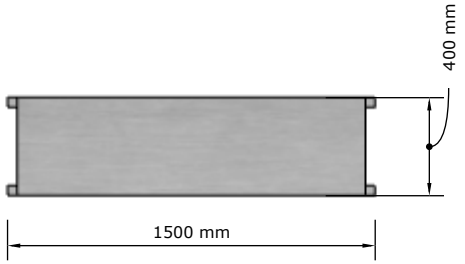

Baldo pavadinimas	Kiekis
0-10 stelažas nr.1	**1 vnt.**

BENDROS PASTABOS

1. Brėžiniai skirti skaičiavimams.
2. Baldų gamybinius brėžinius rengia baldų gamintojas, derindamas sprendinius su Užsakovu.
3. Matmenys pateikti milimetrais.
4. Matmenis ir kiekius tikslinti vietoje, statybos darbų metu.
5. Gaminio atitikimas situacijai, jo atsparumas apkrovoms ir stabilumas - gamintojo atsakomybė.
6. Medžiagų ir furnitūros pavyzdžiai turi būti suderinti su Užsakovu.

Užsakovas
Šiaulių AVPK
Purienų g. 48, Šiauliai

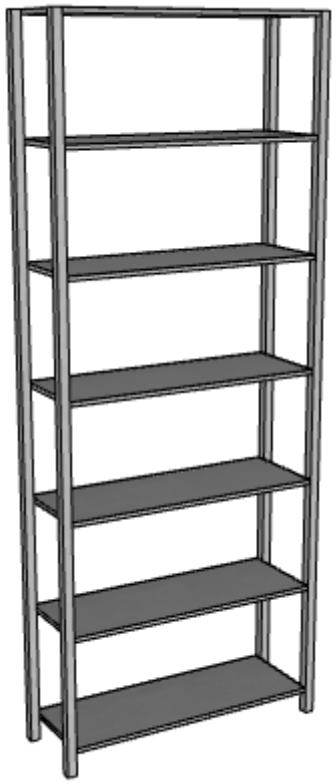



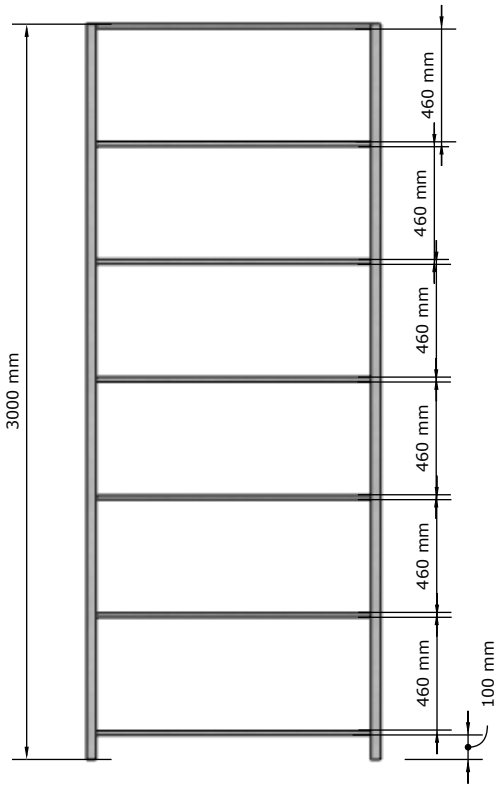

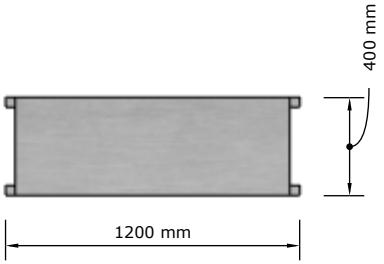

Baldo pavadinimas	Kiekis
0-13 **stelažas nr.2**	**4 vnt.**

BENDROS PASTABOS

1. Brėžiniai skirti skaičiavimams.
2. Baldų gamybinius brėžinius rengia baldų gamintojas, derindamas sprendinius su Užsakovu.
3. Matmenys pateikti milimetrais.
4. Matmenis ir kiekius tikslinti vietoje, statybos darbų metu.
5. Gaminio atitikimas situacijai, jo atsparumas apkrovoms ir stabilumas - gamintojo atsakomybė.
6. Medžiagų ir furnitūros pavyzdžiai turi būti suderinti su Užsakovu.

Užsakovas
Šiaulių AVPK
Purienų g. 48, Šiauliai

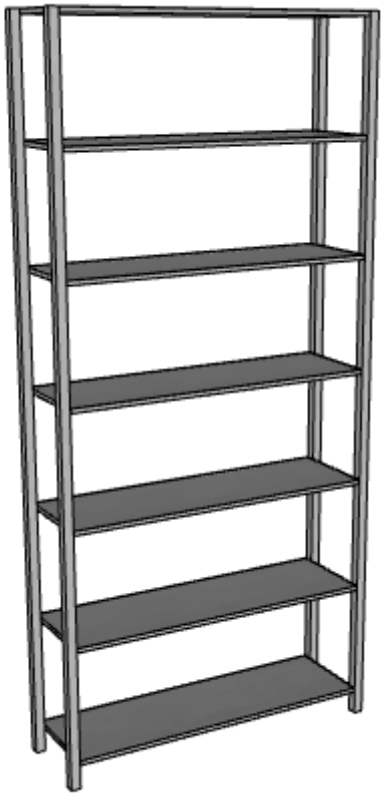



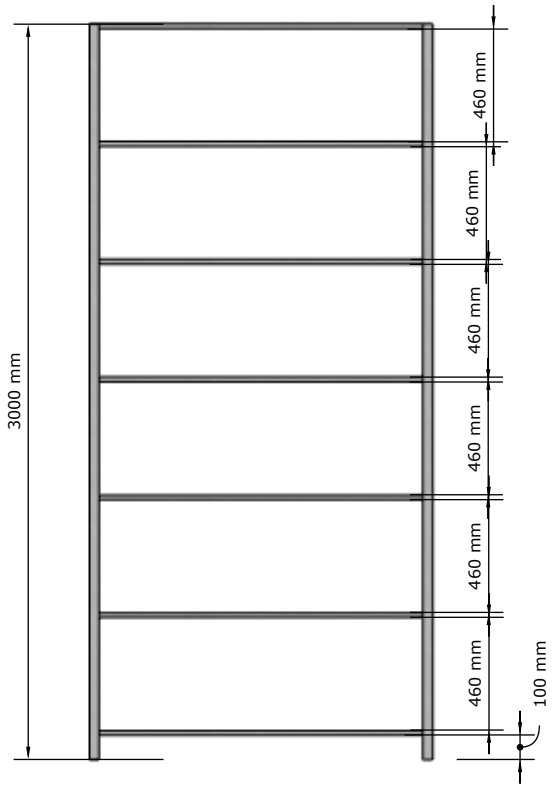

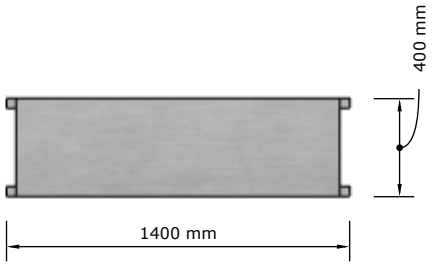

Baldo pavadinimas	Kiekis
0-13 **stelažas nr.3**	**3 vnt.**

BENDROS PASTABOS

1. Brėžiniai skirti skaičiavimams.
2. Baldų gamybinius brėžinius rengia baldų gamintojas, derindamas sprendinius su Užsakovu.
3. Matmenys pateikti milimetrais.
4. Matmenis ir kiekius tikslinti vietoje, statybos darbų metu.
5. Gaminio atitikimas situacijai, jo atsparumas apkrovoms ir stabilumas - gamintojo atsakomybė.
6. Medžiagų ir furnitūros pavyzdžiai turi būti suderinti su Užsakovu.

Užsakovas
Šiaulių AVPK
Purienų g. 48, Šiauliai

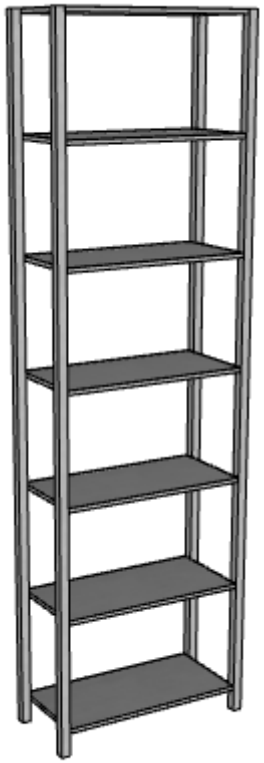



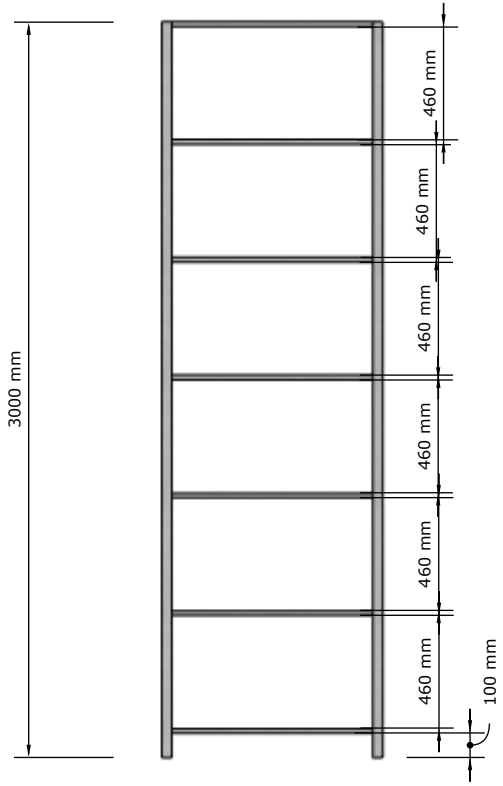

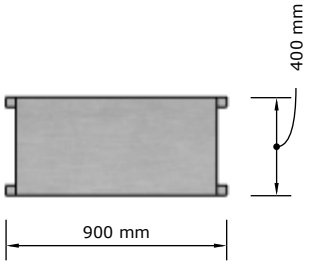

Baldo pavadinimas	Kiekis
0-13 **stelažas nr.4**	**2 vnt.**

BENDROS PASTABOS

1. Brėžiniai skirti skaičiavimams.
2. Baldų gamybinius brėžinius rengia baldų gamintojas, derindamas sprendinius su Užsakovu.
3. Matmenys pateikti milimetrais.
4. Matmenis ir kiekius tikslinti vietoje, statybos darbų metu.
5. Gaminio atitikimas situacijai, jo atsparumas apkrovoms ir stabilumas - gamintojo atsakomybė.
6. Medžiagų ir furnitūros pavyzdžiai turi būti suderinti su Užsakovu.

Užsakovas
Šiaulių AVPK
Purienų g. 48, Šiauliai