Betonas	Aplinkos poveikių klasė
C35/45	XC4 XD3 XF4 F200 W6

SKERSINĖ SIJA TIES 1 IR 9 ATRAMOMIS " M 1:10 "

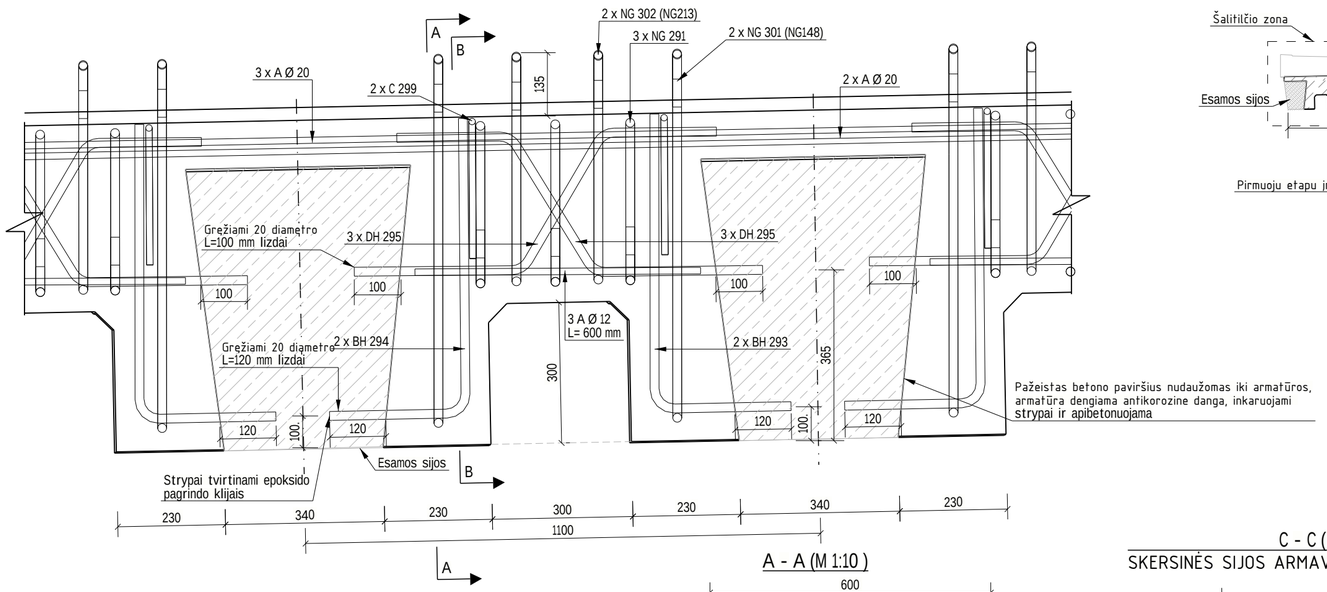

SKERSINIŲ SIJŲ ĮRENGIMAS (M 1:100)

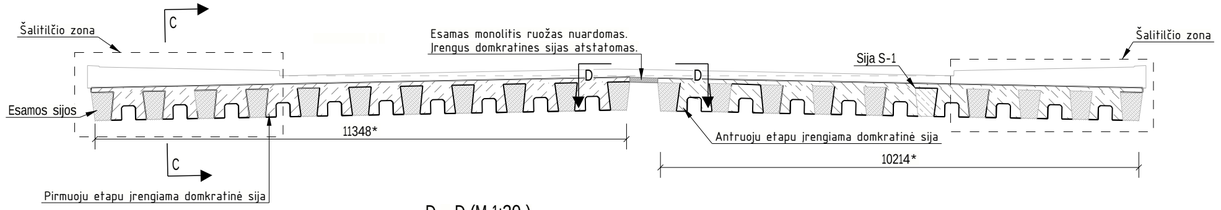

D - D (M 1:20)

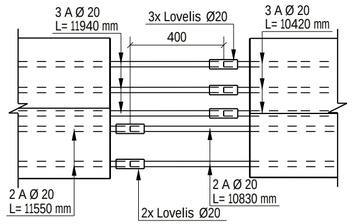

B - B (M 1:20)

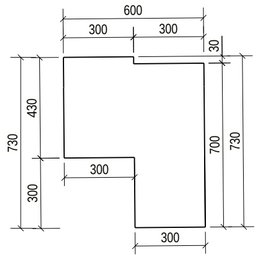

A - A (M 1:10)

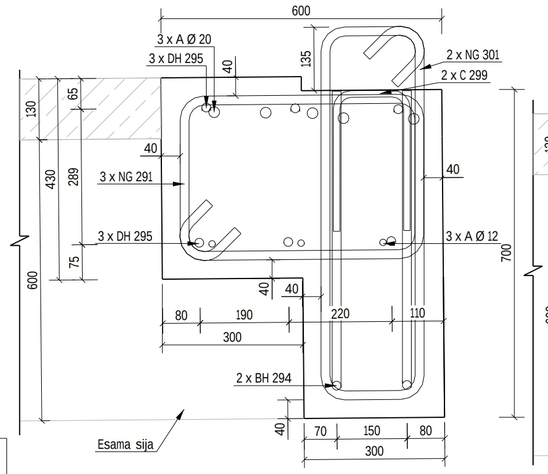

C - C (M 1:10)
SKERSINĖS SIJOS ARMAVIMAS ŠALITILČIO ZONOJE

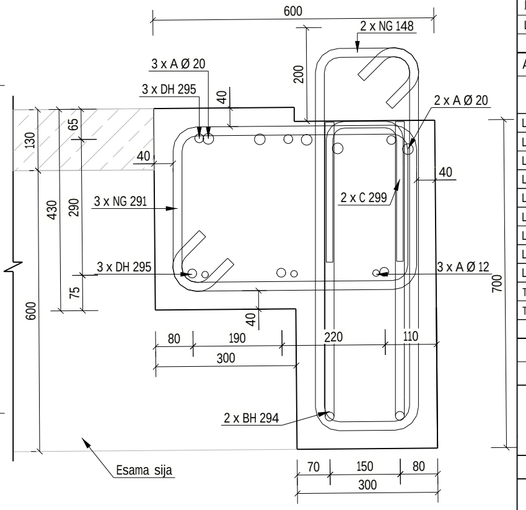

"A" yra tiesūs strypai

BH294	BH293	C299	DH295
NG148	NG213	NG291	NG301
NG302			

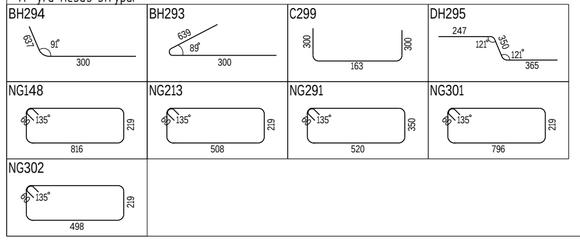

Pastabos:
1. Pozicijos skliausteliuose nurodo armatūros pozicijas šalitilčio zonoje.
2. Matmenys su žvaigždute tikslinami vietoje.
3. Matmenys pateikti milimetrais.

MEDŽIAGŲ KIEKIŲ ŽINIARAŠTIS

POZICIJOS NR.	BETONO TŪRIS [m3]	ARMATŪROS SVORIS [kg], [B500B]	PASTABOS
MGRS	8.96	1984.0	
	RIŠAMOSIOS VIELOS KIEKIS:	59.5	
	IŠ VISO:	2043.5	

ĮDĖTINĖS DETALĖS PAVADINIMAS	VNT.	MEDŽIAGA	MASĖ, vnt [kg]	MATMENYS	PASTABOS
Lovelis Ø20	10		0.70		
		ĮDĖTINIŲ DETALIŲ SUMINĖ MASĖ:	6.99		

ARMATŪROS KIEKIŲ ŽINIARAŠTIS

FORMA	POZICIJA	KIEKIS, [vnt]	KLASĖ	∅ [mm]	L [mm]	MASĖ [kg]	LANKSTINIŲ MATMENYS [mm]												PASTABOS
							a	b	c	d	e	f	u^0	v^0	x	y	z	R	
Lankstinys	BH293	76	B500B	16	900	108.29	639	300					91		300			32	
Lankstinys	BH294	76	B500B	16	900	108.12	637	300					89		300			32	
Lankstinys	C299	68	B500B	12	700	42.84	300	163	300									24	
Lankstinys	DH295	228	B500B	16	930	335.80	247	350	365				121	121	310	310	776	32	
Lankstinys	NG148	24	B500B	16	2170	82.42	816	219	60	60			45	45					
Lankstinys	NG213	24	B500B	16	1560	59.10	508	219	60	60			45	45					
Lankstinys	NG291	114	B500B	16	1840	332.02	520	350	60	60			45	45					
Lankstinys	NG301	52	B500B	16	2130	175.31	796	219	60	60			45	45					
Lankstinys	NG302	52	B500B	16	1540	126.41	498	219	60	60			45	45					
Tiesūs strypai			B500B	12	69502	61.72													
Tiesūs strypai			B500B	20	223457	551.94													
					VISO [kg]:	1984.0													

0	2024-08-02	STATYBĄ LEIDŽIANČIAM DOKUMENTUI, KONKURSUI, STATYBAI
LAIDA	IŠLEIDIMO DATA	LAIDOS STATUSAS. KEITIMŲ PAVADINIMAS (PRIEŽASTIS)

KVAL. PATV. DOK. NR.	HISK HOLISTINĖS INFRASTRUKTŪROS STATYBŲ KOMPANIJOS			Tiltas per Nevėžio upę Nemuno gatvėje, Panevėžio mieste Tilto per Nevėžio upę Nemuno gatvėje, Panevėžio mieste, kapitalinis remontas
38560	SPV	Toma Krištapaitienė	2024-08-02	
	INHUS ENGINEERING	Žarijų g. 6, LT-02300 Vilnius, Lietuva Tel. +370 61422874 engineering@inhus.eu		Statinio konstrukcijų dalis
31528	SPDV	Justina Petrauskienė	2024-08-02	Skersinių domkratinių sijų įrengimas M 1:10
	PI	Aneta Stankevič	2024-08-02	
LT	Panevėžio miesto savivaldybės administracija			(CP0273922)-00-TDP-SK.BR-11.5

LAIDA	LAPAS	LAPŲ
0	1	1

Tekla Structures