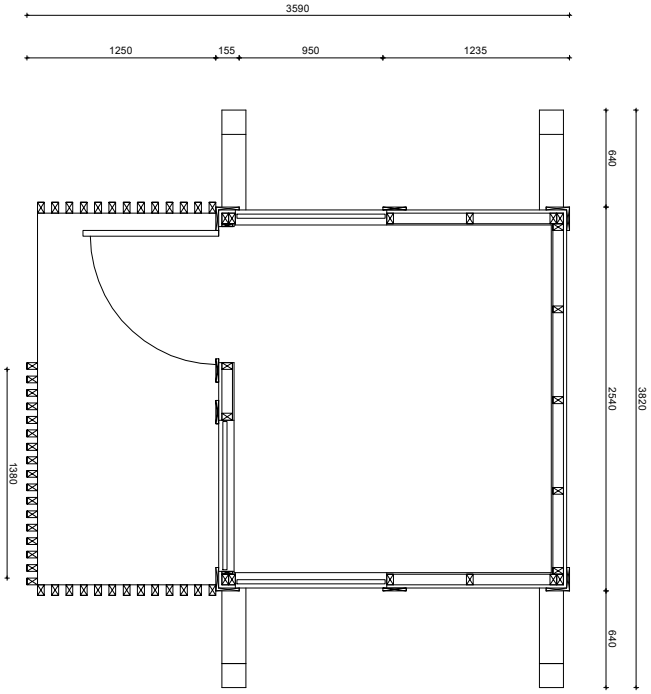
3590
1250
155
950
1235
640
2540
3820
640
1380

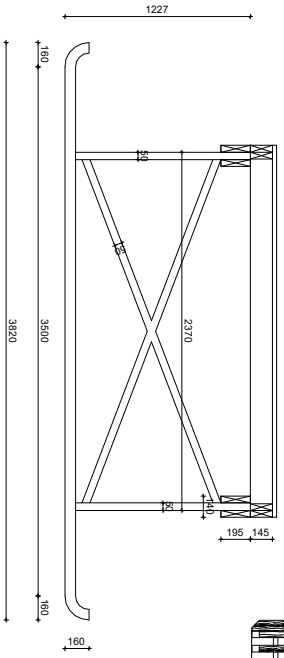
1227
160
50
3820
3500
2370
50
140
195
145
160
160

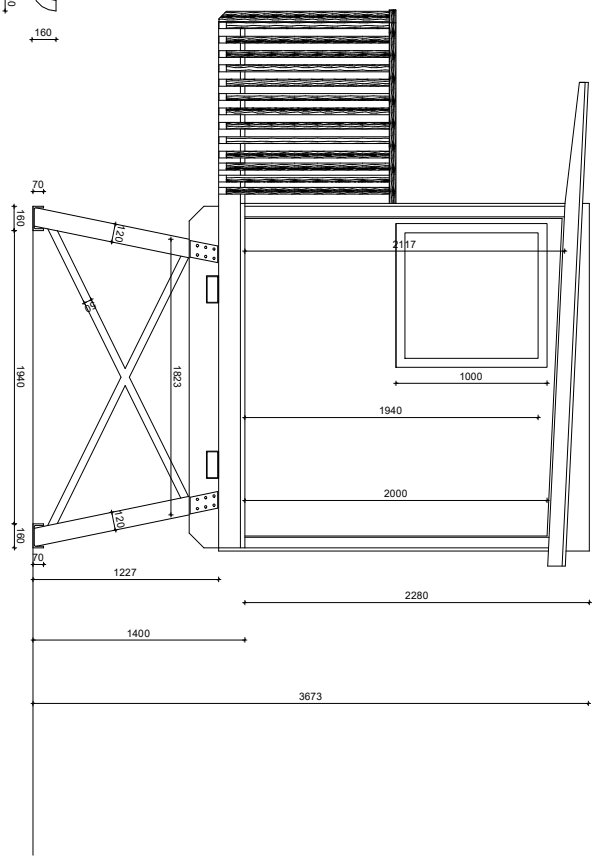
70
160
120
2117
1940
1823
1000
1940
2000
120
160
70
1227
2280
1400
3673