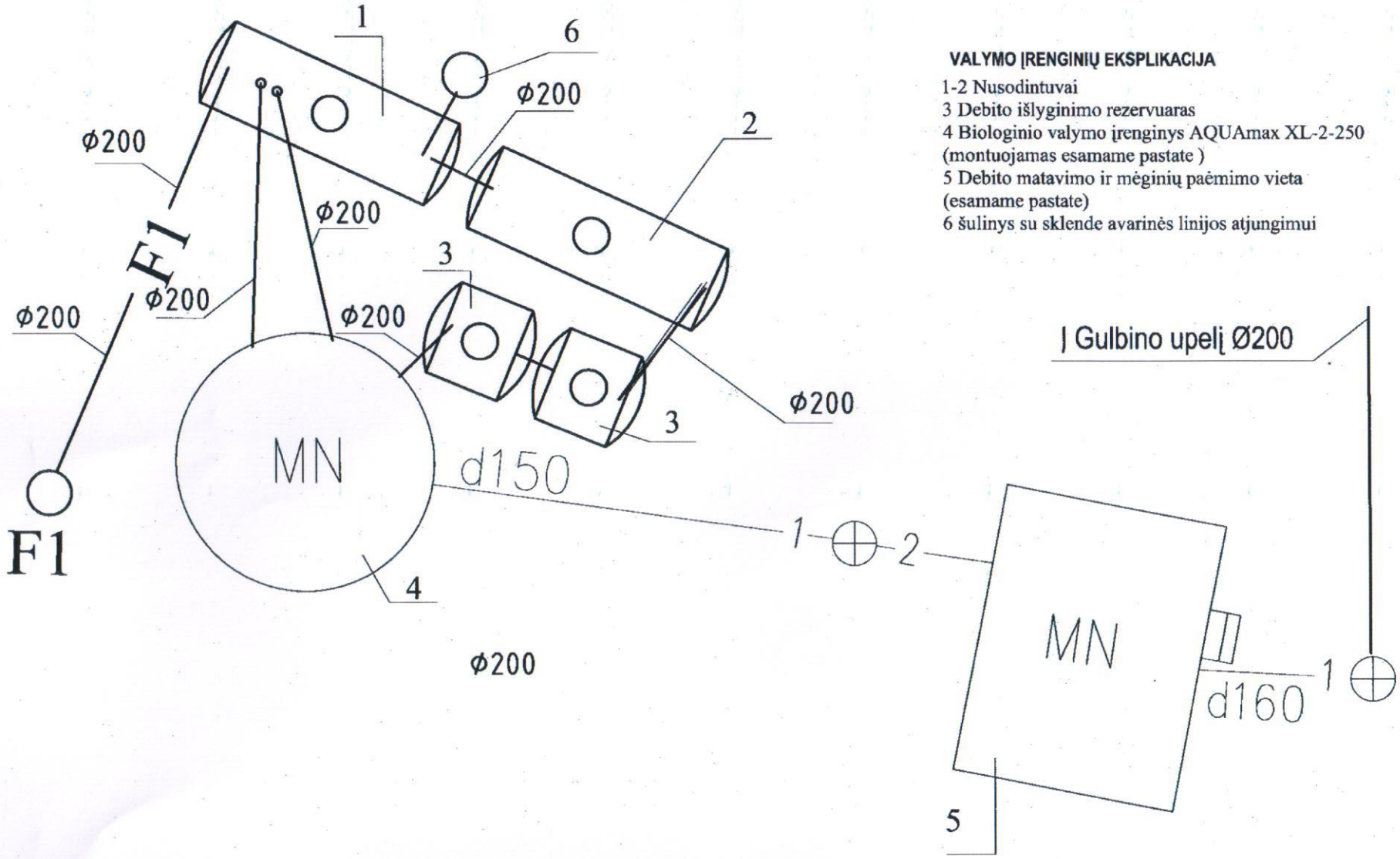


**VALYMO ĮRENGINIŲ EKSPLIKACIJA**

1-2 Nusodintuvai
3 Debito išlyginimo rezervuaras
4 Biologinio valymo įrenginys AQUAmax XL-2-250 (montuojamas esamame pastate )
5 Debito matavimo ir mėginių paėmimo vieta (esamame pastate)
6 šulinys su sklende avarinės linijos atjungimui

| | | |
|---|---|---|
| ATESTATO NR. 3060 | L&G UAB "LAIMOS IR GINTO PROJEKTAI" | OBJEKTAS:NUOTEKŲ VALYMO ĮRENGINIŲ VALAVIČIŲ GYV., MARIOJAMPOLĖS SAV. REKONSTRUKCIJOS PROJEKTAS |
| | | BRĖŽINYS: BUITINIŲ NUOTEKŲ VALYMO ĮRENGINIŲ GENPLANO SCHEMA — LAIDA 0 |
| | | 02310-TP-LVN-3 — LAPAS 1 — LAPŲ 1 |