Atmušų skydų keitimas (1:50)

Vaizdas iš viršaus

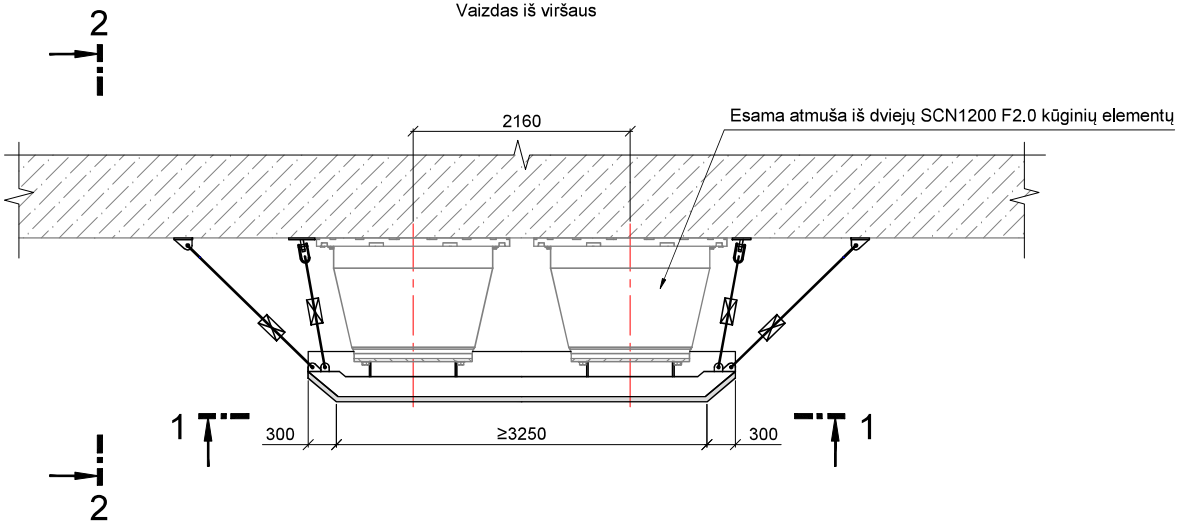

2 - 2 (1:50)

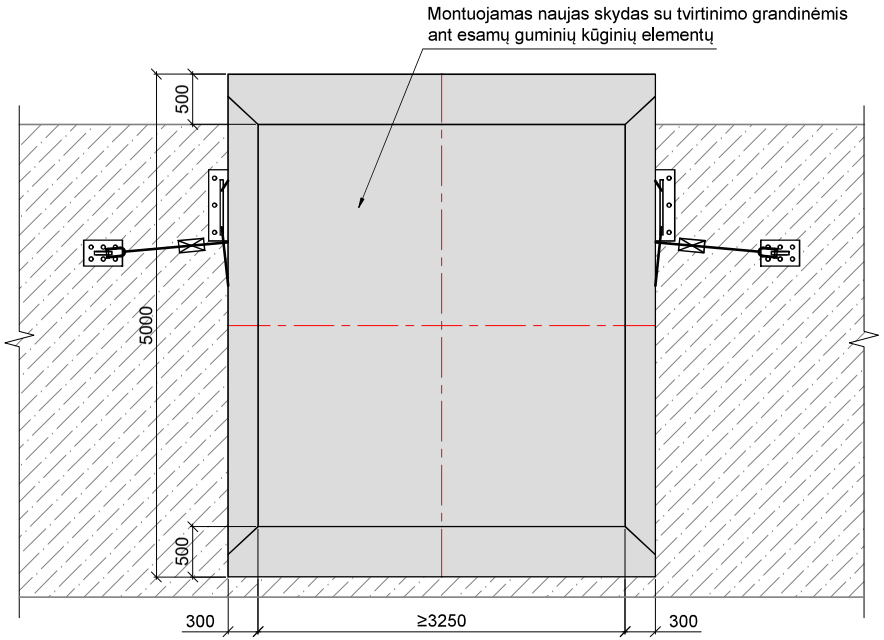

1 - 1 (1:50)

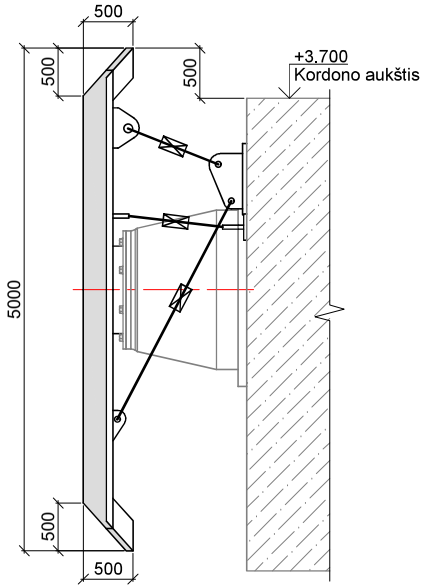

0	2025	
Laida	Išleidimo data	Laidos statusas ir keitimų pavadinimas (priežastis)

HIDRO SFERA

[redacted]

8168

38367

UŽSAKOVAS

AB KVJUD

LT

Statinio projekto pavadinimas:
Klaipėdos valstybinio jūrų uosto krantinės Nr. 1 šiaurinės dalies (256,99 m) ir krantinės Nr. 2 Burių g. 19, Klaipėdoje, paprastasis remontas
Paprastojo remonto aprašas

Dokumento pavadinimas:
Atmušų skydų keitimas krantinėje Nr. 1. Pjūviai.

LAIDA: 0

Dokumento žymuo:
592-KR1-PRA.B-05-2

LAPAS: 1

LAPŲ: 1