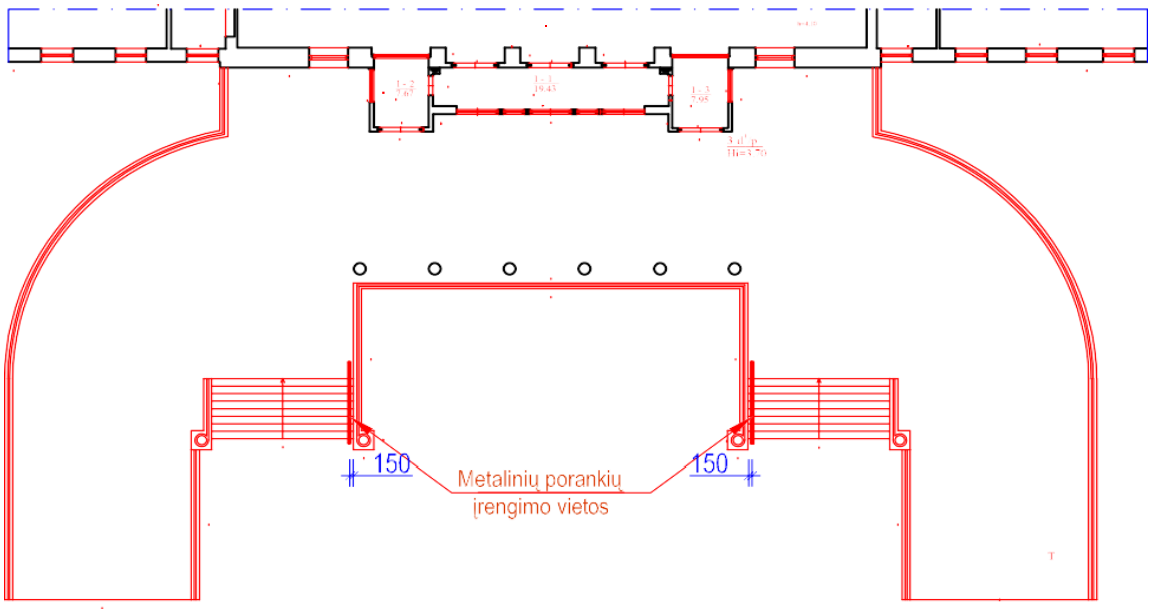
150
Metalinių porankių
įrengimo vietos
150

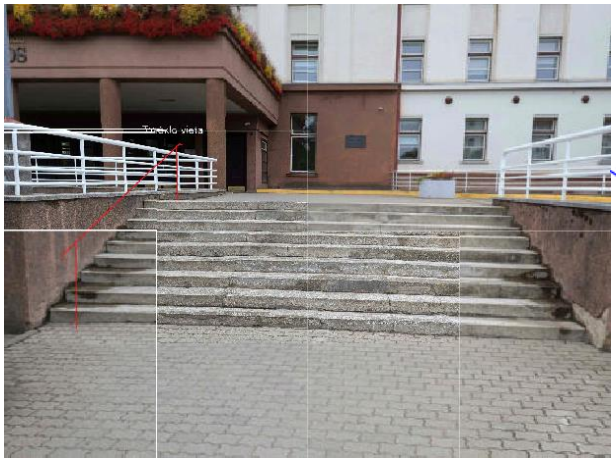
Įėjimo vieta

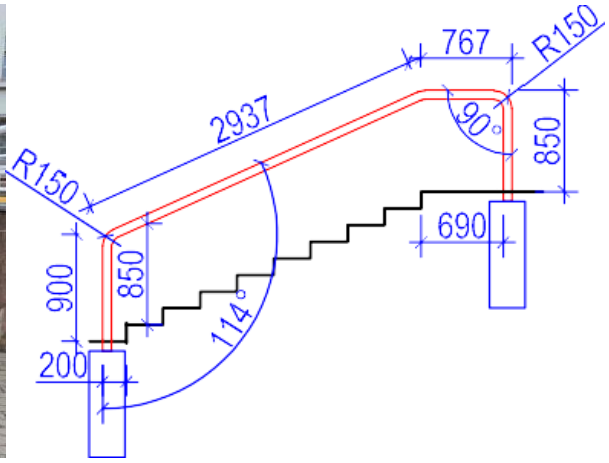
767
R150
2937
90°
850
R150
690
900
850
114°
200