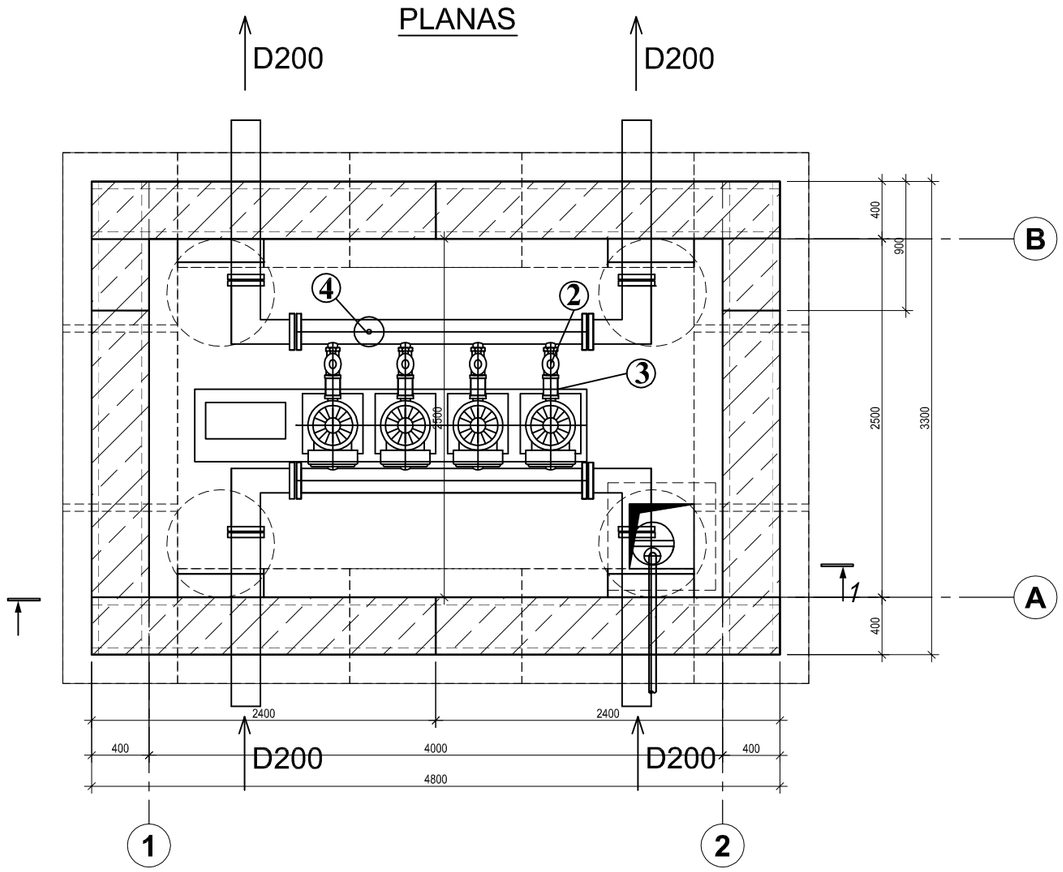

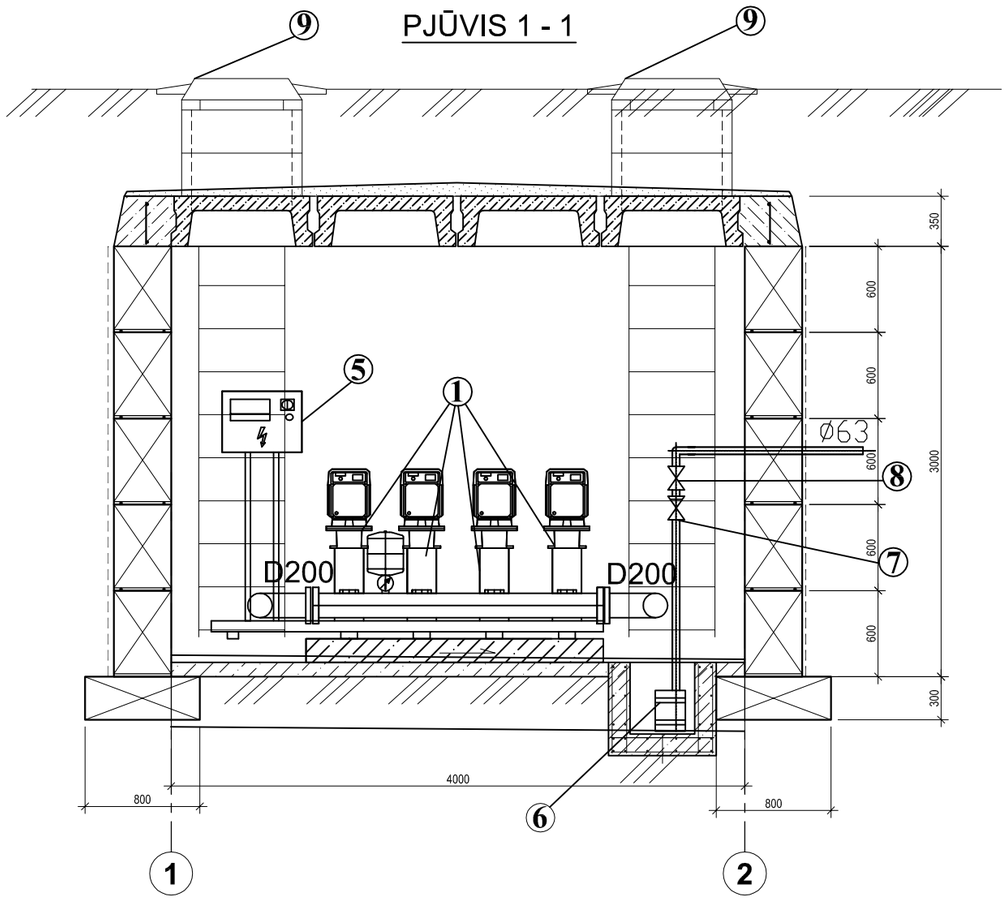

ĮRENGIMŲ EKSPLIKACIJA

Nr.	Pavadinimas
1	Išcentriniai siurbliai
2	Ketinė flanšinė sklendė
3	Atbulinis rutulinis vožtuvas
4	Membraninis indas
5	Elektroninis blokas
6	Drenažinis siurblys
7	Atbulinis rutulinis flanšinis vožtuvas d50
8	Ketinė flanšinė sklendė d50
9	Dangtis ketinis rakinamas

PRIEDAS Nr.1. Esamos vandentiekio siurblinės schema