Explosionszeichnung mit Ersatzteilliste
Exploded drawing with spare parts list
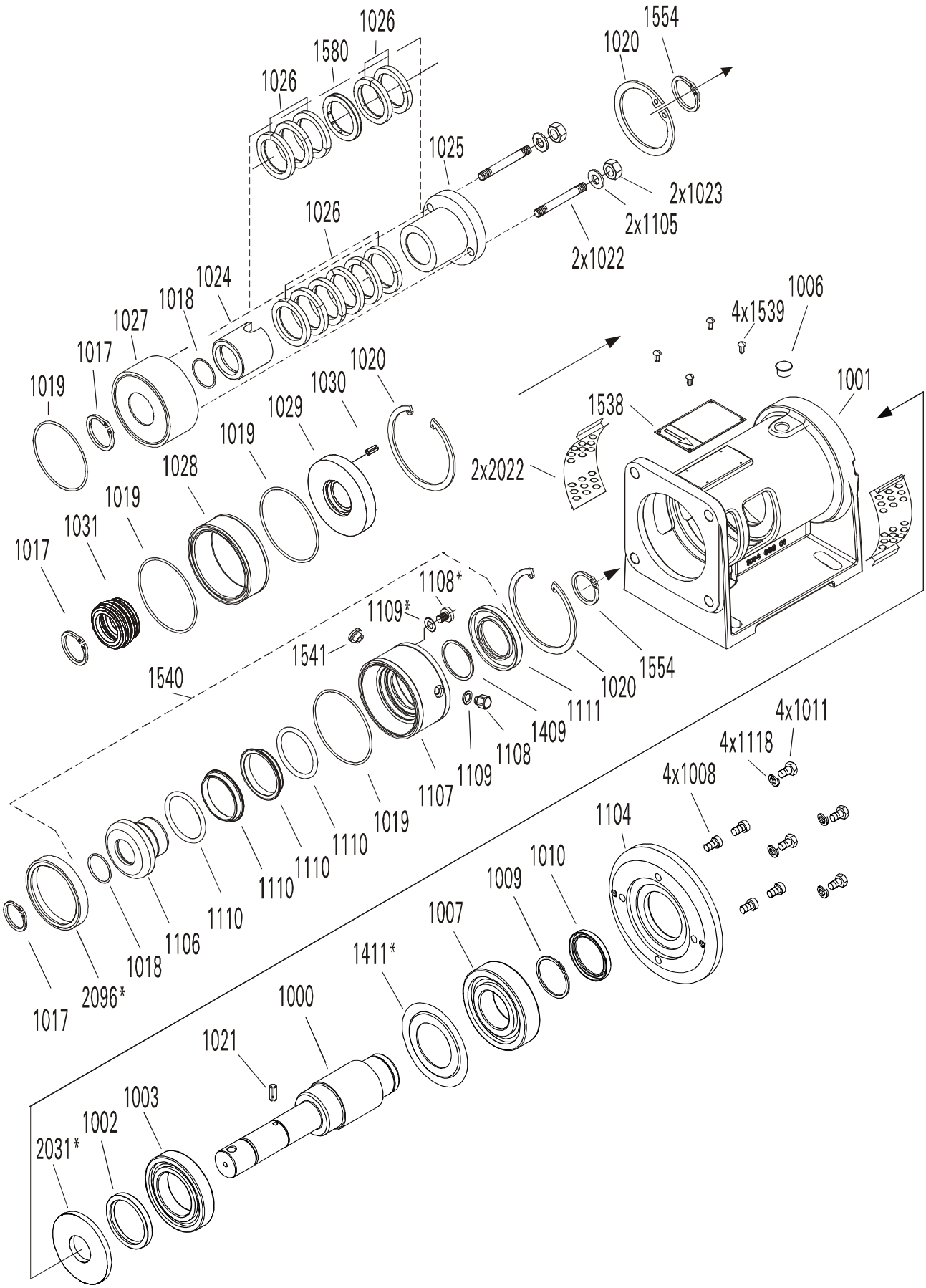
KL-Lagerstuhl mit Wellenabdichtungen
KL Bearing chair with shaft seal