PRINCIPINĖ PAGRINDINIŲ ĮRENGINIŲ VEIKIMO SCHEMA

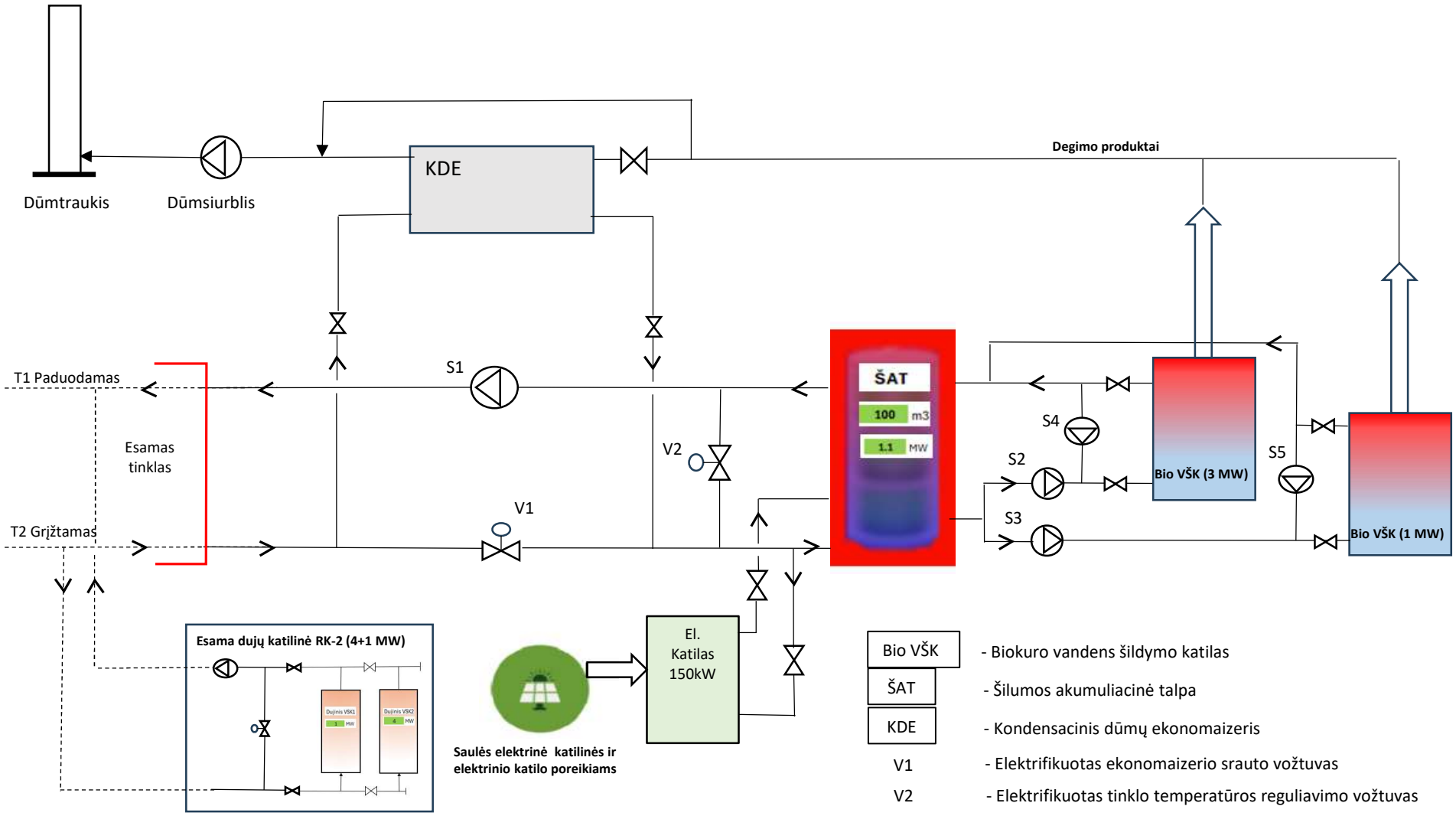

Bio VŠK	- Biokuro vandens šildymo katilas
ŠAT	- Šilumos akumuliacinė talpa
KDE	- Kondensacinis dūmų ekonomaizeris
V1	- Elektrifikuotas ekonomaizerio srauto vožtuvas
V2	- Elektrifikuotas tinklo temperatūros reguliavimo vožtuvas
S1	- Tinklo cirkuliacinis siurblys
S2;S3	- Katilų srauto cirkuliaciniai siurbliai
S4;S5	- Katilų recirkuliaciniai siurbliai