
ŽALI
SODA
SKLYPO
APŽELDINIMO
PROJEKTAS

TURINYS

1. ESAMOS SITUACIJOS ANALIZĖ....2
2. PARKO APŽELDINIMO VIZUALINĖS KONCEPCIJOS PROJEKTINIO PASIŪLYMO SPRENDINIŲ IŠDĖSTYMO PLANAS SU VIZUALIZACIJOMIS....3
3. MEDŽIAI IR KRŪMAI....4
4. DAUGIAMETĖS GĖLĖS IR SMILGINIAI AUGALAI....20
5. AUGALŲ ŽINIARAŠČIAI....36
5.1. MEDŽIŲ IR KRŪMŲ ŽINIARAŠTIS....36
5.2. DAUGIAMEČIŲ GĖLIŲ IR SMILGINIŲ AUGALŲ ŽINIARAŠTIS....39
5.3. SVOGŪNINIŲ GĖLIŲ ŽINIARAŠTIS....41
5.4. SODMENŲ KOKYBĖS REIKALAVIMAI....41
6. AUGALŲ ŽYDĖJIMO IR DEKORATYVUMO SCHEMA....43
7. ŽELDINIŲ ZONŲ ĮRENGIMAS....45
7.1. GĖLYNŲ ZONŲ PARUOŠIMAS....45
7.2. GĖLYNŲ MULČIAVIMAS NATŪRALIU PUŠIES ŽIEVĖS MULČU....46
7.3. ŽYDINČIŲ PIEVŲ ĮRENGIMAS IR PRIEŽIŪRA....47
7.4. TAKŲ, AIKŠTELIŲ, KITŲ DANGŲ BEI ŽELDINIŲ ZONŲ ĮRENGIMUI REIKALINGŲ MEDŽIAGŲ ŽINIARAŠTIS....48
7.5. MAŽOSIOS ARCHITEKTŪROS ELEMENTŲ ŽINIARAŠTIS....51
7.6. PAGAL UŽSAKYMĄ GAMINAMŲ MAŽOSIOS ARCHITEKTŪROS ELEMENTŲ IR STATINIŲ ŽINIARAŠTIS....55
8. APŠVIETIMO ELEMENTAI....58
8.1. ŠVIESTUVŲ TIPŲ IR PAPILDOMŲ SU ELEKTRA SUSIJUSIŲ ELEMENTŲ ŽINIARAŠTIS....59
9. PROJEKTO PRIEDAI....60
9.1. MAŽOSIOS ARCHITEKTŪROS ELEMENTŲ DETALIZACIJOS SCHEMOS....60
9.2. MEDŽIŲ IR KRŪMŲ IŠDĖSTYMO PLANAI. 1-6 DALYS....II PROJEKTO DALIS
9.3. DAUGIAMEČIŲ GĖLIŲ IR SMILGINIŲ AUGALŲ IŠDĖSTYMO PLANAI.1-6 DALYS.II PROJEKTO DALIS
9.4. ŽELDINIŲ ZONŲ, DANGŲ IR MAŽOSIOS ARCHITEKTŪROS ELEMENTŲ IŠDĖSTYMO PLANAI SU MATMENIMIS. 1 - 5 DALYS....II PROJEKTO DALIS
9.5. BRĖŽINIAI: PJŪVIS A-A, PJŪVIS B-B....II PROJEKTO DALIS
9.6. ŽELDINIŲ ZONŲ, DANGŲ IR MAŽOSIOS ARCHITEKTŪROS ELEMENTŲ IŠDĖSTYMO PLANAI SU KOORDINATĖMIS. 1 - 3 DALYS....II PROJEKTO DALIS
9.7. APŠVIETIMO ELEMENTŲ IŠDĖSTYMO SCHEMOS.1 - 3 DALYS....II PROJEKTO DALIS

MEDŽIOKLĖTYROS LABORATORIJA

BENDRABUTIS

BENDRABUTIS

BENDRABUTIS

CENTRINIAI RŪMAI

57/36 - 0058

57/36 - 0078

57/36 - 0079

57/36 - 0077

57/36 - 0097

57/36 - 0098

IV RŪMAI

II RŪMAI

II RŪMAI

VIII RŪMAI

Pagrindinių elementų žymėjimas:

- Naikinamas esamas elementas
- Esami augalai
- Veja
- Esami takai/keliai
- Keičiama takų danga
- Naikinamos dangos
- Esami medynai/krūmynai (sutvarkomi)
- Naikinami esami medynai/krūmynai
- Esamos skulptūros
- Perkeliamos esamos skulptūros
- Esamas šviestuvas

ŽALI SODAI

Objektas: Vytauto Didžiojo universiteto Žemės ūkio akademijos parkas Studentų g., Akademija, Akademijos sen., Kauno r. sav.	
Brėžinys: Esamos situacijos analizė	Data: 2024-10
Projekto vadovas: Tautvydas Gurskas	Lapo dydis: A1
Parengė: Ieva Zovaitė	

VYTAUTO DIDŽIOJO UNIVERSITETO ŽEMĖS ŪKIO AKADEMIJOS PARKO APŽELDINIMO VIZUALINĖS KONCEPCIJOS PROJEKTINIS PASIŪLYMAS

EDUKACINĖ ERDVĖ VAIKAMS



RAMAUS POILSIO ERDVĖ



RAMAUS POILSIO ERDVĖ



EDUKACINĖS-EKSPERIMENTINĖS PIEVELĖS



AKTYVAUS POILSIO ERDVĖ



AKTYVAUS POILSIO ERDVĖ



REPREZENTACINĖ ERDVĖ/PAVADINIMAS





SUTARTINIAI ŽYMĖJIMAI:

- MULČIUOJAMA DEKORATYVIŲ AUGALŲ ZONA
- ŽYDINČIOS PIEVOS
- TRINKELIŲ DANGA
- TRINKELIŲ DANGA
- VEJA
- ESAMA TAKŲ DANGA
- ESAMI MEDŽIAI
- ESAMOS MEDŽIŲ ZONOS/KRŪMYNAI
- EKSPERIMENTINĖS PIEVELĖS
- AUGALŲ DEMONSTRACINIAI LAUKAI (JAVŲ PIEVELĖS)
- SKULPTŪROS ESAMOS (NEPERKELIAMOS)
- NAUJA ESAMOS SKULPTŪROS VIETA

MEDŽIOKLĖTYROS LABORATORIJA

BENDRABUTIS

BENDRABUTIS

BENDRABUTIS

CENTRINIAI RŪMAI

I RŪMAI

IV RŪMAI

PAGRINDINIS TAKAS



DVIRAČIŲ STOGINĖ



ESAMŲ AUGALŲ ZONŲ APŽELDINIMAS



LAUKO BIBLIOTEKA/MOKYMOSI ERDVĖ



LAUKO KLASĖ/LAUKO KINO ERDVĖ



SCENA



PARKAS PARKE



AUGALŲ DEMONSTRACINIAI LAUKAI



Pagalbinis mastelis: tinklelio 1 langelis atitinka 1 m² (1 m x 1 m)

ŽALI SODAI

Objektas: Vytauto Didžiojo universiteto Žemės ūkio akademijos parkas Studentų g., Akademija, Akademijos sen., Kauno r. sav.	
Brėžinys: Parko apželdinimo vizualinės koncepcijos projektinis pasiūlymas	Data: 2024-10
Projekto vadovas: Tautvydas Gurskas	Lapo dydis: A1
Parengė: Ieva Zovaitė	

3. MEDŽIAI IR KRŪMAI

Vyšnia Jošino

Prunus x yedoensis

Spartaus augimo, pasiekia iki 12,0 - 15,0 m aukštį ir 7,0 - 10,0 m plotį. Suformuoja vertikalią vazos formos lają su kylančiomis šakomis. Rudenį lapai įgauna geltonos, oranžinės ir raudonos spalvos atspalvius. Žiedai kvepia migdolais, kurie anksti pavasarį pražysta ant dar plikų medžio šakų. Žiedai žydėjimo pradžioje šviesiai rausvi, vėliau nublanksta iki beveik baltų. Žydi 2 - 3 savaites. Pavasarį tręšti universaliomis trąšomis su mikroelementais (augalui kupinas šaukštas trąšų arba vadovautis gamintojo nurodymais).

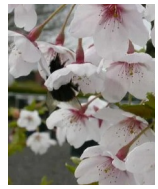
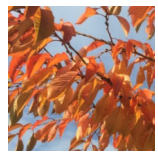
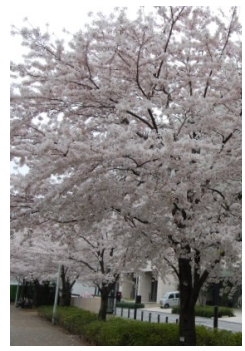

Japoninė magnolija

Magnolia kobus

Medis per 10 metų gali užaugti iki 4,0 – 6,0 m pločio ir 8,0 m aukščio. Žiedai ryškiai balti, iki 10 cm pločio, su dideliais žiedlapiais. Pradeda žydėti anksti pavasarį, prieš skleidžiantis lapams, balandžio pabaigoje- gegužės pradžioje, žydi 2- 3 savaites. Mėgsta derlingus ir vidutinio derlingumo, nesunkius, silpnai rūgščius dirvožemius, todėl prieš sodinant rekomenduojama pagerint gruntą su parūgštinta durpe ir lengvu dirvožemiu. Pavasarį tręšti universaliomis trąšomis su mikroelementais (augalui kupinas šaukštas trąšų arba kaip nurodo gamintojas).


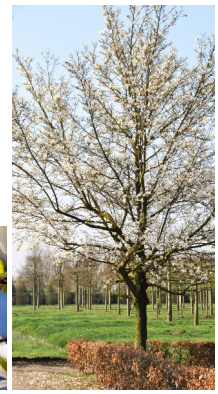

Kalerio kriaušė ‘Chanticleer’

Pyrus calleryana ‘Chanticleer’

Dekoratyvinė kriaušė. Skiepyta. Tai vidutinio augumo medis, kiaušiniška laja, siekiantis iki 10,0 m aukštį ir apie 3,0 - 4,0 m plotį. Pavasarį gausiai žydi baltais žiedais. Rudenį lapai pasipuošia bordo, raudonos, geltonos spalvų atspalviais. Vaisių neaugina. Lajos forma (plotis, aukštis) reguliuojamas genint anksti pavasarį. Pavasarį tręšti universaliomis trąšomis su mikroelementais (augalui kupinas šaukštas trąšų arba kaip nurodo gamintojas).





Mažalapė liepa ‘Greenspire‘

Tilia cordata ‘Greenspire‘

Medis 10,0 - 15,0 m aukščio, 7,0 – 8,0 m pločio. Lajos forma siauresnė nei mažalapės liepos. Lapai blizgūs, tamsiai žali, rudenį geltoni. Liepos mėnesį pražįsta geltoni žiedai. Gerai auga derlingoje, priesmėlio ar priemolio, drėgnesnėje dirvoje. Liepa atspari šalčiui, sausroms, užterštam miesto orui. Galimas genėjimas rudenį norint išlaikyti formą. Pavasarį tręšti universaliomis trąšomis su mikroelementais (augalui kupinas šaukštas trąšų arba vadovautis gamintojo nurodymais).




Ateities pl.28, Kaunas, Lietuva
El. paštas: tautvydas@zalisodai.lt/ info.zalisodai@gmail.com
Mob.tel.: +370 673 64999
www.zalisodai.lt

Pelkinis ąžuolas

Quercus palustris

Tai didelis lapuotis medis, užaugantis iki 20 metrų. Formuoja išskirtinę, tankią ir piramidės formos lają. Pasižymi smulkesniu ir dailesniu, plonesnės žievės kamienu. Auga greičiausiai iš visų ąžuolų. Atsparus taršai, neišrankus dirvai, tinka užliejamos ir šlapesnės vietos. Rekomenduojamas genėjimas, kad suformuotų gražią lają. Lapai vasaros metu būna ryškiai žali, o rudenį tampa sodriai raudoni jau po pirmųjų šalnų, kurios Lietuvoje pasirodo dar rugsėjo pabaigoje, spalio pradžioje ir raudoni išlieka gerokai ilgiau nei kitų medžių. Tad savo dekoratyviais, raudonais lapais ir įspūdingu vaizdu džiugins net kelis mėnesius. Pavasarį tręšti universaliomis trąšomis su mikroelementais (augalui kupinas šaukštas trąšų, arba kaip nurodo gamintojas).

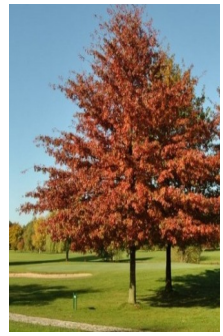



Bukas paprastasis ‘Atropunicea’

Fagus sylvatica ‘Atropunicea’

Raudonlapė forma. Lapuotis dekoratyvus medis užaugantis iki 30,0 m aukščio ir panašaus pločio. Rudenį lapai tampa gelsvai oranžinės ar rusvos spalvos ir išsilaiko ant šakų per žiemą, nukrenta kitą pavasarį. Gerai auga įvairaus derlingumo ir rūgštingumo drėgnose, bet gerai drenuotose dirvose, pusiau pavėsyje ir saulėtose vietose. Pavasarį tręšti universaliomis trąšomis su mikroelementais (augalui kupinas šaukštas trąšų arba kaip nurodo gamintojas).



Medlieva aukštoji ‘Robin Hill’

Amelanchier arborea ‘Robin Hill’

Tai 5,0 – 8,0 m aukščio ir 3,0 – 5,0 m pločio medis. Žiedai iš pradžių su rožiniu atspalviu, vėliau tampa balti, žydi balandžio - gegužės mėnesiais. Vasaros antroje pusėje formuoja negausų, valgomų tamsiai raudonų uogų derlių. Lapai rudenį įgauna geltonus ir raudonus atspalvius. Mėgsta saulėtą vietą arba dalinį šešėlį, pralaidžią smėlingą arba molingą žemę, atspari šalčiui. Galimas genėjimas, anksti pavasarį arba po žydėjimo, jei augalo laja per daug plečiasi į šonus ar norima ją sumažinti. Pavasarį tręšti universaliomis trąšomis su mikroelementais (augalui kupinas šaukštas trąšų arba kaip nurodo gamintojas).



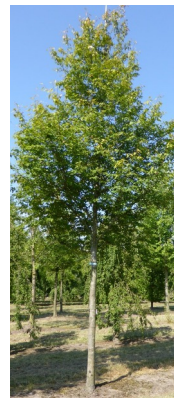



Ateities pl.28, Kaunas, Lietuva
El. paštas: tautvydas@zalisodai.lt/ info.zalisodai@gmail.com
Mob.tel.: +370 673 64999
www.zalisodai.lt

Klevas raudonasis ‘Brandywine‘

Acer rubrum ‘Brandywine‘

Vidutinio dydžio medis (iki 10,0 m aukščio ir iki 6,0 metrų pločio) su taisyklingu, ovaliai kūgiškos formos vainiku. Veislė pasižymi puikiomis rudens spalvomis. Maždaug per dvi savaites lapai pirmiausia tampa raudonais, o po to- giliai purpuriškai raudonais. Žydi tik vyriški žiedai, todėl neužsimezga sėklos ir neprisisėja teritorijoje. Nukritus lapams dekoratyviai atrodo rausvos šakos. Dėl gana siauros lajos tinka sodinti nedideliuose sklypuose. Pavasarį tręšti universaliomis trąšomis su mikroelementais (augalui kupinas šaukštas trąšų arba kaip nurodo gamintojas).

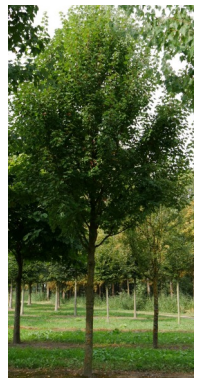



Obelis ‘Evereste’

Malus ‘Evereste’

Vidutiniškai greito augimo lapuotis iki 4,0 – 8,0 m aukščio ir šiek tiek mažiau pločio siekiančia plačiai kūgine laja. Laja lengvai formuojama, galima pavasarį genėti išlaikant pageidaujamą formą. Itin puošni žydėjimo metu, žydi gausiai. Obuoliukai itin puošnūs, iki 2 cm skersmens, oranžinės spalvos, ryškus akcentas rudenį ir žiemą nukritus lapams, nes ilgokai išsilaiko ant šakų. Žmonėms švieži nevalgomi, bet gali būti plačiai naudojami kulinarijoje. Augalas labiau atsparus ligoms už kitas rūšis, visiškai atsparus šalčiui, toleruoja miesto taršą ir sausras. Pavasarį tręšti universaliomis trąšomis su mikroelementais (augalui kupinas šaukštas trąšų).




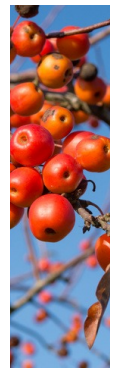

Japoninis šermukšnis ‘Dodong‘

Sorbus commixta ‘Dodong‘

Egzotiškos išvaizdos medis, užaugantis iki 8,0 - 10,0 m aukščio, 4,0 – 5,0 m pločio, projekte parinktas vienkamienis, su pakelta laja, kad po medžiu būtų galima vaikščioti. Žiedai iki 1 cm skersmens, susitelkę labai dideliuose žiedynuose. Žydi gegužės pabaigoje – birželio pradžioje. Lapai stambūs, 30 cm ilgio ir 20 cm pločio, tamsiai žali (rudenį nusidažo nuo šviesiai oranžinės iki purpurinės spalvos). Pavasarį tręšti universaliomis trąšomis su mikroelementais (augalui kupinas šaukštas trąšų arba kaip nurodo gamintojas).





Himalajinis beržas ‘Doorenbos‘

Betula utilis ‘Doorenbos‘



Vidutinio dydžio medis, kūgio formos ažūrine laja, vienkamienis. Per 10 metų užauga iki 4,0 metrų aukščio ir pločio. Metinis prieaugis iki 30 - 40 cm. Charakteringas himalajinio beržo bruožas - sniego baltumo žievė, net ir ant antramečių šakų. Esant poreikiui, norint kontroliuoti lają, ją padaryti ažūriškesnę ar kompaktiškesnę, galima genėti antroje vasaros pusėje. Dirvožemiui nereiklus. Pavasarį tręšti universaliomis trąšomis su mikroelementais (augalui kupinas šaukštas trąšų arba vadovautis gamintojo nurodymais).



Dervamedis tikrasis ‘Slender Silhouet’

Liquidambar styraciflua ‘Slender Silhouet’

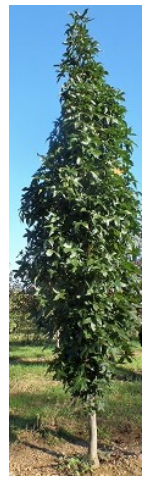





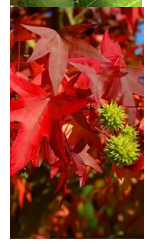

Gražus, siaura kolonine laja augantis lapuotis medis, kuris užauga iki 15,0 m aukščio ir iki 2,0 m pločio. Lapai primena klevo lapus. Rudenį įgauna ryškius, ugninius – oranžinius, raudonus ir violetinius tonus. Apie gegužės mėnesį žydi žalsvai rausvais žiedais, o jiems nužydėjus brandinamos sėklų ankštys. Gerai auga nuo skersvėjo apsaugotoje vietoje, drėgnoje, priemolio dirvoje. Pavasarį tręšti universaliomis trąšomis su mikroelementais (augalui kupinas šaukštas trąšų arba kaip nurodo gamintojas).

Lamarko medlieva

Amelanchier lamarckii





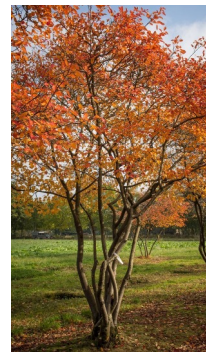

Tai 4,0 - 6,0 m aukščio ir pločio, lengvai nusvyrantis krūmas su atidengtomis apatinėmis šakomis. Žiedai balti, žydi balandžio - gegužės mėnesiais. Vaisius - tamsiai purpurinis obuolėlis, valgomas ir vitaminingas. Mėgsta saulėtą vietą arba dalinį šešėlį, pralaidžią smėlingą arba molingą žemę. Rekomenduojamas genėjimas, anksti pavasarį arba po žydėjimo, norint išlaikyti išraiškingą, kompaktišką lają, pabrėžti apatines šakas (kaip pavaizduota paveikslėlyje). Pavasarį tręšti universaliomis trąšomis su mikroelementais (augalui kupinas šaukštas trąšų arba kaip nurodo gamintojas).

Japoninė sedula ‘China Girl’

Cornus kousa ‘China Girl’



Vidutinio augumo krūmas, užaugantis iki 5,0 m aukščio ir 3,5-4,0 m pločio. Žydi birželio – liepos mėnesiais, vasaros pabaigoje subrandina valgomas raudonas uogas. Mėgsta turtingus, humusingus ir neutralius dirvožemius. Galima formuoti pavasarį, norint išlaikyti pageidaujamą formą ir pabrėžti apatines šakas jas atidengiant. Pavasarį tręšti universaliomis trąšomis su mikroelementais (augalui kupinas šaukštas trąšų arba kaip nurodo gamintojas).

Putinas paparastasis ‘Roseum’

Viburnum opulus ‘Roseum’

Nepaprastai dekoratyvus krūmas plačia laja. Užauga iki 4,0 m aukščio, ir 3,0 m pločio. Lapija rudenį nusidažo ryškiai raudonais ir purpuriniais tonais. Pavasarį lapija nuostabiai kontrastuoja su skaisčiai baltais, tankiais žiedynais, kurie pasirodo gegužės- birželio mėnesiais. Dideli žiedai ilgainiui, prieš nuvystant, įgauna rausvą atspalvį. Pavasarį tręšti universaliomis trąšomis su mikroelementais (augalui kupinas šaukštas trąšų arba vadovautis gamintojo nurodymais).



Paprastosios alyvos ‘Charles Joly'

Syringa vulgaris ‘Charles Joly'

Greitai augantis krūmas ar medelis iki 4,0 metrų aukščio. Žiedai dideli, pilnaviduriai, skaisčiai purpurinės spalvos, stipraus aromato. Viena vėliausiai žydinčių alyvų veislių. Gerai auga derlingoje, kalkingoje, normalaus drėgnumo dirvoje. Genėti pagal poreikį. Pavasarį tręšti universaliomis trąšomis su mikroelementais (augalui kupinas šaukštas trąšų, arba vadovautis gamintojo nurodymais).



Paprastosios alyvos ‘Katherine Havemeyer’

Syringa vulgaris ‘Katherine Havemeyer'

Krūmas 2,5 - 3,0 metrų aukščio ir pločio. Žydi gausiai gegužės - birželio mėnesį, žiedai pilnaviduriai purpuriniai, išblunka iki rausvos spalvos, žydėjimas trunka 3 – 4 savaites, bet labai priklauso nuo orų. Gerai auga derlingoje, kalkingoje, normalaus drėgnumo dirvoje. Rekomenduojama genėti iškart po žydėjimo, pašalinant nužydėjusius žiedynus ir palaikant norimą formą. Pavasarį tręšti universaliomis trąšomis su mikroelementais (augalui kupinas šaukštas trąšų, arba vadovautis gamintojo nurodymais).



Ateities pl.28, Kaunas, Lietuva
El. paštas: tautvydas@zalisodai.lt/ info.zalisodai@gmail.com
Mob.tel.: +370 673 64999
www.zalisodai.lt

Majerio alyvos ‘Palibin'

Syringa meyeri ‘Palibin'

Krūmas tankus, kompaktiškas, 1,0 –1,5 m aukščio, kupolo formos. Žiedai smulkūs, violetiškai rausvi, labai kvapnūs. Auga lėtai, bet žydėti pradeda jau 2–3 metais. Lapai tamsiai žali, truputį garbanoti. Pagal žydėjimą yra viena ankstyviausių rūšių, žydi labai gausiai apie mėnesį, o apkarpius rudeniop dažnai pražysta antrą kartą. Mėgsta derlingą, drėgną dirvą ir leidžia kur kas mažiau atžalų nei kitos. Formuoti galima po žydėjimo. Pavasarį tręšti universaliomis trąšomis su mikroelementais (augalui kupinas šaukštas trąšų, arba vadovautis gamintojo nurodymais).


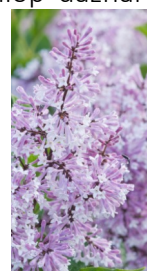

Stefanandra karpytalapė ‘Crispa’

Stephanandra incisa ‘Crispa’

Nedidelio augumo platus krūmas, iki 0,5 – 0,6 m aukščio ir 1,2 – 1,5 m pločio laja. Šakos lenktos, prie žemės linkę įsišaknyti. Lapai giliai karpyti, tamsiai žali, rudenį nusidažo geltonais ir oranžiniais atspalviais. Žiedai balti. Gerai auga tiek saulėtoje, tiek dalinai pavėsingoje ar pavėsingoje vietoje. Nors ir visiškai nereiklus augalas, prisitaikantis prie daugelio auginimo sąlygų, pirmenybę teikia drėgnai, rūgščiai dirvai. Pavasarį tręšti universaliomis trąšomis su mikroelementais (augalui kupinas šaukštas trąšų arba kaip nurodo gamintojas).


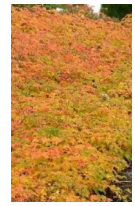

Pilkšvoji lanksva ‘Greifsheim’

Spiraea x cinerea ‘Greifsheim’

Svyrančiomis šakomis, gegužės mėnesį baltais žiedais žydintis krūmas. Atsparus šalčiams, visiškai nereiklus dirvožemiui. Gali užaugti iki 1,50 m aukščio ir pločio. Tinka nekarpomoms gyvatvorėms formuoti. Jei yra poreikis, formuojama iškart po žydėjimo. Žydi ant antramečių ūglių. Pavasarį tręšti universaliomis trąšomis su mikroelementais (augalui šaukštas trąšų arba vadovautis gamintojo nurodymais).




Lanksva smailialapė

Spiraea x arguta

Lapuotis krūmas, per 10 metų užauga iki 1,5 m aukščio ir tiek pat pločio. Žydi gegužės – birželio mėnesį baltais smulkiais žiedeliais, kurie puošia visą krūmą. Šakos svyrančios žemyn. Norint formuoti ar kontroliuoti šio krūmo augimą, iškart po žydėjimo reikia genėti pražydėjusius ūglius. Tinka saulėta ar dalinai pavėsinga vieta. Dirvai nereiklus, palankiausia priesmėlio, lengvo ar vidutinio priemolio dirva. Augalas atsparus šalčiui ir užsitęsusioms sausroms. Pavasarį tręšti universaliomis trąšomis su mikroelementais (augalui kupinas šaukštas trąšų arba kaip nurodo gamintojas).



Beržalapė lanksva ‘Island’

Spiraea betulifolia ‘Island’

Lėtai augantis tankus ir kompaktiškas lapuočių krūmas, užaugantis iki 0,8 m aukščio ir 1,2 m pločio. Žydėti pradeda birželio pirmoje pusėje baltais, kvepiančiais žiedynais. Tinka saulėta ar dalinai pavėsinga vieta, bet toleruoja ir visišką pavėsį. Neišrankus augalas, gerai auga priesmėlio, priemolio ar sunkioje molingoje, drėgnoje dirvoje. Atsparus šalčiui. Lengvai pasiduoda karpymams, tad formuoti reikia nuo pasodinimo, kad augtų tanki. Nekarpoma bus reta ir ilgomis šakomis. Per daug nugenėta nežydės arba žydės negausiai. Pavasarį tręšti universaliomis trąšomis su mikroelementais (augalui kupinas šaukštas trąšų arba vadovautis gamintojo nurodymais).

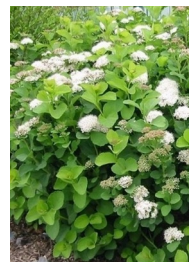


Juodauogis šeivamedis ‘Black beauty’

Sambucus nigra ‘Black Beauty’

Didelis, tankus lapuočių krūmas, užaugantis iki 4,0 m aukščio ir 2,0-3,0 m pločio. Pasižymi tamsiai, juoda, vešlia lapija. Vasaros pradžioje (birželį) žydi stambiais iki 25 cm skersmens, rausvais citrina kvepiančiais žiedynais. Žiedai gražiai dera su tamsiais lapais. Šis grožis gausus nektaro, todėl vilioja drugelius, bites ir kitus naudingus vabzdžius. Nužydėjus žiedams subręsta valgomos uogos. Tinka, kaip priedas džemams, putojančiam vynui ir saldžiai arbatai gaminti. Nuo vėlyvų pavasario šalnų gali apšalti jauni ūgliai, bet visuomet atželia.




Raudonoji sedula ‘Midwinter Fire‘

Cornus sanguinea ‘Midwinter Fire’

Kūmas vertikaliomis, iki 1,5 – 1,8 m aukščio ir panašaus pločio siekiančiomis šakomis. Lapai ryškiai geltoni rudenį. Žydi gegužės – birželio mėnesiais, baltais žiedais. Mezga tamsiai violetinius, patrauklius paukščiams, vaisius. Tinkamas sodinti tiek saulėtoje, tiek dalinai pavėsingoje vietoje, palankiausia šiek tiek rūgšti ir drėgna dirva, toleruoja net šlapias pozicijas. Augalas atsparus miesto taršai, sausroms ir šalčiui. Lapams nukritus atsidengia geltonos, oranžinės, raudonos spalvų šakos, kurios žiemos metu kontrastuoja su aplinka. Anksti pavasarį šakas rekomenduojama smarkiai nukirpti (30 cm aukštyje), nes dekoratyviai atrodo tik pirmametės augalo šakos. Pavasarį tręšti universaliomis trąšomis su mikroelementais (augalui kupinas šaukštas trąšų arba kaip nurodo gamintojas).


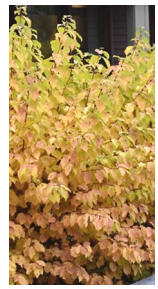


Sidabrakrūmis DOUBLE PUNCH CREAM ‘MINCRERO’

Potentilla fruticosa DOUBLE PUNCH CREAM ‘MINCRERO’

Tankus ir kompaktiškas krūmas, smulkia laja, siekiančia iki 0,5 m aukščio ir 1,0 m pločio. Žiedai pusiau pilnaviduriai, su baltais, rausvais ir kreminiais atspalviais. Žydi gausiai nuo gegužės mėnesio iki pat šalnų. Atsparus ligoms, miesto užterštumui, sausroms ir šalčiui. Genėti anksti pavasarį norint išlaikyti tvarkingą krūmelį, pašalinti senas, nedekoratyvias šakas. Pavasarį tręšti universaliomis trąšomis su mikroelementais (augalui kupinas šaukštas trąšų arba kaip nurodo gamintojas).


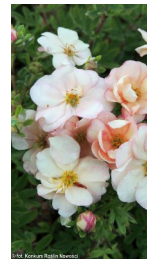

Erškėtis raukšlėtalapis ‘Alba’

Rosa rugosa ‘Alba’

Augalas apie iki 1,50 m aukščio ir panašaus pločio. Žiedai balti, žydi birželio - rugsėjo mėnesį. Vaisiai raudonai oranžiniai, vidutinio dydžio. Šviesomėgis. Dirvai ir drėgmei nereiklus. Žydėjimui paskatinti, nužydėję žiedai šalinami. Pirmus du metus genima nestipriai, nuo trečių metų trumpinama trečdaliu. Pasenusios šakos šalinamos kas 3-4 metus. Labai tinka nepraeinamiems želdiniams sudaryti, stačiuose šlaituose sutvirtina dirvožemį. Pavasarį tręšti universaliomis trąšomis su mikroelementais (augalui šaukštelis trąšų arba vadovautis gamintojo nurodymais).



Erškėtis ‘Louis Riel’

Rosa ‘Louis Riel’

Žaliuojantis rožių krūmas, kuris puošiasi nedideliais baltais žiedais. Užauga iki 1,0 m aukščio ir pločio. Žiedai iš pradžių būna labai švelnios rožinės spalvos, vėliau pereina į baltą. Žydėti pradeda birželio mėnesį ir žydi iki rudens. Po žydėjimo susiformuoja tamsios vyšnių spalvos erškėčio uogos ir nuostabiai kontrastuoja su likusiais baltais žiedais. Patartina sodinti saulėtoje vietoje arba pusiau pavėsyje. Aukštas atsparumas šalčiui.

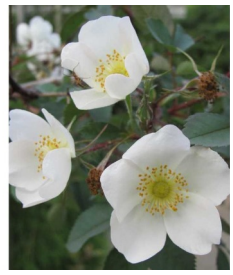

Hortenzija ąžuolialapė ‘Sike’s Dwarf’

Hydrangea quercifolia ‘Sike’s Dwarf’

Tai platus dekoratyvus krūmas apvalia, iki 90- 120 cm pločio ir 60 – 90 cm aukščio siekiančia laja. Žydi dideliais, piramidinės formos, šluoteliniuose žiedynuose sutelktais pilnaviduriais, stambiais žiedais nuo birželio iki liepos mėnesio. Žydėjimas trunka apie 1,5 - 2 mėnesius, peržydėję žiedynai įgauna rausvą atspalvį, vėliau tampa rudi. Giliai skiautėti, sodriai žalios spalvos, panašūs į ąžuolo lapai rudenį nusispalvina labai gražiomis kaštono ir raudonos spalvomis. Sumedėjusios šakos atpleišėjusios, žiemos metu apatinė rudos spalvos žievė – efektingas sodo akcentas. Žiedus formuoja ant senų šakų, todėl, jeigu yra būtina, krūmą genime tik po žydėjimo. Gana dažnai plečiasi šakninėmis atžalomis.




Šviesioji hortenzija ‘Strong Annabelle’

Hydrangea arborescens ‘Strong Annabelle’



Užauga iki 1,5 m aukščio ir panašaus pločio krūmas. Žydi nuo birželio iki rugsėjo, negausiai ir spalio mėnesį. Pusrutuliška lajos forma, žiedai susitelkę į rutulio formos iki 30 cm skersmens žiedynus. Gali augti saulėtoje ar pusiau pavėsingoje vietoje. Dirvožemis turėtų būti drėgnas, kad augalas neišdžiūtų.

Šluotelinė hortenzija ‘Magical Matterhorn’

Hydrangea paniculata ‘Magical Matterhorn’



Krūmas tvirtomis ir vertikaliomis šakomis, užauga iki 1,5 m aukščio ir 1,0 – 1,2 m pločio. Pradeda žydėti nuo liepos mėnesio, žydi iki šalnų, bet žiedai išlieka dekoratyvūs iki pavasario. Žydi ant pirmamečių stiebų. Žydi stambiais, žalsvai baltais žiedynais, kurie palaipsniui įgauna baltą spalvą. Žiedai puikiai tinka skynimui.

Šluotelinė hortenzija ‘Litlle Lime’

Hydrangea paniculata ‘Litlle Lime’

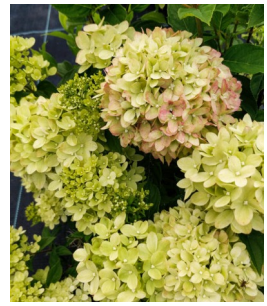

Sprogstantys žiedai- žalsvos spalvos, tačiau, vėliau tampa žalsvai rausvi. Žiedynai ant augalo pasiskirsto labai tolygiai. Žydi gausiai, nuo liepos iki rudens, ant pirmamečių atžalų. Žydėjimas garantuotas kiekvienais metais. Krūmas kompaktiškas, šakos iškilios, užauga tik iki 1,5 m aukščio ir pločio.

Šluotelinės hortenzijos ‘Vanille freise‘

Hydrangea paniculata ‘Vanille freise‘



Pasižymi plačios piramidės formos, iki 20 cm aukščio, gelsvai kreminiais žiedais vasaros viduryje ir tamsiai rožiniais – raudonais rudenį. Žydi liepos – rugsėjo (spalio) mėnesiais. Užauga iki 2,0 m aukščio ir pločio krūmas.

Šluotelinė hortenzija ‘Polar Bear’

Hydrangea paniculata ‘Polar Bear’



Veislės savybės – tankūs piramidiniai ir gan ilgi (iki 40 cm ilgio) žiedynai, pražystantys ant tiesių ir stiprių žiedkočių, užauga iki 1,5 m aukščio ir pločio. Tik sprogstantys žiedai žalsvokos spalvos, ilgai būna gelsvai balti, o vasaros pabaigoje su švelniu rausvu atspalviu. Žiedynai ant augalo pasiskirsto labai tolygiai, todėl krūmas atrodo tvarkingai. Žydi gausiai ant pirmamečių ūglių nuo liepos iki rudens. Žiedai puikiai tinka skynimui.

HORTENZIJŲ SODINIMAS IR PRIEŽIŪRA

Sodinant hortenzijas svarbu tinkamai paruošti dirvą. Prieš sodinamą iškasama duobė (mažiausiai 50cm x 50cm x 50cm) arba tranšėja, jei sodinama eilė nedideliais atstumais, kuo didesnė duobė tuo augalas geriau jausis. Paruošiama žemė sodinimui turi būti lengva, rekomenduojama permaišyti esamą su neutralia durpe ir natūralia pušies žieve (2:1:1).

Pagrindinė hortenzijų priežiūros taisyklė – pavasarį (kovas – balandis) smarkiai išgenėti. Pavasarį šviesiųjų hortenzijų visi ūgliai nukerpami žemai, paliekant iki 15 cm virš žemės. Šluotelinių hortenzijų visos pernykštės šakos iškerpamos per 5 cm nuo sumedėjusio senesnių šakų „skeleto“ (arba kirpti virš pirmųjų lapelių laikymosi vietos), nes žydi tik pirmamečiai ūgliai. Visoms hortenzijų rūšims pavasarį reikia nugenėti negyvas, silpnas ir žemyn linkstančias šakas. Pavasarį tręšti universaliomis trąšomis su mikroelementais (augalui šaukštas trąšų arba kaip nurodo gamintojas). Žiemai pirmamečius ar silpnesnius hortenzijų krūmus galima pamulčiuoti ar pridengti. Norint turėti stiprų ir gausiai žydintį krūmą, reikia išlaikyti drėgną dirvą apie 1,0 - 1,5 metro spinduliu. Sausros metu reikia reguliariai laistyti.

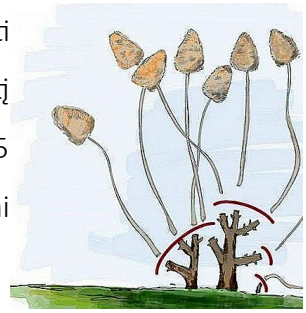

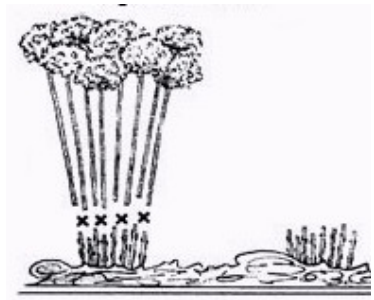

Paprastasis bukas

Fagus sylvatica

Vešlūs, plačiašakiai aukšti medžiai, tačiau šiame projekte parinktas specialiai gyvatvorėms formuotas medis, kurio aukštį ir plotį galima palaikyti pagal poreikį, genint. Formuojamas (karpomas/genimas) du kartus per metus. Pirmą kartą rekomenduojama formuoti liepos pabaigoje arba po sulapojimo, antrą kartą – rugsėjo pabaigoje (arba genėti pagal poreikį). Negalima formuoti pavasarį! Pavasarį tręšti universaliomis trąšomis su mikroelementais (augalui kupinas šaukštas trąšų arba vadovautis gamintojo nurodymais).





Paprastasis skroblas

Carpinus betulus

Greitai augantis vidutinio dydžio medis, kuris per metus gali paaugti apie 35 cm. Lapai žalios spalvos, karpyti. Rudenį krenta palaipsniui. Šiame projekte parinkti specialiai formuoti medžiai gyvatvorėms auginti. Formuojamas (karpomas/genimas) du kartus per metu, išlaikant taisyklingą formą. Pirmą kartą rekomenduojama formuoti liepos pabaigoje, antra kartą – rugsėjo pabaigoje. Negalima formuoti pavasarį! Pavasarį tręšti universaliomis trąšomis su mikroelementais (augalui kupinas šaukštas trąšų, arba vadovautis gamintojo nurodymais).



Žvilgantysis kaulenis
Cotoneaster lucidus

Krūmas stačiomis šakomis. Lapai smulkūs, ryškiai žali, blizgantys, rudenį gelsvai rausvi. Žiedai balti, smulkūs, nektaringi, sukrauti kekėse. Augalas atsparus šalčiui, pakantus karpymui. Genėti du – tris kartus per metus, išlaikant norimą formą ir aukštį. Pavasarį tręšti universaliomis trąšomis su mikroelementais (augalui šaukštas trąšų, arba vadovautis gamintojo nurodymais).

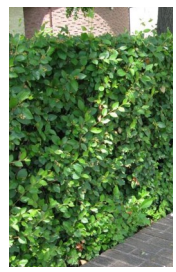


Kalninis serbentas
Ribes alpinum

Kompaktiškas lapuočių krūmas, ovalo formos, išplintantis su amžiumi. Užauga iki 0,9-1,5 m aukščio ir pločio. Šis krūmas pasižymi tuo, kad išlaiko lapiją iki pat žemės lygio. Daug priežiūros nereikalaujantis krūmas, kurį galima bet kada genėti, formuoti gyvatvores. Klesti ir saulėtoje vietoje ir pilname šešėlyje, neišrankus dirvai, pakenčia sausrą ir yra atsparus miesto taršai. Visiškai atsparus šalčiui. Pavasarį tręšti universaliomis trąšomis su mikroelementais (augalui kupinas šaukštas trąšų, arba vadovautis gamintojo nurodymais).

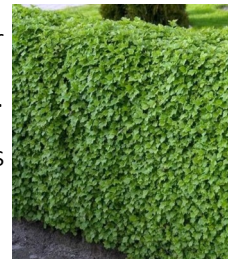

Ligustras paprastasis
Ligustrum vulgare

Tankus stačiašakis krūmas. Žydi birželio - liepos mėnesį. Gerai auga įvairiuose dirvožemiuose, ir saulės atokaitoje, ir šešėlyje. Jų gyvatvorės labai tankios. Žaliuoja ilgai, lapai pradeda kristi tik baigiantis rudeniui ir pirmoje žiemos pusėje, o po sniegu išsilaiko net iki pavasario. Nukirpti ligustrai lengvai atželia. Norint išlaikyti gyvatvorę tvarkingos formos, rekomenduojama gyvatvorę karpyti apie tris- keturis kartus per metus. Pavasarį tręšti universaliomis trąšomis su mikroelementais (augalui kupinas šaukštas trąšų arba vadovautis gamintojo nurodymais).



Vynvytis penkialapis ‘Murorum’
Parthenocissus quinquefolia ‘Murorum’

Užauga iki 10,0 - 20,0 m aukščio, per metus paauga 1,0 - 2,0 m. Augalo ūseliai, kurių galuose yra įdubimų tvirtai prilimpa prie įvairaus tipo paviršių, net ir ten kur kiti vijokliai jau neužkoptų: tinkas, grubūs akmenys, plytos, mediena ir pan.. Žali ir blizgūs lapai rudenį nusidažo tamsiai raudona spalva. Žiedai pasislėpę po lapais žydi birželio mėnesį. Jiems nužydėjus noksta violetiniai, rutuliški vaisiai iki 0,5 cm skersmens su balkšva vaškine danga, kurie pasimato tik nukritus lapams, ir puošia plikus ūglius iki juos nulesa paukščiai. Pavasarį tręšti universaliomis trąšomis su mikroelementais (augalui šaukštas trąšų, arba vadovautis gamintojo nurodymais).



Gebenė kolchidinė

Hedera colchica



Daugiametis, višžalis kiliminis augalas, galintis augti pavėsyje. Kolchidinės gebenės lapai dideli, augalas šliaužia žeme, gerai uždengia žemę taip neleidžiant plisti piktžolėms. Nereikalauja jokio specialaus genėjimo, nebent po žiemos gali tekti nukirpti vieną kitą apšalusią šakelę. Ūglius tiesiog pakanka nukreipti norima linkme. Pavasarį tręšti universaliomis trąšomis su mikroelementais (augalui šaukštelis trąšų arba kaip nurodo gamintojas).

Rododendras amerikinis ‘Cunningham‘s white‘

Rhododendron catawbiense ‘Cunningham‘s white‘



Višžalis, labai tankus, platus ir sferinis krūmas tamsiai žalia laja, per 10 metų pasiekia 1,5 m skersmenį. Žiedai balti su gelsvai žalia dėme. Žydi gausiai gegužės mėnesį, gana dažnai pakartotinai sužydi rugpjūčio mėnesį, bet jau ne taip gausiai. Atsparus sausrai ir miesto taršai.

Rododendras hibridinis ‘Gomer waterer‘

Rhododendron hybride ‘Gomer waterer‘



Višžalis, vidutinio augumo krūmas, per 10 metų užauga iki 1,5 metro aukščio ir pločio. Žiedai labai dideli, balti su švelniu rožiniu atspalviu ir geltona "akute". Žydi gausiai gegužės pabaigoje – birželio pradžioje.

Rododendras amerikinis ‘Grandiflorum’

Rhododendron catawbiense ‘Grandiflorum‘



Tai višžalis, dekoratyvus krūmas, apvalios formos laja. Žydi gegužės – birželio mėnesiais, ryškiai violetiniais su rožiniu atspalviu ir aukso rudos spalvos viduriuku, trimito formos, žiedų grupėmis. Per 10 metų užauga iki 1,8 m aukščio ir 2,0 m pločio.

Rododendras bukalapis ‘Ramapo’

Rhododendron obtusa ‘Ramapo’



Višžalis, lėtai augantis višžalis kompaktiškas krūmas. Užauga iki 0,8 m aukščio ir panašaus pločio. Žiedai melsvai violetinės spalvos. Žydėti pradeda gegužės pabaigoje. Nužydėjus žiedynus rekomenduojama nuskinti, nepažeidžiant naujai suformuotų ūglių ir žiedų.

RODODENDRŲ SODINIMAS IR PRIEŽIŪRA

Rododendrai reikalauja dalinai pavėsingos vietos, drėgmės, bet nepakenčia užmirkimo. Sodinti tik į tinkamai paruoštą gruntą – rūgščią (natūralią) durpę, kuria turi būti užpildyta paruošta duobė (mažiausiai 1,0 metro pločio ir ilgio, 0,5 m gylio, dydis gali keistis atsižvelgiant į augalo šaknų gumulo dydį). Nužydėjus žiedynus rekomenduojama nuskinti, nepažeidžiant naujai suformuotų ūglių ir žiedų. Pavasarį (balandžio pabaigoje ar gegužės pradžioje) tręšti rododendrų arba šilauogių trąšomis vadovaujantis gamintojų nurodymais.

Vakarinė tuja ‘Danica’

Thuja occidentalis ‘Danica’

Žemaūgė kupolo formos vakarinė tuja. Per 10 metų pasiekia apie 60 – 80 cm skersmenį. Šakos labai tankios, sodriai žalios. Geriau auga derlingoje ir drėgnoje, priesmėlio ar priemolio dirvoje. Gerai auga saulėtoje vietoje arba pusiau paunksmėje. Genėti pagal poreikį, norint išlaikyti labai tvarkingą formą. Atspari užterštam miestų orui. Pavasarį tręšti universaliomis trąšomis su mikroelementais (augalui kupinas šaukštas trąšų arba specialiomis spygliuočių trąšomis vadovaujantis gamintojo nurodymais).



Pušis kalninė ‘Mops‘

Pinus mugo ‘Mops’

Krūmas, per 10 metų užauga iki 1,0 m aukščio ir pločio. Auga lėtai, laja tanki, rutuliška ar pusrutuliška. Vidutinis metinis prieaugis yra apie 8 - 10 cm. Dirvai ir drėgmei visiškai nereiklus, mėgsta saulėtas vietas. Pavasarį tręšti universaliomis trąšomis su mikroelementais (augalui kupinas šaukštas trąšų) arba specialiomis spygliuočių trąšomis vadovaujantis gamintojo nurodymais. Išlaikyti krūmą norimos formos, patariame pakirpti ūglius, kol jie nėra sumedėję.



Tarpinis kukmedis ‘Hicksii’*

Taxus media ‘Hicksii’

Populiariausia gyvatvorinė veislė. Augimas gana spartus šakos smulkios, per 10 metų gali užaugti iki 3,0 metrų aukščio ir ne daugiau 1,0 m pločio. Spygliai tamsiai žali. Geriau auga derlingoje ir drėgnoje dirvoje. Puikiai auga daliniame ar visiškame pavėsyje. Augalas puikiai pakenčia genėjimą ir formavimą, rekomenduojama formuoti birželio viduryje.



Tarpinis kukmedis ‘Farmen’*

Taxus media ‘Farmen’

Tankus, krūminis spygliuotis, turintis aukštą dekoratyvinę vertę. Lėtai augantis per 10 metų užauga iki 1,0 – 1,5 m aukščio ir truputį daugiau pločio. Lanksčios šakelės auga vertikaliai ir išsisklaido į išorę. Šios veislės augalas labai atsparus aplinkos poveikiams ir visiškai nereiklus. Augalas puikiai pakenčia genėjimą ir formavimą, rekomenduojama formuoti birželio viduryje.

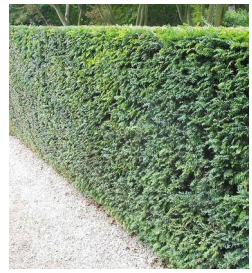

*Kukmedžiams kenksmingi staigūs pavasario temperatūros svyravimai. Saulėtose vietose esančius jaunesnius augalus žiemai rekomenduojama lengvai pridengti eglišakėmis ar kita danga. Pavasarį priedanga pašalinama tik visiškai išėjus iš žemės pašalui. Pavasarį tręšti universaliomis trąšomis su mikroelementais (augalui kupinas šaukštas trąšų arba vadovautis gamintojo nurodymais). **Visos augalo dalys, išskyrus minkštąjį apyvaisį yra nuodingos**.

Vakarinė tuja ‘Smaragd’

Thuja occidentalis ‘Smaragd’

Greitai auganti, vertinama dėl sodriai žalios spalvos šakelių ir tankios lajos. Puikiai tinka sodinti gyvatvorėms ir pavieniui. Formuojant gyvatvorę, eilėje rekomenduojama sodinti ne tankiau kaip 0,35 - 0,50 m atstumu. Kuo dažniau genima gyvatvorė (2 – 3 kartus per metus) tuo ji bus gražesnė, dailesnė, geometriškesnė ir puošnesnė. Genėti būtina mažiausiai vieną kartą per metus, pakerpant viršūnes viename aukštyje, ir padailinant šonus, visa tai skatina gyvatvorės šakojimąsi ir tankėjimą. Pavasarį tręšti universaliomis trąšomis su mikroelementais (augalui kupinas šaukštas trąšų) arba specialiomis spygliuočių trąšomis vadovaujantis gamintojo nurodymais.



Šliaužiantysis kadagys ‘Nana’

Juniperus procumbens ‘Nana‘

Tai dekoratyvi, žemaūgė, pažeme besidriekianti kadagių veislė. Labai lėto augimo, per 10 metų gali pasiekti iki 0,2 m aukštį ir 1,0-1,5 m plotį. Spygliai trumpi, aštrūs, susitelkę į grupeles, švelnios, šviesiai žalsvos spalvos. Ūgliai tvirti, tankūs, galuose kyla į viršų, suteikdami šiam augalui dekoratyvią pusrutulišką, dažnai pagalvę primenančią, formą. Kadagys nėra reiklus augalas, gerai auga lengvoje dirvoje, saulėtoje vietoje. Pavasarį tręšti universaliomis trąšomis su mikroelementais (augalui kupinas šaukštas trąšų). Pavasarį galima iškirpti nereikalingas ar trukdančias šakas.



Padrikasis kadagys ‘Prince of Walles’

Juniperus horizontalis ‘Prince of Walles‘

Žeme besidriekiantis, plokščias kadagys. Lėto augimo, metinis prieaugis 8 – 15 cm. 10 metų amžiaus pasiekia 0,2 m aukštį ir 1,5 m plotį. Augalas nereiklus dirvos tipui ir drėgmei, toleruoja sausras ir miesto užterštumą, atsparus šalčiui. Pavasarį tręšti universaliomis trąšomis su mikroelementais (augalui kupinas šaukštas trąšų) arba specialiomis spygliuočių trąšomis vadovaujantis gamintojo nurodymais.



Pušis balkaninė

Pinus peuce

Dekoratyvi tankiai siauros kūginės lajos pušis. Vidutinio augumo, per 10 metų užauga iki 5,0 m aukščio ir 2,0 - 3,0 m pločio. Spygliai sidabriškai melsvos spalvos, švelnūs, iki 10 cm ilgio. Rudenį subręsta labai dekoratyvūs kankorėžiai. Tai šviesiamėgė rūšis, geriausiai auganti atvirose, saulėtose vietose. Mėgsta vidutinio derlingumo ir drėgnumo dirvas. Nepakanti užmirkimui. Atspari šalčiams, pakenčia užterštą miestų orą. Pavasarį tręšti universaliomis trąšomis su mikroelementais (augalui kupinas šaukštas trąšų) arba specialiomis spygliuočių trąšomis vadovaujantis gamintojo nurodymais.



Ateities pl.28, Kaunas, Lietuva
El. paštas: tautvydas@zalisodai.lt/ info.zalisodai@gmail.com
Mob.tel.: +370 673 64999
www.zalisodai.lt

Juodoji pušis
Pinus nigra

Vidutinio dydžio medis, greitai suauga į plačią kūginę sodriai žalios spalvos lają, subrendęs medis kupoliškos formos laja, užauga iki 10,0 m aukščio ir 6,0-8,0 m pločio. Kamienas nuo žemės nelinkęs nuplikti. Nereikli dirvožemiui ir drėgmei aukštas atsparumas užterštam miestų orui. Puikiai tinka greitai augančioms užtvaroms nuo vėjų, kelių formuoti. Pavasarį tręšti universaliomis trąšomis su mikroelementais (augalui šaukštas trąšų, arba vadovautis gamintojo nurodymais).



Baltažievė pušis
Pinus leucodermis

Pakankamai lėtai auganti, tankia laja, ovalios formos pušis. Dekoratyviai atrodo ir neįprasta pušims šviesiai pilkos spalvos žievė. Užauga iki 9,0 – 12,0 m aukščio ir 4,0 – 5,0 m pločio. Kaip ir dauguma pušų nepakanti drėgmės pertekliui. Augalas atsparus šalčiui. Formuoti pavasarį (gegužės mėnesį), išlaikant norimą aukštį ir plotį. Pavasarį tręšti universaliomis trąšomis su mikroelementais (augalui kupinas šaukštas trąšų) arba specialiomis spygliuočių trąšomis vadovaujantis gamintojo nurodymais.



Baltažievė pušis 'Mint Trufle'
Pinus leucodermis 'Mint Trufle'

Pušis proporcingos, plačios piramidės arba lašo formos, tankia, kompaktiška laja. Užauga apie 3,0 m aukščio ir 2,5 m pločio. Mėgsta saulėtas, sausenes arba vidutinio drėgnumo vietas. Atspari sunkioms augimo sąlygoms, ligoms ir kenkėjams. Pavasarį tręšti universaliomis trąšomis su mikroelementais (augalui kupinas šaukštas trąšų) arba specialiomis spygliuočių trąšomis vadovaujantis gamintojo nurodymais.



Pušis geltonoji
Pinus ponderosa

Tai viena iš didesnių pušų. Lietuvoje užauga iki 20,0 – 30,0 m aukščio ir pločio. Per 20-50 metų gali užaugti iki 12,0 metrų aukščio ir 4,0 – 8,0 m pločio. Tai sparčiai auganti rūšis, kuri augdama suformuoja tankią kūginę lają. Kamienas kontrastingų spalvų, susipina tamsios ir šviesesnės oranžinės spalvos tonai. Brandesnių medžių žievė tampa išilgai raižyta. Spygliai ypač ilgi, apie 20 cm ilgio, ploni, skaidrios žalios spalvos. Rudenį dabinasi 8 – 15 cm ilgio kankorėžiais, kurie yra pailgi ir rudos spalvos. Rekomenduojamas genėjimas, norint išlaikyti tvarkingą augalo lają, taip pat apatines augalo šakas išgenėti, kad po juo būtų galima sodinti kitus augalus. Pavasarį tręšti universaliomis trąšomis su mikroelementais (augalui kupinas šaukštas trąšų) arba specialiomis spygliuočių trąšomis vadovaujantis gamintojo nurodymais.



Cūga kanadinė

Tsuga canadensis

Užauga apie 15,0 m aukščio ir 6,0 - 8,0 m pločio. 10 metų medis pasiekia 3,0 - 4,0 m aukštį. Plačiai piramidinės formos medis horizontaliomis šakomis. Metų prieaugis 30 cm į aukštį, 15 cm į plotį. Labiausiai tinka saulėta ar pusiau saulėta, nuo vėjų apsaugota, drėgna vieta. Atspari užterštam miesto orui. Tinka drėgna, derlinga, laidi, ne per daug sunki, rūgštoka ar neutrali dirva. Sodinama maišant vietinį gruntą lygiomis dalimis su natūralia aukštapelkių durpe ir smėliu. Netoleruoja sausros, ypač jauni medeliai. Atspari šalčiui. Pavasarį tręšti universaliomis trąšomis su mikroelementais (augalui kupinas šaukštas trąšų) arba specialiomis spygliuočių trąšomis vadovaujantis gamintojo nurodymais).





Šilauogės

Vaccinium

Sodinant šilauoges kasamos duobės (apie 1,0 m ilgio ir pločio ir 0,6 - 0,8 m gylio), kurios užpildomos šilauogėms specialiai paruošto substrato iš rūgščių (pH 4,0- 4,5), humusingų, lengvų aukštapelkių durpių ir medžio žievės (pušies). Paviršių užmulčiuoti 5 - 10 cm sluoksniu spygliuočių medžio žievėmis. Mulčiavimas būtinas ir labai svarbus augalo gerovei – palaiko drėgmę, pastovią dirvos temperatūrą, apsaugo šaknis nuo iššalimo, nuo piktžolių, nuo išdžiuvimo. Šilauoges galima genėti tiek rudenį, tiek pavasarį, tiek vasarą nuskynus derlių. Geriausia genėti anksti pavasarį prieš pumpurų brinkimą, saulėtu sausu oru. Nugenėtos šilauogės žydi truputį vėliau, sustambėja uogos, tų metų derlius sumažėja, bet sekančiais metais žymiai išauga. Genima paliekant krūme 6 - 8 skirtingo amžiaus stiebus. Tręšiama balandžio pabaigoje arba gegužės pradžioje rododendrams ar šilauogėms skirtomis trąšomis. Rekomenduojama vadovautis gamintojo instrukcija (nepertręšti ir netręšti pirmais metais po pasodinimo). Ankstyvos veislės: ‘Patriot’, ‘Duke’, ‘Reka’, ‘Earliblue’. Vidutinio ankstyvumo veislės: ‘Bluecrop’, ‘Bluegold’, ‘Toro’, ‘Nui’, ‘Siera’. Vėlyvos veislės: ‘Chandler’, ‘Elliot’, ‘Pink Lemonade’, ‘Darrow’.



4. DAUGIAMETĖS GĖLĖS IR SMILGINIAI AUGALAI

Krokai

Crocus

Tai vieni pirmųjų augalų, pražystančių pavasarį bei vieni iš mažiausiai reiklių priežiūrai. Žydi kovo - balandžio mėnesiais. Augalo aukštis siekia apie 10 - 15 cm. Mėgsta saulėtą/pusiau saulėtą vietą. Žiemoja. Tręšti universaliomis trąšomis su mikroelementais anksti pavasarį prieš žydėjimą ir/ar žydėjimo metu. Sodinami rugpjūčio – rugsėjo mėnesiais. Vienoje vietoje auga 3 – 4 metus. Sodinti trijų svogūnėlių gylyje (3 – 5 cm), beriami pasirinktame plote, natūraliai išberiant, o nedėliojant vienodais atstumais. Nužydėjus krokams rekomenduojama kelias savaites nepjauti vejos, kad svogūnėliai sukauptų kuo daugiau maisto medžiagų ir būtų gražesnis žydėjimas kitais metais. Rekomenduojama sodinti vienos spalvos, arba derinti dvi spalvas.

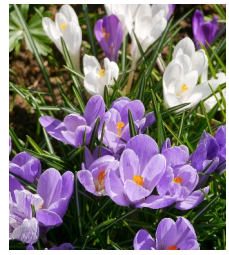

Snieguolė

Galanthus

Daugiametis augalas, Lietuvoje gerai pažįstamas pavasario pranašas. Aromatingi elegantiški balti varpeliai pasirodo dar nenutirpus sniegui ir atrodo itin natūraliai. Iš lapijos centro išnyra vienas stiebas su gležna balta gėle, kurios vidus padailintas maža žalia žyme. Svogūnėliai sodinami rudenį, grupėmis po 10- 15 vienetų, apie 10 cm gylyje, derinami su kitomis pavasario gėlėmis. Ilgaamžis augalas, plečiasi (dauginasi) pats.



Armėninė žydrė

Muscari Armeniacum

Populiarios ir nereiklios gėlynų gėlės. Aukštis apie 15-25 cm. Žiedai mėlyni, kvapnūs, sukrauti kekėse. Žydi balandžio, gegužės mėnesiais. Greitai sutankėja, gali pasisėti, susidaro daug dukterinių svogūnėlių. Šalčių nebijo, iškasti žiemai nereikia. Svogūnėliai sodinami kartu su kitomis svogūninėmis gėlėmis rudenį (nuo rugsėjo ar spalio mėnesio, atsižvelgiant į orus). Sodinimo gylis 6 – 8 cm. Tręšti universaliomis trąšomis su mikroelementais anksti pavasarį prieš žydėjimą ar žydėjimo metu.



Narcizas poetinis

Narcissus poeticus

Aukštis iki 50 cm, svogūnėlių sodinimo gylis apie 20 cm, sodinami vėlai rudenį. Žydi gegužės mėnesį baltais žiedais su gelsvai oranžiniu žiedo centru, labai kvepia. Mėgsta saulėtą, pusiau saulėtą vietą. Žiemoja. Tręšti universaliomis trąšomis su mikroelementais anksti pavasarį prieš žydėjimą ar žydėjimo metu. Jokiu būdu nenukirpti žaliuojančios lapijos, tai daryti kai narcizų keras visai nugels. Ilgaamžis augalas, augalai plečiasi (dauginasi) patys. Kai svogūnėliai sodinami su krepšeliais į augalų zoną su plėvele, sodinami įprastame svogūnėlių sodinimo gylyje įpjaunant plėvelę, kaip ir kitiems žoliniams augalams. Galimos ir kitokios, baltos spalvos veislės.



Eleboras Ice N'Roses Rose
Helleborus Ice N'Roses Rose

Užauga iki 50-60 cm aukščio ir pločio. Lapai tamsūs žali, odiški. Žydėti gali pradėti nuo vasario mėnesio (priklausomai nuo orų) ir gali žydėti iki balandžio mėnesio. Žiedų spalva nuo šviesiai rožinės iki bordo. Geriausia sodinimo vieta eleborams yra dalinis ar šviesus pavėsis su pralaidžiu dirvožemiu, kuriame yra daug humuso. Pavasarį tręšti universaliomis trąšomis su mikroelementais (augalui šaukštelis trąšų arba kaip nurodo gamintojas).

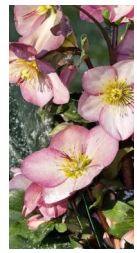
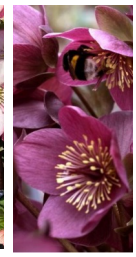

Bergenija 'Pink Dragonfly'
Bergenia 'Pink Gragonfly'

Purpurinė lapų spalvą žiemos metu, vasaros metu pereina į tamsiai žalią spalvą. Anksti pavasarį, virš lapų, iškyla ryškūs rožiniai žiedai (žydi balandžio – gegužės mėnesiais). Kerelis kompaktiškas, lapeliai smulkūs, pailgi. Užauga iki 40 cm aukščio ir 60 cm pločio. Toleruoja įvairias sąlygas dirvoje, saulėje ir dalinai pavėsingose vietose. Parudavusius lapus ir nužydėjusius žiedynus nukirpti. Pavasarį tręšti universaliomis trąšomis su mikroelementais, augalui šaukštelis trąšų arba kaip nurodo gamintojas.

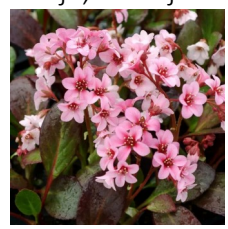

Stambiašaknis snaputis 'Ingwersen Variety'
Geranium macrorrhizum 'Ingwersen Variety'

Formuoja kompaktiško dydžio, kvapnius, tankius kerelius, iki 30 - 50 cm aukščio ir 60 - 100 cm pločio. Stiebeliai tamsiai raudonos spalvos, žiedai švelniai rožiniai. Auga kaip kiliminis augalas. Žydi birželio – spalio mėnesiais. Geriausiai auga vidutiniškai drėgnoje, pralaidžioje dirvoje, saulėtoje vietoje. Toleruoja sausrą. Rudenį nukirpti neišvaizdžią lapiją, nužydėjusius žiedynus taip pat patartina kirpti. Pavasarį tręšti universaliomis trąšomis su mikroelementais (augalui šaukštelis trąšų arba vadovautis gamintojo nurodymais).



Stambiašaknis snaputis 'Album'
Geranium macrorrhizum 'Album'

Žiedai balti. Keras pažeme besidriekiantis, aukštis apie 20- 30 cm, plotis iki 60 cm. Žydi gegužės – liepos mėnesisias. Gerai auga tiek saulėtoje vietoje, tiek ir pusiau pavėsyje, dirvai nereiklus. Rudenį nukirpti neišvaizdžią lapiją, nužydėjusius žiedynus taip pat patartina kirpti. Pavasarį tręšti universaliomis trąšomis su mikroelementais (augalui šaukštelis trąšų arba vadovautis gamintojo nurodymais).



Snaputis 'Rise and Shine'
Geranium 'Rise and Shine'

Snaputis išsidriekiantis iki 60 cm pločio, aukštis iki 30 cm, sudaro tankius sąžalynus, todėl ir žiedų yra daug daugiau, nei įprastai žydi populiarūs snapučiai. Žydi visa vasarą ir iki pirmųjų šalnų. Žiemai pridengti nereikia. Rudenį nukirpti neišvaizdžią lapiją, nužydėjusius žiedynus taip pat patartina kirpti. Pavasarį tręšti universaliomis trąšomis su mikroelementais (augalui šaukštelis trąšų arba kaip nurodo gamintojas).



Tiarelė ‘Pink Skyrocket’

Tiarella ‘Pink Skyrocket’

Puošnus, dekoratyvus augalas, augantis dailiu kereliu, suteikiantis spalvos ir elegancijos pavėsingai vietai. Žydi gegužės – birželio mėnesiais, užauga iki 30 cm aukščio ir pločio. Žiedai švelniai rožinės spalvos. Mėgsta dalinį pavėsį arba pavėsingą vietą, derlingą ir drėgną dirvožemį. Neišvaizdžius lapus ir žiedus nukirpti. Pavasarį tręšti universaliomis trąšomis su mikroelementais, augalui šaukštelis trąšų arba kaip nurodo gamintojas.



Sinavadas paprastasis ‘Green Apples’

Aquilegia vulgaris 'Green Apples'

Išsiskiria dailiais, pilnaviduriais kremiškai baltais su žalsvais galais žiedais. Anksti pavasarį atželiantis kerelis puošnus visą vasarą. Augalo aukštis iki 80 – 90 cm, plotis iki 50 - 60 cm. Žydi gegužės – birželio mėnesiais. Nuskinti žiedynai ilgai laikosi pamerkti. Nužydėjusius žiedus geriausiai nukirpti, kad ataugtų nauji dailūs lapeliai. Nereikli ir ligoms atspari daugiametė gėlė. Pavasarį tręšti universaliomis trąšomis su mikroelementais (augalui šaukštelis trąšų arba kaip nurodo gamintojas).



Rūgtis dėmėtoji ‘Darjeeling Red’

Pesicaria affinis ‘Darjeeling Red’

Kiliminis augalas, vertinamas dėl gausaus ir ilgo žydėjimo bei žiedynų, kurie keičia spalvą nuo baltos žydėjimo pradžioje iki tamsiai rožinės žydėjimo pabaigoje. Žydėti pradeda gegužės pabaigoje ir žydi iki pirmųjų šalnų. Užauga iki 30 cm aukščio ir 50 cm pločio. Neišvaizdžius lapus ir žiedus nukirpti. Pavasarį tręšti universaliomis trąšomis su mikroelementais, augalui šaukštelis trąšų arba kaip nurodo gamintojas.



Didžioji astrantija ‘Shaggy‘

Astrantia major ‘Shaggy‘

Žydi baltai, gan stambiais žiedeliais birželio - rugpjūčio mėnesiais. Aukštis iki 70 cm, plotis iki 50 cm. Kadangi augalai bus visada matomi, rekomenduojama nužydėjusius žiedus vis nukirpti (iki pirmųjų ar antrųjų lapelių), tai paskatins naujų žiedų formavimąsi ir pats augalas atrodys dekoratyviau. Po pirmųjų stiprių šalnų arba anksti pavasarį nukirpti nedekoratyvią augalo lapiją (pavasarį atželia naujas kerelis). Pavasarį tręšti universaliomis trąšomis su mikroelementais (augalui šaukštelis trąšų arba kaip nurodo gamintojas).



Guboja muilinė ‘White festival’

Gypsophila paniculata ‘White festival’

Pilnaviduriais baltais žiedynais nuo pat ankstyvos vasaros iki vidurvasario pasipuošia kompaktiškas kerelis, kurio aukštis ir plotis apie 50 cm. Ankstyvą rudenį sužydi pakartotinai. Sodinamos saulėtose vietose, lengvoje, priesmėlio dirvoje. Augalai nepakenčia dirvų, kurios pavasarį ilgai neišdžiūsta. Kai augalas atrodo nedekoratyviai, nukirpti. Pavasarį tręšti universaliomis trąšomis su mikroelementais (augalui šaukštelis trąšų arba kaip nurodo gamintojas).



Guboja muilinė ‘Bristol Fairy’

Gypsophila paniculata ‘Bristol Fairy’

Formuoja šakotą, purų, retais žalsvai pilkais lapais apaugusį kerą, kuris užauga iki 100 cm aukščio ir panašaus pločio. Sukuria į debesį panašų efektą, kuris vasaros viduryje (liepos mėnesį) gausiai pasipuošia smulkiais baltais žiedais. Ankstyvą rudenį gali pakartotinai sužydėti. Kai augalas atrodo nedekoratyviai, nukirpti. Pavasarį tręšti universaliomis trąšomis su mikroelementais (augalui šaukštelis trąšų arba kaip nurodo gamintojas).



Švelnioji rasakila 'Select'

Alchemilla mollis 'Select'

Ši graži, vešli gėlė geriausiai auga apydrėgnėje ar drėgnoje dirvoje. Užauga iki 30 - 40 cm aukščio ir iki 50 cm pločio. Žiedai žalsvai geltoni, žydi gegužės, birželio mėnesiais. Nedekoratyvius žiedus ir lapus galima nukirpti, po žydėjimo, dažnai sužydi antrą kartą, bet ne taip gausiai. Rudenį nukirpti nedekoratyvius lapus. Pavasarį tręšti universaliomis trąšomis su mikroelementais (augalui šaukštelis trąšų arba kaip nurodo gamintojas).



Rasakila švelnioji 'Robustica'

Alchemilla mollis 'Robustica'

Formuoja platų kerą iš gan stambių karpytų, tamsiai žalių lapų, užauga iki 60 cm aukščio ir pločio. Žydi gegužės, birželio mėnesiais gausiais, žaliai gelsvais žiedynais. Nedekoratyvius žiedus ir lapus galima nukirpti po žydėjimo, dažnai sužydi antrą kartą, bet ne taip gausiai. Rudenį nukirpti nedekoratyvius lapus. Pavasarį tręšti universaliomis trąšomis su mikroelementais (augalui šaukštelis trąšų arba kaip nurodo gamintojas).



Česnakas ‘Mont Blanc’ *

Alium ‘Mont Blanc’

Žydi gegužės – birželio mėnesiais, balta spalva. Aukštis apie 1,0 m, plotis iki 30 cm.



Česnakas ‘Purple Sensation’*

Allium ‘Purple Sensation‘

Užauga apie 1,0 m aukščio. Žiedyno skersmuo apie 10,0 cm. Žydi gegužės - birželio mėnesiais.



Česnakas ‘Gladiator’*

Alium ‘Gladiator’

Viena aukščiausių česnakų veislių (iki 120 cm aukščio) besipuošianti įspūdingais, rutuliškais, apie 15 cm skersmens žiedais. Žydi nuo vėlyvo pavasario iki vasaros pradžios.



*Dekoratyviniai česnakai sodinami rudenį nuo rugsėjo vidurio iki spalio pabaigos. Norint, kad česnakai daugintųsi, reikia karpyti vystančius jų žiedynus, o lapų nerauti tol, kol jie patys nesunyks. Kasmet persodinti nebūtina, jie atsparūs šalčiams, tačiau ilgai auginami neišskirstyti svogūnėliai sutankėja, todėl nukenčia dekoratyvinės augalo savybės, susmulkėja lapija ir žiedynai. Pavasarį tręšti universaliomis trąšomis su mikroelementais augalui šaukštelis trąšų arba kaip nurodo gamintojas.

Česnakas ‘Levander Bubbles‘
Alium ‘Levander Bubbles’

Išraiškingas, lengvai auginamas daugiametis augalas, gan tamsaus violetinio atspalvio apvaliais (8 -10 cm) žiedais, kurie sužydi rugpjūčio – rugsėjo mėnesiais. Užauga iki 50 cm aukščio, ir 60 cm pločio. Tankus keras, su tamsiai žalia lapija, skleidžia svogūnų kvapą, ilgai išlieka dekoratyvus. Auginimo sąlygoms nereiklus, ypač atsparus sausrai. Nužydėjusius žiedynus rekomenduojama kirpti, tai paskatins naujų žiedų formavimasi, lapiją nukirpti tada kai bus nebedekoratyvi. Pavasarį tręšti universaliomis trąšomis su mikroelementais (augalui šaukštelis trąšų arba vadovautis gamintojo nurodymais).



Česnakas ‘Summer Beauty‘
Alium lusitanicum ‘Summer Beauty‘

Tankus keras su tamsiai žalia lapija, ilgai išlieka dekoratyvus. Žydi vasaros antroje pusėje (liepos – rugpjūčio mėnesiais), žiedai alyviniai 8-10 cm skersmens, rutuliniuose žiedynuose. Auginimo sąlygoms nereiklus, ypač atsparus sausrai. Užauga iki 50 cm aukščio ir pločio. Nužydėjusius žiedynus rekomenduojama kirpti, tai paskatins naujų žiedų formavimasi, lapiją nukirpti tada kai bus nebedekoratyvi. Pavasarį tręšti universaliomis trąšomis su mikroelementais (augalui šaukštelis trąšų arba vadovautis gamintojo nurodymais).

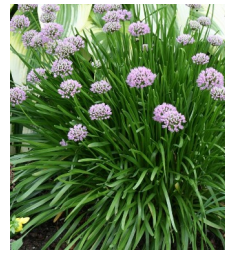

Šalavijas gojinis ‘Caradonna‘
Salvia nemorosa ‘Caradonna‘

Mėlynai violetinės spalvos iki 60 cm aukščio ir 50 cm pločio. Pasižymi glausta, kompaktiška kero forma. Žydi birželio – rugpjūčio mėnesiais. Mėgsta saulėtą vietą, dirvai nereiklus. Visas augalas kvapnus. Nužydėjusius žiedus nukirpti, sužydi antrą kartą, nukirpti vėlai rudenį arba anksti pavasarį, nes dekoratyviai atrodo ir žiemos metu. Pavasarį tręšti universaliomis trąšomis su mikroelementais, augalui šaukštelis trąšų arba kaip nurodo gamintojas.



Kraujažolė 'Terracotta'
Achillea 'Terracota'

Viena iš populiariausių kraujažolių veislių. Skleidžiasi švelniai oranžinė, vėliau išblykšta iki šviesiai gelsvos, taip sudarydama daugiaspalvio žydėjimo efektą, žydi birželį - rugsėjį. Lapai pilkšvai žali. Aukštis 50 - 60 cm. Sunkioje dirvoje gali būti neilgaamžė. Nužydėjusius žiedus nukirpti, o visą kerą anksti pavasarį. Pavasarį tręšti universaliomis trąšomis su mikroelementais (augalui šaukštelis trąšų arba kaip nurodo gamintojas).

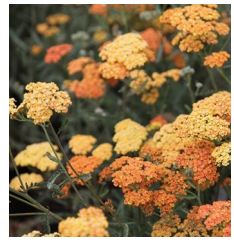

Viendienė ‘White Temptation’

Hemerocallis ‘White Temptation’

Žydi labai blyškiais, kreminiais, beveik baltais žiedais su žalsvomis žiotimis. Užauga iki 70 - 80 cm aukščio, ir 60 cm pločio. Žydi liepos – rugpjūčio mėnesiais. Nereikli dirvožemiui, atspari ligoms ir šalčiui, prisitaikanti prie dirvožemio. Norint ilgesnio žydėjimo, rekomenduojama nužydėjusius žiedus nukirpti. Gerai jaučiasi saulėtose vietose, pakenčia paunksmę. Žydėjimo pabaigoje nužydėjusius žiedus nukirpti, paliekant lapus. Pavasarį tręšti universaliomis trąšomis su mikroelementais (augalui šaukštelis trąšų arba vadovautis gamintojo nurodymais).



Viendienė ‘Precious D’Oro’

Hemerocallis ‘Precious D’Oro’’

Žiedai nedideli, iki 10 cm skersmens, gelsvai kreminės su laimo žalumo centru spalvos. Ilgai žydinti. Užauga iki 40 - 50 cm aukščio, ir 60 cm pločio. Žydi liepos – rugpjūčio mėnesiais. Nereikli dirvožemiui, atspari ligoms ir šalčiui, prisitaikanti prie dirvožemio. Norint ilgesnio žydėjimo, rekomenduojama nužydėjusius žiedus nukirpti. Gerai jaučiasi saulėtose vietose, pakenčia paunksmę. Nužydėjusius žiedus nukirpti, paliekant lapus. Pavasarį tręšti universaliomis trąšomis su mikroelementais (augalui šaukštelis trąšų arba vadovautis gamintojo nurodymais).



Viendienė ‘On and On’

Hemerocallis ‘On and On’

Nuostabios pastelinės rožinės spalvos žiedų viendienių veislė, pasižyminti gausiu žydėjimu ir kompaktišku, dailiu keru. Užauga iki 45 cm aukščio, ir 60 cm pločio. Žydi liepos – rugpjūčio mėnesiais. Nereikli dirvožemiui, atspari ligoms ir šalčiui, prisitaikanti prie dirvožemio. Norint ilgesnio žydėjimo, rekomenduojama nužydėjusius žiedus nukirpti. Gerai jaučiasi saulėtose vietose, pakenčia paunksmę. Nužydėjusius žiedus nukirpti, paliekant lapus. Pavasarį tręšti universaliomis trąšomis su mikroelementais (augalui šaukštelis trąšų arba vadovautis gamintojo nurodymais).

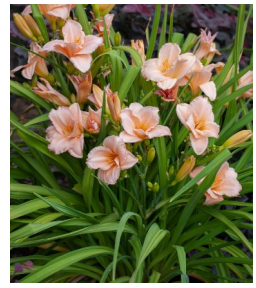

Viendienė ‘Bella Lugosi’

Hemerocallis hybrid ‘Bella Lugosi’

Dideliais (iki 15 cm), tamsiai raudonos spalvos su žaliu viduriu žiedais viendienių veislė. Nereikli dirvožemiui, atspari ligoms ir šalčiui, prisitaikanti prie dirvožemio. Užauga iki 80- 90 cm aukščio, ir 60 cm pločio. Žydi liepos – rugpjūčio mėnesiais. Norint ilgesnio žydėjimo, rekomenduojama nužydėjusius žiedus nukirpti. Gerai jaučiasi saulėtose vietose, pakenčia paunksmę. Nužydėjusius žiedus nukirpti, paliekant lapus. Pavasarį tręšti universaliomis trąšomis su mikroelementais (augalui šaukštelis trąšų arba vadovautis gamintojo nurodymais).



Makedoninė buožainė
Knautia macedonica

Populiarus daugiametis augalas. Nuo birželio iki rugsėjo mėnesio ant plonų, išsikerojusių stiebų žydi giliai raudonai purpuriniais, į pagalvėlę panašiais žiedais. Užauga iki 80 cm aukščio ir 50 cm pločio. Anksti pavasarį nukirpti visą kerą iki žemės. Pavasarį tręšti universaliomis trąšomis su mikroelementais, augalui šaukštelis trąšų arba kaip nurodo gamintojas.



Kraujalakė vaistinė ‘Tanna’
Sanguisorba officinalis ‘Tanna’

Daugiametė gėlė, džiuginanti žydėjimu nuo liepos mėnesio, o dekoratyvi išlieka ir žiemos laikotarpiu. Formuoja patrauklų, kompaktišką kerą iki 40 cm pločio. Ant plonų, aukštų (iki 60 cm ilgio) stiebų suformuoja šepetėlio formos žiedynus iš bordo spalvos žiedų. Anksti pavasarį nukirpti. Pavasarį tręšti universaliomis trąšomis su mikroelementais (augalui šaukštelis trąšų arba kaip nurodo gamintojas).

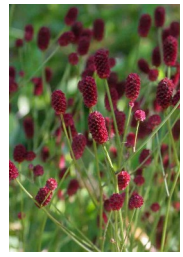

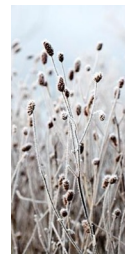

Kraujalakė vaistinė ‘Red Thunder’
Sanguisorba officinalis ‘Red Thunder’

Labai gausiai žydinti kraujalakė, auganti stačiu, neišgulančiu, kompaktišku keru. Užauga iki 1,6 m aukščio ir 60 cm pločio. Žydi liepos – rugpjūčio mėnesiais. Viena populiariausių kraujalakių veislių. Tinka skynimui, kraujalakės naudojamos natūralistiniams ir kitokiems želdiniams. Nužydėjusius žiedynus nukirpti iškart po žydėjimo arba anksti pavasarį, nes dekotayviai atrodo ir žiemą apšerkšnijęs augalo skeletas. Pavasarį tręšti universaliomis trąšomis su mikroelementais (augalui šaukštelis trąšų arba kaip nurodo gamintojas).

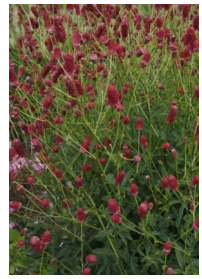



Čiobrelis baltažiedis ‘Albus’
Thymus serpyllum ‘Albus’

Žemas višžalis kiliminis augalas, kuris vasarą gausiai apsipila baltais žiedeliais (žydi gegužės – liepos mėnesiais). Itin dekoratyvus, ilgai žydintis, nereiklus augimo sąlygoms, pakantus mindžiojimui. Užauga iki 5 – 10 cm aukščio ir 40 - 50 cm pločio. Prireikus galima atnaujinti dauginant kero dalijimo būdu pavasarį arba vasarą (priklausomai nuo augimo sąlygų ir veislės, gali išplikti kero centras). Ypatingos priežiūros nereikalauja.

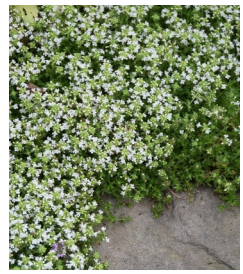

Ankstyvasis čiobrelis ‘Pink Chintz’
Thymus praecox 'Pink Chintz'

Kiliminis augalas, kurio aukštis iki 5 cm, plotis iki 40 cm. Žydi birželio – liepos mėnesiais. Geriausiai auga nederlingose priesmėlio ar smėlio dirvose. Labai atsparūs sausroms, aromatiniai augalai tinkantys arbatoms ar prieskoniams. Visus čiobrelius reikia atnaujinti kas 3- 4 metus, nes vėliau tiesiog pradeda plikti kero centras. Dauginami kero dalijimo būdu pavasarį arba vasarą. Ypatingos priežiūros nereikalauja.



Žemuogės ‘Alexandria’

Fragaria vesca ‘Alexandria’

Formuoja tvarkingus kerelius, nesiplečia antžeminiais ūgliais (ūsais). Mėgiama ir vertinama augintojų kaip ypač saldžiomis ir aromatingomis, stambesnėmis uogomis žemuogė. Žydi ir gausiai dera visą vasarą. Puikiai augs saulėkaitoje, derlingoje, purioje, reguliariai drėkinamoje dirvoje. Žemuogės nebūtinai turi augti darže, puikiai tiks natūralistinio stiliaus gėlynų apvadams. Gali tapti skaniu akcentu prie vaikų žaidimo aikštelės.



Astilbė Arendso ‘Sister Theresa’

Astilbe x arendsii ‘Sister Theresa’

Plačiais žiedynais, nuostabiais lašišinės spalvos žiedais žydinti bei tamsiai žalių lapų kereliu besipuošianti astilbės veislė. Užauga iki 50-60 cm aukščio ir pločio. Žydi liepos – rugsėjo mėnesiais. Visiškai atsparios ligoms. Vienintelis reikalavimas, ko iš tiesų neturėtų trūkti – tai drėgmė. Lapiją nukirpti pasibaigus dekoratyviam laikotarpiui arba anksti pavasarį. Pavasarį tręšti universaliomis trąšomis su mikroelementais (augalui šaukštelis trąšų arba kaip nurodo gamintojas).



Astilbė Arendso ‘Brautschleier‘

Astilbe x arensii ‘Brautschleier’

Astilbė pasižyminti plačiomis, atviromis, baltomis šluotelėmis. Žydi birželio – liepos mėnesiais. Pasiekiamas aukštis iki 70 cm, plotis iki 50 cm. Tinka skinti puokštėms ir džiovinti. Geriausiai auga daliniame pavėsyje ir pakankamai drėgnose dirvose. Po žydėjimo nukirpti nužydėjusius žiedynus, o sudžiuvusius lapus anksti pavasarį. Pavasarį tręšti universaliomis trąšomis su mikroelementais (augalui šaukštelis trąšų).



Katžolė 'Walker's Low’

Nipeta 'Walker's Low’

Aukštas, šakotas daugiametis augalas, pilkšvai - žaliais, pūkuotais, lapais. Aukštis iki 60 cm, plotis iki 90 cm. Žydi birželio - liepos mėnesiais, o vėliau su pertraukomis iki sezono pabaigos. Gerai auga saulėtoje vietoje ir itin atspari sausroms. Nužydėjusius žiedynus nukirpti, tai paskatins naują žydėjimą ir padės išlaikyti tvarkingą kero formą. Pavasarį tręšti universaliomis trąšomis su mikroelementais (augalui šaukštelis trąšų arba kaip nurodo gamintojas).



Paprastasis mėlesas 'Little Spire'

Perovskia atriplicifolia 'Little Spire'

Aukštis ir plotis apie 60 - 70 cm. Ažūrinis augalas, sidabriškais lapais ir violetiniais žiedais. Žydėti pradeda liepos mėnesį ir dekoratyvus išlieka visą sezoną. Rudenį mėlesų nukirpti nereikia, nes blogiau žiemos. Pilkšvos šakos, kyšančios iš sniego, atrodo labai įdomiai. Šalčiui augalai yra atsparūs. Genint po žiemos, nepjauti iki žemės, o palikti ne mažiau 15 cm antžeminės dalies ir jis puikiausiai atžels. Pavasarį tręšti universaliomis trąšomis su mikroelementais (augalui šaukštelis trąšų arba vadovautis gamintojo nurodymais).



Flioksas šluotelinis ‘Starfire’

Phlox paniculata ‘Starfire’

Šios veislės fliokso dideli piramidės formos žiedynai žavi nuo vasaros vidurio iki pat rudens. Užauga iki 90 cm aukščio ir 60 cm pločio. Statūs vertikalūs stiebai padengti siaurais lapais, turinčiais rausvą atspalvį. Lapija puikiai kontrastuoja su vyšnių raudonumo žiedais. Žiedynai aromatingi, tinkami skynimui. Toleruoja saulėtas vietas, maisto medžiagomis praturtintą dirvožemį. Žiemoja puikiai. Nužydėjusius žiedus galima nukirpti jei atrodo nedekoratyviai. Pavasarį nukirpti sudžiuvusius stiebus ir lapus. Pavasarį tręšti universaliomis trąšomis su mikroelementais (augalui šaukštelis trąšų arba kaip nurodo gamintojas).



Ežiuolė rausvažiedė ‘Sweet Meadow Mama‘

Echinacea purpurea ‘Sweet Meadow Mama’

Veislė rožiniais, šiek tiek garbanotais žiedlapiais, supančiais tamsiai raudoną žiedo centrą. Stambūs, išsidėstę pavieniui žiedynai žydi nuo birželio iki rugpjūčio. Užauga iki 60 cm aukščio ir pločio. Ežiuolė augs bet kurioje derlingoje, pralaidžioje sodo žemėje, geriausia saulėkaitoje. Nužydėjusius žiedynus rekomenduojama kirpti, kad paskatinti naujų žiedų susidarymą ir žydėjimą. Jei žydėjimo pabaigoje augalas atrodo nedekoratyviai – augalą galima nukirpti, bet gražiai atrodo apšerkšnijęs/apsnigtas augalo siluetas, palikus žiemoti- nukirpti ankstyvą pavasarį.Pavasarį tręšti universaliomis trąšomis su mikroelementais (augalui šaukštelis trąšų arba kaip nurodo gamintojas).





Ežiuolė ‘Alba‘

Echinacea ‘Alba’

Veislė baltais, į ramunes panašiais žiedais, augalo aukštis apie 60- 80 cm aukščio ir 30 – 50 cm pločio. Stambūs, ant tvirtų stiebų pūpsantys žiedai, žydintys nuo liepos iki rugsėjo – spalio mėnesio, idealiai tinka skynimui ar džiovinimui. Ežiuolė augs bet kurioje derlingoje, pralaidžioje sodo žemėje, be abejo saulėkaitoje. Pirmuosius du metus patartina gerai prižiūrėti, laistyti, tręšti. Vieną kartą įkurdintas toleruos karštį, drėgmę, skurdžią dirvą, šaltį ir netgi sausrą.

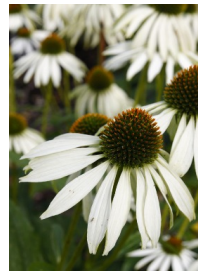



Pluoštinė juka

Yucca filamentosa

Juka tvirta ir labai graži, puošniais kvapniais žiedais. Lietuvoje sėkmingai auginama saulėtose kaitriose ir sausringose vietose, kuriose spėja pražysti dar prieš šalnas. Visos jukos mėgsta šviesią ar saulėtą vietą, lengvą priesmėlio ar priemolio dirvą. Didžiausią atsparumą šalčiui pasieksite augindami smėlio dirvose. Nudžiūvusius lapus ir žiedus reiktų iškirpti. Pavasarį tręšti universaliomis trąšomis su mikroelementais (augalui kupinas šaukštas trąšų arba kaip nurodo gamintojas).



Saulainė ‘Double Trouble‘

Helenium hybrida ‘Double Trouble‘

Pasižymi kompaktiška kerelio laja, tvirtais žiedkočiais ir nereiklumu augimo sąlygoms, taip pat šviesiai geltonos spalvos ir pilnaviduriais žiedais. Tai yra ypatingas augalas, kadangi lyginant su kitomis daugiametėmis gėlėmis, suformuoja nesuskaičiuojamą galybę žiedų per ypač ilgą žydėjimo laiką. Užauga iki 90 cm aukščio ir 50 cm pločio, žydi liepos - rugsėjo mėnesiais. Nužydėjus žiedams, juos rekomenduojama nukirpti, o visą kerą nukirpti tik ankstyvą pavasarį. Pavasarį tręšti universaliomis trąšomis su mikroelementais (augalui šaukštelis trąšų arba kaip nurodo gamintojas).



Virgininis veronikūnas 'Erica'

Veronicastrum virginicum 'Erica'

Veronikūnas užaugantis iki 1,0 - 1,2 m aukščio. Žydi liepos - rugpjūčio mėnesiais, purpuriniais ilgais žiedynais. Patinka saulėta vieta ar pusiau pavėsis. Nereiklus dirvai. Nužydėjusius žiedynus galima nukirpti, tačiau jie gan dekoratyviai atrodo žiemos laikotarpiu, todėl visą kerą galima nukirpti tik anksti pavasarį. Pavasarį tręšti universaliomis trąšomis su mikroelementais (augalui šaukštelis trąšų arba vadovautis gamintojo nurodymais).



Kemeras ‘Baby Joe’

Eupatorium dubium ‘Baby Joe’

Daugiametis augalas, užaugantis iki 140 cm aukščio. Stiebai tvirti, tamsiai raudoni. Geriausiai auga saulėje, derlingoje ir drėgnoje dirvoje, tačiau auga ir skurdesniame dirvožemyje. Labai medingas augalas, skaniai kvepia. Tinka skynimui. Žydi rugpjūčio – spalio mėnesiais. Rekomenduojama nukirpti (iki žemės) tik pavasarį, nes ir žiemą tai dekoratyvus krūmas, jei netenkina vaizdas po žydėjimo, galima nukirpti nužydėjusius žiedynus. Pavasarį tręšti universaliomis trąšomis su mikroelementais (augalui šaukštelis trąšų arba kaip nurodo gamintojas).



Kemeras dėmėtasis ‘Riesenschirm‘

Eupatorium maculatum ‘Riesenschirm‘

Kemerai – mėgiama vėlai žydinčių daugiamečių gėlių grupė. Aukštis iki 180 cm, plotis iki 60 cm. Žydi liepos – rugsėjo mėnesiais rausvais, minkštais žiedynais. Augalas tvirtas, ramstyti ir rišti nereikia. Šalčiui atsparus. Rekomenduojama nukirpti (iki žemės) tik pavasarį, nes ir žiemą tai dekoratyvus krūmas, jei netenkina vaizdas po žydėjimo, galima nukirpti nužydėjusius žiedynus. Pavasarį tręšti universaliomis trąšomis su mikroelementais (augalui šaukštelis trąšų arba kaip nurodo gamintojas).



Šilokas kaukazinis ‘Album Superbum’

Sedum spurium ‘Album Superbum’

Labai nereiklus, gerai ir greitai augantis šilokas. Užauga iki 40 cm pločio ir 15 cm aukščio, žydi baltais žiedais, liepos - rugsėjo mėnesiais. Gerai auga ir saulėje, tačiau toleruoja ir nedidelį pavėsį, dirvožemiui nereiklus, labai atsparus drėgmės trūkumui. Auga labai tankiu kilimu, puikiai tinka tuštiems plotams apželdinti. Nužydėjusius žiedus nukirpti. Pavasarį tręšti universaliomis trąšomis su mikroelementais (augalui šaukštelis trąšų arba vadovautis gamintojo nurodymais).

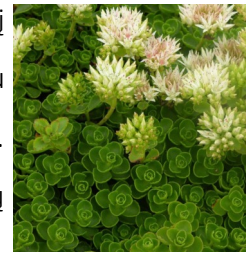

Šilokas ‘Stardust’

Sedum spectabile ‘Stardust’

Daugiametis augalas. Žydi didžiuliais baltais žiedynais rugpjūčio – spalio mėnesiais. Auga stačių stiebų keru iki 50 cm aukščio ir pločio. Lapai pilkai žali, stori, sultingi, plokšti, platūs. Rekomenduojama nukirpti pavasarį, nes žiedynai gan dekoratyvūs žiemos metu. Pavasarį tręšti universaliomis trąšomis su mikroelementais (augalui šaukštelis trąšų).



Šilokas gurgždantysis ‘Matrona‘

Sedum telephium ‘Matrona‘

Daugiametis augalas. Žydi didžiuliais rožiniais žiedynais rugpjūčio - spalio mėnesiais. Auga stačių stiebų keru iki 70 cm aukščio ir 60 cm pločio. Lapai pilkai žali, stori, sultingi, plokšti, platūs. Rekomenduojama nukirpti anksti pavasarį, nes žiedynai gan dekoratyvūs žiemos metu. Pavasarį tręšti universaliomis trąšomis su mikroelementais (augalui šaukštelis trąšų arba kaip nurodo gamintojas).



Plukė ‘Whirlwind'

Anemone x hybrida ‘Whirlwind’

Nuostabus augalas, kuomet antroje vasaros pusėje pritrūksta žiedų. Aukštis su žiedynais iki 1,20 m. Ši plukė pražysta dideliais (6 cm skersmens), pusiau pilnaviduriais žiedais. Nužydėjusius žiedynus nukirpti, jei atrodo nedekoratyviai. Pavasarį nukirpti nudžiuvusius lapus. Pavasarį tręšti universaliomis trąšomis su mikroelementais (augalui šaukštelis trąšų arba kaip nurodo gamintojas).



Blakėžudė ramosa 'Chocoholic'

Cimicifuga ramosa 'Chocoholic'

Šios blakėžudės lapai tamsiai bordo spalvos su bronziniu atspalviu. Žiedai žydėjimo pradžioje balti, vėliau pasidaro švelniai rožiniai, kvepia. Aukštis apie 120 cm, plotis apie 70 cm. Geriausiai auga saulėtoje vietoje ar pusiau pavėsyje, pakankamo drėgnumo, derlingoje dirvoje. Žydi rugpjūčio - spalio mėnesiais. Nužydėjusius žiedynus galima nukirpti, tačiau jie gan dekoratyviai atrodo žiemos laikotarpiu, todėl visą kerą galima nukirpti tik anksti pavasarį. Pavasarį tręšti universaliomis trąšomis su mikroelementais (augalui šaukštelis trąšų arba vadovautis gamintojo nurodymais).



Astras ‘Adustus Nanus’

Aster ageratoides ‘Adustus Nanus’

Labai ilgai žydinti astrų veislė, auga sudarydama tankų žemaūgį kilimėlį, kuris dekoratyvus išlieka ir po žydėjimo. Užauga iki 20 cm aukščio ir 50 cm pločio. Žydėti pradeda nuo liepos mėnesio ir žydi iki šalnų. Puikiai tinka tuštiems tarpams užpildyti. Gali augti ir saulėje, ir daliniame pavėsyje. Nužydėjusius žiedus nukirpti, anksti pavasarį nukirpti nudžiuvusius lapus ir likusius sudžiuvusius žiedus. Pavasarį tręšti universaliomis trąšomis su mikroelementais (augalui šaukštelis trąšų arba kaip nurodo gamintojas).



Astras ‘Caliope’

Astras laevis ‘Caliope’

Aukštą ažūrinį kerą formuojantis astras, užauga iki 140 cm aukščio ir iki 70 cm pločio. Ant ilgakočių juodų stiebų auga smulki lapija, kuri paslepiama po visą rudenį žydinčiais žiedeliais (žydi nuo rugpjūčio iki šalnų). Melsvai alyviniai pavieniai žiedai, dažniausiai išsidėstę stiebų viršūnėse, puikiai tinka skynimui. Aukšti, statūs stiebai sukuria vertikalų krūmą, todėl augalas puikiai tiks kaip antro plano gėlyno elementas. Anksti pavasarį nukirpti. Pavasarį tręšti universaliomis trąšomis su mikroelementais (augalui šaukštelis trąšų arba kaip nurodo gamintojas).



Jonpapartis paupinis

Matteuccia struthiopteris

Pavėsio ir dalinio pavėsio augalas. Formuoja piltuvėlio formos kerą, kurio aukštis ir plotis gali siekti 1,2 m, kartais ir daugiau. Nedekoratyviai atrodančius lapus nukirpti, bet galima ir palikti natūraliai, kad augtų kaip gamtoje. Pavasarį tręšti universaliomis trąšomis su mikroelementais (augalui šaukštelis trąšų arba vadovautis gamintojo nurodymais).



Papartis kelminis

Dryopteris filix-mas

Pavėsio augalas standžiais, žvilgančiais, plunksniškais lapais. Formuoja tankius, palmiškų lapų kerus. Geriausiai auga humusingoje, drėgnesnėje dirvoje, paunksmėje. Užauga iki 90 cm aukščio ir pločio. Višzalis, nedekoratyviai atrodančius lapus nukirpti. Pavasarį tręšti universaliomis trąšomis su mikroelementais (augalui šaukštelis trąšų arba vadovautis gamintojo nurodymais).



Uksmenė varpotoji

Blechnum spicant

Vienas puošniausių papartinių augalų. Kereliai tamsiai žalių, plunksniškų lapų vėduoklės. Aukštis iki 45 cm, plotis iki 60 cm. Geriausiai auga humusingose, pakankamai drėgnose, bet pralaidžiose dirvose, daugiau ar mažiau šešėliuotose vietose. Rudenį nedekoratyvius lapus nukirpti. Pavasarį tręšti universaliomis trąšomis su mikroelementais (augalui šaukštelis trąšų arba vadovautis gamintojo nurodymais).



Papartis ‘Prolifica’

Dryopteris erythrosora ‘Prolifica’

Nuostabus ir įdomus , besikeičiančios spalvos lapų papartis. Pavasarį lapai yra vario spalvos, vasarą- žali, rudenį - vario ir raudonų atspalvių. Užauga iki 60 cm aukščio ir pločio. Mėgsta derlingą, drėgną dirvožemį pavėsingoje arba dalinio pavėsio vietose. Nedekoratyviai atrodančius lapus nukirpti. Pavasarį tręšti universaliomis trąšomis su mikroelementais (augalui šaukštelis trąšų arba vadovautis gamintojo nurodymais).



Plačialapis šaukštis

Petasitis hybridus

Išskirtinai dekoratyvūs didžiuliai lapai. Augalo aukštis iki 100 cm, plotis iki 150 cm. Žydi balandžio - gegužės mėnesiais, nužydėjusius žiedynus, jei atrodo nedekoratyviai – nukirpti. Lapus kirpti vėlai rudenį, kai jau atrodo nedekoratyviai. Mėgsta dalinai pavėsingas, drėgnesnes vietas. Pavasarį tręšti universaliomis trąšomis su mikroelementais (augalui šaukštelis trąšų arba kaip nurodo gamintojas).



Melsvė ‘Invincible’

Hosta ‘Invincible’

Dekoratyvi melsvė blizgiais tamsiai žaliais, tvirtais lapais, suteikianti grakštumo pavėsingoms vietoms. Geriausiai auga derlingoje, vidutinio drėgnumo dirvoje, pusiau pavėsingoje vietoje arba pavėsyje. Be galo atsparus šalčiui, ligoms ir kenkėjams augalas. Ilgaamžis ir nereiklus augimo sąlygoms bei priežiūrai augalas. Aukštis iki 60 cm, plotis iki 80 cm. Žiedai balti, žydi liepos mėnesį. Rudenį nukirpti neišvaizdžią lapiją. Pavasarį tręšti universaliomis trąšomis su mikroelementais (augalui šaukštelis trąšų arba kaip nurodo gamintojas).



Melsvė ‘Royal Standard’

Hosta ‘Royal Standard’

Veislei būdingas greitas augimas bei didelis krūmas širdies formos lapais, kuris užauga iki 1,0 m aukščio (su žiedynais) ir 1,2 m pločio. Lapija išsiskiria savo dydžiu ir spalvine gama: net 22 cm ilgio, ryškiai žali, satiniško blizgesio lapai, esant saulei įgauna gelsvai žalius tonus. Vasaros viduryje (liepa - rugpjūtis) pasipuošia kvapniais, piltuvėlio formos, baltais žiedais gerokai aukštesniais nei lapija. Priežiūrai reikalinga tik retkarčiais palaistyti ir patręšti, kad vėšliau išskleistų savo lapus. Rudenį arba pavasarį nukirpti neišvaizdžią lapiją. Pavasarį tręšti universaliomis trąšomis su mikroelementais (augalui šaukštelis trąšų arba kaip nurodo gamintojas).



Pachisandra (Viršūnžiedė mietveinė)
Pachysandra terminalis

Višžalis augalas 20- 30 cm aukščio. Žydi žalsvai- baltai balandžio- gegužės mėnesiais. Šiuos plintančius višžalius augalus tinka sodinti pavėsyje, apželdinti žemę ten, kur veja neauga. Šaknys suauga tankiu puriu kilimu. Pavasarį tręšti universaliomis trąšomis su mikroelementais (augalui šaukštelis trąšų arba kaip nurodo gamintojas).



Kalninė viksva
Carex montana

Lapai siauri, žali, svyrantys, sudaro apie 25 cm aukščio ir 30 cm pločio kupstelius. Auga kompaktiškai, žydi pavasarį. Jeigu pavasarinė viksvos išvaizda nekokia, tuomet antžeminę dalį nugenime (nukerpame) – greitai atžels nauji ir gražesni viksvų lapai, arba iškarpome/išrauname nedekoratyvius lapus. Pavasarį tręšti universaliomis trąšomis su mikroelementais (augalui šaukštelis trąšų arba kaip nurodo gamintojas).



Rudeninis mėlitas
Sesleria autumnalis

Lapai šviesiai žali, višžaliai. Aukštis iki 30 cm, su žiedynais iki 45 cm, plotis 40 cm. Žydi spalio – rugsėjo mėnesiais, pailgais sidabriniais žiedynais. Geriausiai auga saulėtoje vietoje ar pusiau pavėsyje, dirvai nereiklus. Anksti pavasarį jei atrodo nedekoratyviai, iškirpti ar išpešti sudžiuvusius lapus. Pavasarį tręšti universaliomis trąšomis su mikroelementais (augalui šaukštelis trąšų arba kaip nurodo gamintojas).



Pašiaušėlinė soruolė ‘Black Beauty’
Pennisetum alopecuroides ‘Black Beauty’

Formuoja platų, svyrantį kupstą, šviesiai žaliais lapeliais (užauga iki 90 cm aukščio ir 70 cm pločio). Vasaros antroje pusėje pasipuošia žiedynais. Rudeniop nustebina spalvomis – rusvais, oranžiniais atspalviais. Gerai auga saulėtoje vietoje, šešėlyje formuos mažiau šluotelių. Anksti pavasarį arba rudenį nukirpti sudžiuvusius lapus (kirpti virš žemės paliekant 15 – 20 cm, kad seni stiebai prilaikytu naujus). Dekoratyviai atrodo žiemos metu. Pavasarį tręšti universaliomis trąšomis su mikroelementais (augalui šaukštas trąšų arba kaip nurodo gamintojas).



Didžioji hakonė ‘Greenhills’
Hakonechla macra ‘Greenhills’

Viena iš gražiausių dekoratyvinių žolių, mėgstanti pavėsingesnes vietas. Pavasarį, vasarą iš siaurų, žalių lapų suformuoja žemą, plačiai išsvirusį kerelį kurio aukštis siekia 30 cm, plotis iki 60 cm. Rudeniop keičia spalvą – nusidažo bronziška spalva. Auga lėtai. Geriausias savo savybes atskleidžia daliniame pavėsyje. Anksti pavasarį arba rudenį nukirpti sudžiūvusius lapus (iki žemės arba jei išdygęs naujas keras – iki jo). Pavasarį tręšti universaliomis trąšomis su mikroelementais (augalui šaukštelis trąšų arba kaip nurodo gamintojas).



Nendrinė melvenė ‘Transparent’

Molinia arundinacea ‘Transparent‘



Melvenės aukštis apie 1,8 m, plotis iki 0,8 m. Žiedstiebiai truputį svyrantys. Rudenį nusidažo geltonai oranžine spalva. Anksti pavasarį arba rudenį nukirpti sudžiuvusius lapus (kirpti virš žemės paliekant 15 – 20 cm, kad seni stiebai prilaikytų naujus). Dekoratyviai atrodo žiemos metu. Jei augalas skursta, pavasarį tręšti universaliomis trąšomis su mikroelementais (augalui šaukštas trąšų arba kaip nurodo gamintojas).

Smailiažiedis lendrūnas ‘Karl Foester’

Calamagrostis x acutiflora ‘Karl Foester’

Geriausiai auga saulėtoje vietoje, puikiai prisitaiko prie įvairaus tipo dirvožemio. Auga kompaktiškais, stačiais, neišgulančiais kerais iki 150 cm aukščio ir 60 cm pločio. Pavasarį anksti atželia ir ilgai išlieka dekoratyvus ir po žydėjimo. Anksti pavasarį arba rudenį nukirpti sudžiuvusius lapus (kirpti virš žemės paliekant 15 – 20 cm, kad seni stiebai prilaikytų naujus). Dekoratyviai atrodo žiemos metu. Jei augalas skursta, pavasarį tręšti universaliomis trąšomis su mikroelementais (augalui šaukštas trąšų arba kaip nurodo gamintojas).





Drėbūnas

Sporobolus heterolepis

Auga gražiu pusrutuliu. Lapai siauri, ilgi. Vasarą turi intensyvią gražią žalią spalvą, o rudenį nusidažo oranžine spalva. Užauga iki 60 - 90 cm aukščio ir pločio. Vasaros viduryje žydi ir pasipuošia puriomis šluotomis. Patinka saulėta vieta. Nereiklus dirvai, pakenčia sausras. Anksti pavasarį arba rudenį nukirpti sudžiūvusius lapus (iki žemės arba jei išdygęs naujas keras – iki jo). Jei augalas skursta, pavasarį tręšti universaliomis trąšomis su mikroelementais (augalui šaukštas trąšų arba kaip nurodo gamintojas).





Šluotsmilgė kupstinė ‘Palava’

Deschampsia cespitosa ‘Palava’

Lapai sudaro gražius, apvalius kupstus. Žiedai rusvi, smulkūs, puriuose žiedynuose. Aukštis su šluotelėmis apie 50 - 60 cm, plotis iki 50 cm. Žydėti pradeda birželio mėnesį. Geriausiai auga saulėtoje vietoje ar pusiau pavėsyje. Anksti pavasarį nukirpti sudžiūvusius lapus (iki žemės arba jei išdygęs naujas keras – iki jo). Pavasarį tręšti universaliomis trąšomis su mikroelementais (augalui šaukštelis trąšų arba kaip nurodo gamintojas).





Kininis miskantas ‘Ballerina’

Miscanthus sinensis ‘Ballerina’

Išsiskiria itin gausiomis didelėmis šluotomis, kurios siekia iki 2,5 m aukštį, kompaktiškas iki 1,0 m pločio. Žydėti ima rugpjūčio mėnesį ir išlieka dekoratyvus iki pavasario. Žiedai pradžioje būna balti, vėliau įgauna kremiško rausvumo. Pavasarį atželia vėlai. Ankstyvą pavasarį arba rudenį nukirpti sudžiuvusius lapus (kirpti virš žemės paliekant 15 – 20 cm, kad seni stiebai prilaikytu naujus). Jei augalas skursta pavasarį tręšti universaliomis trąšomis su mikroelementais (augalui šaukštelis trąšų arba vadovautis gamintojo nurodymais).




Kininis miskantas ‘Krater’

Miscanthus sinensis ‘Krater’

Auga kompaktiškais, dailiais kerais iki 80 cm pločio, lapai vasaros metu žali, rudenį nusispalvina bordo atspalviais. Žydėjimo metu gali būti iki 1,2 m aukščio, tačiau esant vėsesniam rudeniui, šluotų išskleisti gali nespėti. Žydėjimo pradžioje žiedai būna raudonos spalvos, bet vėliau ima gelsti. Žydėti pradeda apie rugpjūčio - rugsėjo mėnesį. Rekomenduojama nukirpti tik pavasarį, nes žiemos sezonu atrodo labai dekoratyviai, be to, lengviau pakenčia didesnius šalčius. Kirpti virš žemės paliekant 15 – 20 cm, kad seni stiebai prilaikytu naujus). Jei augalas skursta pavasarį tręšti universaliomis trąšomis su mikroelementais (augalui šaukštelis trąšų arba vadovautis gamintojo nurodymais).

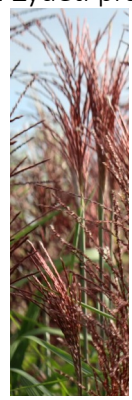
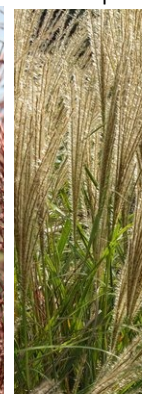

Kininis miskantas ‘Red Chief’

Miscanthus sinensis ‘Red Chief’

Kompaktiška veislė su itin siaurų lapų kereliu. Lapai žali, rudeniop nusidažo rausvais atspalviais. Rausvos spalvos žiedus sukrauna antroje vasaros pusėje, atželia vėlai. Žydėjimo metu pasiekia iki 1,2 m aukštį. Rekomenduojama nukirpti tik pavasarį, nes žiemos sezonu atrodo labai dekoratyviai, be to, lengviau pakenčia didesnius šalčius. Kirpti virš žemės paliekant 15 – 20 cm, kad seni stiebai prilaikytu naujus). Jei augalas skursta pavasarį tręšti universaliomis trąšomis su mikroelementais (augalui šaukštelis trąšų arba vadovautis gamintojo nurodymais).




5. AUGALŲ ŽINIARAŠČIAI

5.1. MEDŽIŲ IR KRŪMŲ ŽINIARAŠTIS

AUGALŲ PAVADINIMAS MEDŽIAI IR KRŪMAI		PRELIMINARUS DYDIS, PASTABOS	KIEKIS VNT.
Lietuviškas pavadinimas	*Lotyniškas pavadinimas*		
1. Japoninė magnolija	*Magnolia kobus*	C60-80, h=~4,0-4,5 m, Apimtis 16-18 cm	6
2. Pelkinis ąžuolas	*Quercus palustris*	C50-70, h=~3,5-4,0 m, Apimtis 16-18 cm	5
3. Bukas paprastasis ‘Atropunicea’	*Fagus sylvatica ‘Atropunicea’*	C50-70, h=~3,5-4,0 m, Apimtis 16-18 cm	4
4. Mažalapė liepa ‘Greenspire‘	*Tilia cordata ‘Greenspire‘*	C50-70, h=~3,5-4,0 m, Apimtis 16-18 cm	64
5. Medlieva aukštoji ‘Robin Hill’	*Amelanchier arborea ‘Robin Hill’*	C50-70, h=~4,0-4,5 m, Apimtis 16-18 cm	6
6. Kalerio kriaušė ‘Chanticleer’	*Pyrus calleryana ‘Chanticleer’*	C50-70, h=~4,0-4,5 m, Apimtis 16-18 cm	36
7. Klevas raudonasis ‘Brandywine‘	*Acer rubrum ‘Brandywine‘*	C50-70, h=~4,0-4,5 m, Apimtis 16-18 cm	21
8. Obelis ‘Evereste’	*Malus ‘Evereste’*	C50-70, h=~3,5-4,0 m, Apimtis 16-18 cm	19
9. Vyšnia Jošino	*Prunus x yedoensis*	C60-80, h=~4,0-4,5 m, Apimtis 16-18 cm,Pa240 cm	18
10. Japoninis šermukšnis ‘Dodong‘	*Sorbus commixta ‘Dodong‘*	C50-70, h=~4,0-4,5 m, Apimtis 16-18 cm	18
11. Himalajinis beržas ‘Doorenbos‘	*Betula utilis ‘Doorenbos‘*	C45-60, h=~3,5-4,0 m, Apimtis 16-18 cm	48
12. Dervamedis tikrasis ‘Slender Silhouet’	*Liquidambar styraciflua ‘Slender Silhouet’*	C45-60, h=~4,0-4,5 m, Apimtis 16-18 cm	8
13. Lamarko medlieva	*Amelanchier lamarckii*	Daugiakamienė forma C40-50, h=~2,5-3,0 m	49
14. Japoninė sedula ‘China Girl’	*Cornus kousa ‘China Girl’*	Daugiakamienė forma C40-50, h=~2,5-3,0 m	11
15. Putinas paparastasis ‘Roseum’	*Viburnum opulus ‘Roseum’*	C20-40, h=~2,5-3,0 m	10
16. Paprastosios alyvos ‘Charles Joly'	*Syringa vulgaris ‘Charles Joly'*	C20-40, h=~2,5-3,0 m	5
17. Paprastosios alyvos ‘Katherine Havemeyer’	*Syringa vulgaris ‘Katherine Havemeyer'*	C20-40,h=~2,5-3,0 m	6
18. Majerio alyvos ‘Palibin'	*Syringa meyeri ‘Palibin'*	C10-20, h=~1,0-1,2 m	9
19. Juodauogis šeivamedis ‘Black beauty’	*Sambucus nigra ‘Black Beauty’*	C20-30, h=~2,0-2,5 m	6
20. Raudonoji sedula ‘Midwinter Fire‘	*Cornus sanguinea ‘Midwinter Fire’*	C5-10, h=~0,8-1,0 m	21
21. Stefanandra karpytalapė ‘Crispa’	*Stephanandra incisa ‘Crispa’*	C5, h=~0,3-0,5 m	119
22. Beržalapė lanksva ‘Island’	*Spiraea betulifolia ‘Island’*	C5, h=~0,5 m	297
23. Pilkšvoji lanksva ‘Greifsheim’	*Spiraea x cinerea ‘Greifsheim’*	C5, h=~0,5-1,0 m	96

AUGALŲ PAVADINIMAS MEDŽIAI IR KRŪMAI		PRELIMINARUS DYDIS, PASTABOS	KIEKIS VNT.
24. Lanksva smailialapė	*Spiraea x arguta*	C5, h=~0,5-1,0 m	164
25. Sidabrakrūmis DOUBLE PUNCH CREAM 'MINCRERO'	*Potentilla fruticosa DOUBLE PUNCH CREAM 'MINCRERO'*	C5, h=~0,5 m	54
26. Erškėtis raukšlėtalapis 'Alba'	*Rosa rugosa 'Alba'*	C5, h=~0,5 m	29
27. Erškėtis 'Louis Riel'	*Rosa 'Louis Riel'*	C5, h=~0,5 m	49
28. Hortenzija ąžuolialapė 'Sike's Dwarf'	*Hydrangea quercifolia 'Sike's Dwarf'*	C5-10, h=~0,8-1,0 m	9
29. Šviesioji hortenzija 'Strong Annabelle'	*Hydrangea arborescens 'Strong Annabelle'*	C5-10, h=~1,0-1,2 m	10
30. Šluotelinė hortenzija 'Magical Matterhorn'	*Hydrangea paniculata 'Magical Matterhorn'*	C5-10, h=~1,0-1,2 m	24
31. Šluotelinė hortenzija 'Litlle Lime'	*Hydrangea paniculata 'Litlle Lime'*	C5-10, h=~1,0-1,2 m	63
32. Šluotelinės hortenzijos 'Vanille freise'	*Hydrangea paniculata 'Vanille freise'*	C5-10, h=~1,0-1,2 m	27
33. Šluotelinė hortenzija 'Polar Bear'	*Hydrangea paniculata 'Polar Bear'*	C5-10, h=~1,0-1,2 m	3
34. Vynvytis penkialapis 'Murorum'	*Parthenocissus quinquefolia 'Murorum'*	C5	73
35. Gebenė kolchidinė	*Hedera colchica*	C5	23
36. Rododendras amerikinis 'Cunningham's white'	*Rhododendron catawbiense 'Cunningham's white'*	C30-50, h=~1,2-1,5 m	22
37. Rododendras hibridinis 'Gomer waterer'	*Rhododendron hybride 'Gomer waterer'*	C30-50, h=~1,2-1,5 m	33
38. Rododendras amerikinis 'Grandiflorum'	*Rhododendron catawbiense 'Grandiflorum'*	C30-50, h=~1,2-1,5 m	22
39. Rododendras bukalapis 'Ramapo'	*Rhododendron obtusa 'Ramapo'*	C30-50, h=~0,6-0,8 m	38
40. Vakarinė tuja 'Danica'	*Thuja occidentalis 'Danica'*	C40-50 , Ø ~60 cm	60
		C50-60, Ø ~ 80 cm	73
		C60-70, Ø ~ 100 cm	77
41. Pušis kalninė 'Mops'	*Pinus mugo 'Mops'*	C30-40, h=~0,6-0,8 m	46
42. Šliaužiantysis kadagys 'Nana'	*Juniperus procumbens 'Nana'*	C5	121
43. Padrikasis kadagys 'Prince of Walles'	*Juniperus horizontalis 'Prince of Walles'*	C5	56
44. Baltažievė pušis 'Mint Trufle'	*Pinus leucodermis 'Mint Trufle'*	C40-50, h=~1,8-2,3 m	28
45. Baltažievė pušis	*Pinus leucodermis*	C40-50, h=~2,5-3,0 m	8
46. Juodoji pušis	*Pinus nigra*	C40-50, h=~2,5-3,0 m	6
47. Pušis balkaninė	*Pinus peuce*	C40-50, h=~2,5-3,0 m	9
48. Pušis geltonoji	*Pinus ponderosa*	C40-50, h=~2,5-3,0 m	11
49. Cūga kanadinė	*Tsuga canadensis*	C40-50, h=~2,5-3,0 m	28

AUGALŲ PAVADINIMAS MEDŽIAI IR KRŪMAI		PRELIMINARUS DYDIS, PASTABOS	KIEKIS VNT.
50. Vaiskrūmiai (įvairūs)		C10-C20	31
51. Valgomi vijokliniai augalai (įvairūs)		C5-10	12
52. Vaismedžiai (įvairūs)		C10-15	9
GYVATVORĖS			
53. Paprastasis bukas	*Fagus sylvatica*	C5, h=~1,6 m. Gyvatvorės ilgis 25,2 m (x3)	227
54. Paprastasis skroblas	*Carpinus betulus*	H=~1,2-1,4 m. Gyvatvorės ilgis 5,6 m (x2)	34
55. Žvilgantysis kaulenis	*Cotoneaster lucidus*	P9-C2, h=~0,4 m. Gyvatvorės ilgis 19,0 m (x2)	152
		C2, h=~0,8-1,2 m. Bendras gyvatvorės ilgis 150,0 m	600
56. Kalninis serbentas	*Ribes alpinum*	C2, h=~0,8-1,0 m. Gyvatvorės ilgis 7,6 m	31
57. Ligustras paprastasis	*Ligustrum vulgare*	C2, h=~1,0 m. Gyvatvorės ilgis 2,6 m (x2)	21
58. Vakarinė tuja ‘Smaragd’	*Thuja occidentalis ‘Smaragd’*	h=~1,2-1,4 m. Gyvatvorės ilgis 2,3 m (x2)	14
59. Tarpinis kukmedis ‘Hicksii’*	*Taxus media ‘Hicksii’*	C5-10, h=~1,0-1,2 m. Gyvatvorės ilgis 5,2 m (x2)	42
60. Tarpinis kukmedis ‘Farmen’*	*Taxus media ‘Farmen’*	C2-5, h=~0,4-0,6 m. Gyvatvorės ilgis 7,3 m (x2)	60

Pastabos:

- Nurodytas augalų dydis preliminarus ir gali keistis, bet turi būti ne mažesnis už nurodytą dydį, o medžių apimtis (1,3 m aukštyje) negali būti mažesnė nei Ø16 cm;
- Augalų kiekiai ir veislės projekto įgyvendinimo metu gali keistis, nenukrypstant nuo suprojektuotos vizijos;
- Nurodytos augalų rūšys ir veislės gali keistis pagal medelynų pasiūlą, suderinus su projektuotoju ir projekto užsakovu;
- Medžių ir krūmų sodinukai turi atitikti minimalius viešiesiems želdynams įrengti ir želdiniams viešosiose erdvėse sodinti reikalingų sodmenų (medžių, krūmų ir lianų) kokybės reikalavimus, patvirtintus Lietuvos Respublikos aplinkos ministro 2007-12-21 įsakymu Nr. D1-674 (Žin., 2007, Nr. 135-5504; 2011, Nr. 158-7479)

5.2. DAUGIAMEČIŲ GĖLIŲ IR SMILGINIŲ AUGALŲ ŽINIARAŠTIS

AUGALŲ PAVADINIMAS		DYDIS (vazono)	KIEKIS, VNT.
DAUGIAMETĖS GĖLĖS IR SMILGINIAI AUGALAI			
Lietuviškas pavadinimas	*Lotyniškas pavadinimas*		
1. Krokai	*Crocus*	-	205 800
2. Armėninė žydrė	*Muscari Armeniacum*	-	145 500
3. Snieguolė	*Galanthus*	-	34 500
4. Narcizas poetinis	*Narcissus poeticus*	-	140 000
5. Bergenija ‘Pink Dragonfly’	*Bergenia ‘Pink Gragonfly’*	C2	126
6. Stambiašaknis snaputis ‘Ingwersen Variety’	*Geranium macrorrhizum ‘Ingwersen Variety’*	P9	132
7. Stambiašaknis snaputis ‘Album’	*Geranium macrorrhizum ‘Album’*	C2	198
8. Snaputis ‘Rise and Shine‘	*Geranium ‘Rise and Shine‘*	P9	373
9. Sinavadas paprastasis ‘Green Apples’	*Aquilegia vulgaris 'Green Apples'*	C2	225
10. Tiarelė ‘Pink Skyrocket’	*Tiarella ‘Pink Skyrocket’*	C2	152
11. Rūgtis dėmėtoji ‘Darjeeling Red’	*Pesicaria affinis ‘Darjeeling Red’*	C2	600
12. Guboja muilinė ‘White festival’	*Gypsophila paniculata ‘White festival’*	C2	50
13. Guboja muilinė ‘Bristol Fairy’	*Gypsophila paniculata ‘Bristol Fairy’*	C2	35
14. Švelnioji rasakila 'Select'	*Alchemilla mollis 'Select'*	C2	190
15. Rasakila švelnioji 'Robustica'	*Alchemilla mollis 'Robustica'*	C2	152
16. Česnakas ‘Mont Blanc’ *	*Alium ‘Mont Blanc’*	-	420
17. Allium ‘Purple Sensation‘	*Allium ‘Purple Sensation‘*	-	246
18. Česnakas ‘Gladiator’*	*Alium ‘Gladiator’*	-	246
19. Česnakas ‘Levander Bubbles‘	*Alium ‘Levander Bubbles’*	C2	117
20. Česnakas ‘Summer Beauty‘	*Alium lusitanicum ‘Summer Beauty‘*	C2	70
21. Šalavijas gojinis ‘Caradonna‘	*Salvia nemorosa ‘Caradonna‘*	C2	282
22. Makedoninė buožainė	*Knautia macedonica*	C2	186
23. Kraujalakė vaistinė ‘Red Thunder’	*Sanguisorba officinalis ‘Red Thunder’*	C2	19
24. Kraujalakė vaistinė ‘Tanna’	*Sanguisorba officinalis ‘Tanna’*	C2	9
25. Viendienė ‘White Temptation’	*Hemerocallis ‘White Temptation’*	C2	330
26. Viendienė ‘Precious D’Oro’	*Hemerocallis ‘Precious D’Oro’’*	C2	265
27. Viendienė ‘On and On’	*Hemerocallis ‘On and On’*	C2	53
28. Viendienė ‘Bella Lugosi’	*Hemerocallis hybrid ‘Bella Lugosi’*	C2	54
29. Flioksas šluotelinis ‘Starfire’	*Phlox paniculata ‘Starfire’*	C2	53
30. Virgininis veronikūnas 'Erica'	*Veronicastrum virginicum 'Erica'*	C2	50
31. Ankstyvasis čiobrelis ‘Pink Chintz’	*Thymus praecox 'Pink Chintz'*	P9	36
32. Pluoštinė juka	*Yucca filamentosa*	C2	19
33. Katžolė 'Walker's Low’	*Nipeta 'Walker's Low’*	C2	308
34. Paprastasis mėlesas 'Little Spire'	*Perovskia atriplicifolia 'Little Spire'*	C2	104

AUGALŲ PAVADINIMAS		DYDIS (vazono)	KIEKIS, VNT.
35. Ežiuolė rausvažiedė ‘Sweet Meadow Mama‘	*Echinacea purpurea ‘Sweet Meadow Mama’*	C2	118
36. Ežiuolė ‘Alba‘	*Echinacea ‘Alba’*	C2	88
37. Kraujažolė 'Terracotta'	*Achillea 'Terracota'*	C2	119
38. Saulainė ‘Double Trouble‘	*Helenium hybrida ‘Double Trouble‘*	C2	220
39. Čiobrelis baltažiedis ‘Albus’	*Thymus serpyllum ‘Albus’*	P9	81
40. Didžioji astrantija ‘Shaggy‘	*Astrantia major ‘Shaggy‘*	C2	169
41. Kemeras ‘Baby Joe’	*Eupatorium dubium ‘Baby Joe’*	C2	41
42. Eupatorium maculatum ‘Riesenschirm‘	*Eupatorium maculatum ‘Riesenschirm‘*	C2	84
43. Astras ‘Adustus Nanus’	*Aster ageratoides ‘Adustus Nanus’*	C2	205
44. Astras ‘Caliope’	*Astras laevis ‘Caliope’*	C2	28
45. Šilokas kaukazinis ‘Album Superbum’	*Sedum spurium ‘Album Superbum’*	P9	71
46. Šilokas ‘Stardust’	*Sedum spectabile ‘Stardust’*	C2	88
47. Šilokas gurgždantysis ‘Matrona‘	*Sedum telephium ‘Matrona‘*	C2	54
48. Astilbė Arendso ‘Sister Theresa’	*Astilbe x arendsii ‘Sister Theresa’*	C2	84
49. Astilbė Arendso ‘Brautschleier‘	*Astilbe x arensii ‘Brautschleier’*	C2	40
50. Žemuogės ‘Alexandria’	*Fragaria vesca ‘Alexandria’*	P9	136
51. Plukė ‘Whirlwind'	*Anemone x hybrida ‘Whirlwind’*	C2	268
52. Blakėžudė ramosa 'Chocoholic'	*Cimicifuga ramosa 'Chocoholic'*	C2	50
53. Jonpapartis paupinis	*Matteuccia struthiopteris*	C2	20
54. Papartis kelminis	*Dryopteris filix-mas*	C2	75
55. Uksmenė varpotoji	*Blechnum spicant*	C2	10
56. Papartis ‘Prolifica’	*Dryopteris erythrosora ‘Prolifica’*	C2	21
57. Plačialapis šaukštis	*Petasitis hybridus*	C2	6
58. Melsvė ‘Invincible’	*Hosta ‘Invincible’*	C2	43
59. Melsvė ‘Royal Standard’	*Hosta ‘Royal Standard’*	C2	13
60. Eleboras Ice N’Roses Rose	*Helleborus Ice N’Roses Rose*	C2	78
61. Pachisandra (Viršūnžiedė mietveinė)	*Pachysandra terminalis*	P9	287
62. Kalninė viksva	*Carex montana*	P9	2342
63. Rudeninis mėlitas	*Sesleria autumnalis*	C2	1125
64. Pašiaušėlinė soruolė ‘Black Beauty’	*Pennisetum alopecuroides ‘Black Beauty’*	C2	91
65. Didžioji hakonė ‘Greenhills’	*Hakonechla macra ‘Greenhills’*	C2	48
66. Nendrinė melvenė ‘Transparent’	*Molinia arundinacea ‘Transparent‘*	C2	165
67. Smailiažiedis lendrūnas ‘Karl Foester’	*Calamagrostis x acutiflora ‘Karl Foester’*	C2	617
68. Drėbūnas	*Sporobolus heterolepis*	C2	464
69. Šluotsmilgė kupstinė ‘Palava’	*Deschampsia cespitosa ‘Palava’*	C2	204

AUGALŲ PAVADINIMAS		DYDIS (vazono)	KIEKIS, VNT.
70. Kininis miskantas ‘Ballerina’	*Miscanthus sinensis ‘Ballerina’*	C2	122
71. Kininis miskantas ‘Krater’	*Miscanthus sinensis ‘Krater’*	C2	29
72. Kininis miskantas ‘Red Chief’	*Miscanthus sinensis ‘Red Chief’*	C2	49

Pastabos:
- Vazonų dydis gali keistis, bet turi būti ne mažesnis už nurodytą;
- Augalų kiekiai ir veislės projekto įgyvendinimo metu gali keistis, nenukrypstant nuo suprojektuotos vizijos;
- Daugiamečių gėlių ir smilginių augalų kiekiai gali keistis priklausomai nuo augalų dydžių ir norimo išgauti pirminio efektingo vaizdo. Sodinant nedideliais augalais, gėlynai visu grožiu atsiskleis tik kai augalai suaugs (po 2 – 4 metų, jei augalai tinkamai prižiūrimi).

5.3. SVOGŪNINIŲ GĖLIŲ ŽINIARAŠTIS

	Pavadinimas	Sodinimo savybės	Plotas,m²	Kiekis, vnt.
1	Krokai	Sodinami naujai formuojamose vejos plotuose (brėžiniuose pažymėta šviesiai žalia spalva), į vieną kvadratinį metrą sodinama apie 200 vnt. svogūnėlių.	1029,0	205 800
2.	Žydrės	Svogūnėliai sodinami visose šoninėse augalų zonose (neįeina augalų zonos šalia pagrindinio tako) arčiau takų ir aikštelių, nes tai žemesnio aukščio augalai, į vieną kvadratinį metrą sodinama apie 150 vnt. svogūnėlių.	1000,0	150 000
3.	Snieguolės	Svogūnėliai sodinami augalų zonose šalia pagrindinio tako, į vieną kvadratinį metrą sodinama apie 150 vnt. svogūnėlių.	200,0	30 000
4.	Narcizai	Svogūnėliai sodinami tarp daugiamečių žolinių augalų visuose augalų zonų plotuose, į vieną kvadratinį metrą sodinama apie 50-70 vnt. svogūnėlių. Skalda mulčiuojamuose plotuose (apie 90 kv.m.) narcizai sodinami su specialiais krepšeliais, paskirstant atsitiktinėmis nedidelėmis grupelėmis	2000,0	140 000

Pastabos:
-Nurodyti svogūninėmis gėlėmis užsodinami plotai yra preliminarūs, ir gali keistis projekto įgyvendinimo metu, įvertinus esamą situaciją, bet nenukrypstant nuo suprojektuotos vizijos.

5.4. SODMENŲ KOKYBĖS REIKALAVIMAI

Remiantis sodmenų kokybės reikalavimais, patvirtintais Lietuvos Respublikos aplinkos ministro 2007-12-21 įsakymu Nr. D1-674, visi projektuojami sodmenys turi atitikti išvardintus punktus:

Bendrieji reikalavimai. Sodmenys turi būti sveiki: be žaizdų, fizinių pažeidimų, kenkėjų ir grybinių ligų pakenkimų, puvinio, gyvybingi, antžeminė dalis ir šaknys fiziškai nesužaloti ir nepažeisti šalčio ar šalnų, nenuvytę. Medžiai ir krūmai turi turėti prie stiebo pririštą etiketę, kurioje nenuplaunamais žymekliais įrašytas augalo lietuviškas ir lotyniškas pavadinimas, nurodytas atsparumas šalčiui, medžiams

– kamieno apimtis, persodinimų skaičius ir šaknų gumulo dydis (sodinamiems su žemės gumulu) ar konteinerio talpa (pasodintiems konteineriuose), krūmams – augalo dydis.

Reikalavimai medžiams: taisyklinga, simetriška laja; gerai susiformavusi šaknų sistema.

Reikalavimai lapuočiams: lajoje turi būti suformuotas skeletas (turi būti trijų eilių ašys: stiebas (pirmos eilės ašis), iš jo išaugusios šakos (antros eilės ašys) ir iš šių šakų išaugusios šakelės (trečios eilės ašys)); kamieno apimtis – ne mažesnė kaip 10–12 cm; šaknų žemės gumulas – ne mažesnis kaip 40–50 cm (sodinamiems su žemės gumulu); konteineriuose pasodintiems medžiams konteinerių talpa turi būti ne mažesnė kaip 45 l.

Reikalavimai spygliuočiams (išskyrus augančius krūmu, žemaūgių veislių, besidriekiančių formų): šaknų žemės gumulas – ne mažesnis kaip 30–40 cm (sodinamiems su žemės gumulu); eglės – ne žemesnės kaip 2,0 m, pušys – 1,5 m, kiti spygliuočiai – 1,0 m. Konteineriuose pasodintiems medžiams konteinerių talpa turi būti ne mažesnė kaip 30 l.

Sodinimui skirti dideli lapuočiai medžiai – kurių kamieno apimtis ne mažesnė kaip 20–25 cm.

Reikalavimai krūmams (išskyrus besidriekiančių formų): ne žemesni kaip 20 cm; lapuočiai krūmai turi turėti ne mažiau kaip tris šakas.

Kamieninės formos krūmams ir gyvatvorėms skirtiems medžiams ir krūmams taikomi tik bendrieji reikalvimai.

6. AUGALŲ ŽYDĖJIMO IR DEKORATYVUMO SCHEMA

Augalo pavadinimas/Mėnuo	III	IV	V	VI	VII	VIII	IX	X	Išskirtinai dekoratyvios dalys:
Magnolija japoninė									Žiedai, lapai
Vyšnia Jošino									Žiedai, lapų spalva rudenį
Medlieva Lamarko									Žiedai, uogos, lapų spalva rudenį
Medlieva aukštoji									Žiedai, lapų spalva rudenį
Kalerio kriaušė									Žiedai, lapų spalva rudenį
Obelis rojaus									Žiedai, uogos, lapų spalva rudenį
Dervamedis									Vaisiai, lapų spalva rudenį
Šermukšnis japoninis									Žiedai, uogos, lapų spalva rudenį
Sedula raudonoji									Lapai rudenį ir šakų spalva žiemą
Sedula japoninė									Žiedai, lapų spalva rudenį
Liepa mažalapė									Lapų spalva rudenį
Klevas									Lapų spalva rudenį
Bukas									Lapų spalva viso sezono metu
Ąžuolas									Lapų spalva rudenį
Beržas									Žievės baltumas
Sidabrakrūmis									Žiedai
Lanksva pilkšvoji									Žiedai
Lanksva smailialapė									Žiedai
Putinas paprastasis									Žiedai, uogos
Alyvos paprastosios									Žiedai
Alyvos Majerio									Žiedai
Lanksva beržalapė									Žiedai, lapų spalva rudenį
Stefanandra karpytalapė									Lapų spalva rudenį
Šeivamedis juodauogis									Žiedai, uogos, lapų spalva
Erškėčiai									Žiedai, uogos
Vynvytis									Lapų spalva rudenį
Rododendrai									Žiedai, lapai višžaliai
Hortenzija šviesioji									Žiedai, dekoratyvūs ir žiemos metu
Hortenzija ąžuolialapė									Žiedai, lapai rudenį
Hortenzija šluotelinė									Žiedai, dekoratyvūs ir žiemos metu
Eleboras									Žiedai, lapai
Snieguolė									Žiedai
Žydrė									Žiedai
Narcizas									Žiedai
Bergenija									Lapai, žiedai
Šaukštis									Lapai, žiedai
Dekoratyviniai									Žiedai

Augalo pavadinimas/Mėnuo	III	IV	V	VI	VII	VIII	IX	X	Išskirtinai dekoratyvios dalys:
Česnakai									
Sinavadas									Žiedai, lapai
Tiarelė									Žiedai, lapai
Rasakila									Lapai, žiedai
Rūgtis									Žiedai, lapai
Čiobreliai									Žiedai, lapai, kiliminis augalas
Astrancija									Žiedai, lapai
Guboja									Žiedai, augalo struktūra
Snaputis stambiašaknis									Lapai, žiedai
Ežiuolės									Žiedai, lapai
Snaputis									Žiedai, lapai
Česnakai									Žiedai
Šalavijas									Žiedai
Katžolė									Žiedai, lapai
Astilbės									Žiedai, lapai
Kraujažolė									Žiedai, lapai
Buožainė									Žiedai, augalo struktūra
Saulainė									Žiedai, lapai
Kraujalakės									Žiedai, lapai, augalo struktūra
Flioksas									Žiedai, lapai
Viendienės									Žiedai, lapai
Mėlesas									Žiedai, lapai, augalo struktūra
Veronikūnas									Žiedai, lapai
Kemerai									Žiedai, lapai
Šilokas kaukazinis									Žiedai, lapai, kiliminis augalas
Šilokai									Žiedai, lapai
Juka									Žiedai, lapai
Melsvės									Lapai, žiedai
Astrai									Žiedai, lapai
Plukė									Žiedai, lapai
Blakėžudė									Žiedai, lapai
Smilginiai augalai, paparčiai									Lapai, žiedai

*Augalų žydėjimo pradžia, trukmė ir pabaiga labai priklauso nuo oro sąlygų ir tinkamos priežiūros;

7. ŽELDINIŲ ZONŲ ĮRENGIMAS

7.1. GĖLYNŲ ZONŲ PARUOŠIMAS

Tose vietose, kur augalų zona ribojasi su veja ar susikerta skirtingos dangos, ji turi būti atskirta vejos plastborčiu arba metaliniu borteliu. Įrengiant augalų zoną, pirmasis žingsnis turėtų būti zonų susižymėjimas. Patogiausia tai daryti su smeigėmis ir virvutėmis. Taip pažymėjus zonas, jei reikalinga galima nusikasti veją gėlynų zonose, nukasamas viršutinis vejos sluoksnis apie 4 - 7 cm (priklausomai nuo to ar bus klojama geotekstilė ar ne, nes nuo to priklauso mulčo ar akmenėlių sluoksnis), gėlynų kraštai tvarkingai (90 ° kampu) nukasami pagal pasirinkto borto tipą ir aukštį.

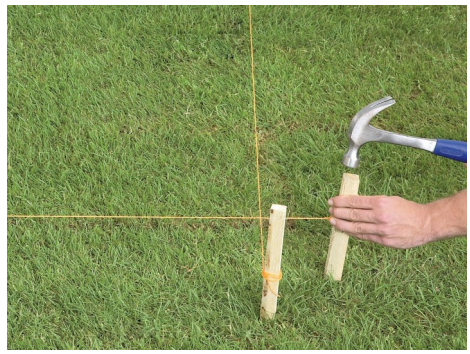

Kai viso gėlyno plotas nukastas, sutvarkyti kraštai, tada galima dėti bortelį. Plastbortį tvirtinti reikėtų specialiomis smeigėmis arba statybinėmis vinimis (200 mm ilgio), metalinį bortelį montuoti pagal gamintojo nurodymus. Atliekant tvirtinimo darbus svarbu pasitikrinti ar tose vietose, kur bus smeigiama smeigė ar metalinis bortelis, nėra elektros laidų ar laistymo sistemos vamzdyno.







Svarbu atkreipti dėmesį į gėlyno gruntą. Jei gėlyne gruntas sunkus, reikėtų jį perkasti ir įterpti lengvesnės bei derlingesnės žemės. Atlikus šiuos darbus, pasirinktinai galima tiesti arba netiesti geotekstilės plėvelę. Geotekstilė dažniausiai tiesiama norint išvengti dažno ravėjimo ir nepageidaujamų piktžolių, tačiau ji nesudaro palankios terpės augalams ir neapsaugo 100 proc. nuo piktžolių, ravėti vistiek reikės. Užtiesus plėvelę galima naudoti mažiau mulčo. Netiesiant plėvelės mulčo reikėtų apie 5 – 7 cm storio, taip sukuriama palankesnė terpė augalams augti, išlaikoma drėgmė, užpylus tinkamą sluoksnį mulčo, piktžolių plitimas taip pat pristabdomas, bet neišnaikinamas, ravėti taip pat reikės. Tiek vienu tiek kitu atveju, vėjas nešioja daug augalų sėklų, kurios patekusios ant mulčo sudygsta, tačiau jas lengva pašalinti. Jei augalų zonos nemulčiuojamos, o dengiamos akmenėliais, geotekstilė visada tiesiama, nes jos netiesiant akmenėliai labai greitai susimaišo su dirvožemiu, išsitepa ir iš jų sunkiau ravėti piktžoles.

Ištiesus plėvelę, pritvirtinus su specialiomis smeigėmis arba statybinėmis vinimis, galima dėliotis visus augalus, juos išsidėliojus bus aiškiau ar augalų užtenka, jei neužtenka, galima paretinti (išdėlioti didesniais atstumais, įvertinant tai, kad augalai laikui bėgant didėja ir plečiasi) arba nusipirkti trūkstamą kiekį.

Išdėliojus augalus plėvelėje, būsimoje augalo vietoje, pjaunama x forma, plėvelė toje vietoje atverčiama, grunte iškasama duobė ir pasodinamas augalas, plėvelė gražiai atverčiama atgal, jei reikia šiek tiek prilenkiama. Augalas sodinamas 2 – 3 centimetrais aukščiau, kad jo neužmulčiuotume visiškai. Jei gėlynų zonose yra numatytas didelių medžių sodinimas, jį reikėtų atlikti prieš tiesiant plėvelę. Jei plėvelė netiesiama, augalai sudėliojami ir sodinami tokiu pačiu principu tik be plėvelės. Pasodinti augalai gausiai palaistomi.

7.2. GĖLYNŲ MULČIAVIMAS NATŪRALIU PUŠIES ŽIEVĖS MULČU

Augalų, vaiskrūmių zonos turėtų būti užpildytos natūraliu pušies žievės mulču. Jo storas sluoksnis neleidžia plisti piktžolėms, sulaiko drėgmę ir sukuria palankesnę terpę daugiamečiams augalams augti ir plisti. Pasirinktinai mulčas gali būti nuo 5 – 15 mm frakcijos iki 20 – 70 mm. Svarbiausia užtikrinti pakankamą kiekį mulčo, rekomenduojama užpilti 5 – 7 cm storio sluoksnį.

Kadangi pušų žievė yra natūralus mulčas, veikiant aplinkos poveikiams jis yra, traukiasi, todėl rekomenduojama kasmet atnaujinti jo viršutinį sluoksnį užpilant naujo (apie 2 cm).

Sodo augalus rekomenduojama mulčiuoti stambesniu mulču, gėlynų zonas – smulkesniu. Abejais atvejais, apatiniam sluoksniui (1 – 4 cm), galima naudoti natūralų įvairios frakcijos pušies mulčą (nevalytą), kuris yra pigesnis (5 – 30 mm), o viršutinį sluoksnį užpilti dekoratyvesniu pasirinktu mulču.



20 – 70 mm frakcijos pušies žievės mulčas



5- 15 mm frakcijos pušies žievės mulčas



5 – 30 mm frakcijos pušies žievės mulčas (nevalytas)

7.3. ŽYDINČIŲ PIEVŲ ĮRENGIMAS IR PRIEŽIŪRA

Įrengimas. Žydinčias pievas galima įrengti dviem būdais: pasėti naujai paruoštoje augavietėje (sėti kartu su veja, pasižymėjus žydinčios pievos zonas); įvairiais būdais (pjaunant, papildomai įsėjant ar tręšiant) koreguoti esamą žolyną. Kiekvienu atveju pagal konkrečios augavietės sąlygas ir norimą pievutės aukštį parenkama skirtinga žydinčios vejos žolių ir gėlių mišinio sudėtis.

Priežiūra. Tokios pievutės priežiūra nėra sudėtinga: pirmą kartą pjaunama sezonui įpusėjus, kai peržydi dauguma vienmečių gėlių ir ima ruduoti varpinės žolės, antrą kartą – antrąją spalio dekadą. Aukštai žolei reikės dalgio. Jei pieva didelė, verta įsigyti motorinį dalgį (trimerį). Pieva gali būti pjaunama ir tik vieną kartą per sezoną (tai priklauso nuo pasodinto gėlių mišinio). Svarbu pasirinkti tinkamą pjovimo laiką kai gėlių sėklos jau yra subrendę ir išbyrėję. Žolių pievos tręšti nereikia. Dėl maisto medžiagų pertekliaus gali imti želti žolė ir stelbti laukinę augaliją. Vienmetės žydinčios žolės dažniausiai pasisėja pačios. Be to, paukščiai ar vėjas atneša kitų rūšių sėklų. Taigi kartą pasėjus žolių mišinį galima tikėtis, kad ilgainiui pievelė taps spalvingesnė ir puoši vis įvairesniais augalais. Tolesniais pievos gyvavimo metais stebima, kiek gėlių pasisėjo – sudygo. Jei norima daugiau gėlių, atsėjama. Žydinti pieva bijo mindžiojimo, todėl vaikščioti reikėtų tik siaurais takeliais. Atsitiesti įstengia tik nedidelė dalis numintų aukštų augalų stiebų.

Vejinių žolių mišinys ‘Polska Laczka’

Mišinį sudaro apie 20 skirtingų vienmečių ir daugiamečių laukinių gėlių, kurių kiekviena skiriasi spalva ir žydėjimo laiku bei auga kartu su lėtai augančiomis žolėmis. Sukuriamas dekoratyvinės lauko pievelės vaizdas. Tinkamiausias laikas sėti - pavasaris arba ankstyvas ruduo. Sėklos norma: 1 kg / 35 m². **SUDĖTIS:** 40% - daugiametės svidrės, 45% - raudonieji eraičinai šakniastiebiniai, 10% - šiurkštieji eraičinai, 5% - paprastosios smilgos, gėlių sėklos 5%: Paprastoji kraujažolė, Vasarinis adonis, Uodegotasis burnotis, Daugiametė saulutė, Rugiagėlė, Pakrūminė bajorė, Paprastoji trūkažolė, Darželinis gludas, Dvispalvis raženis, Darželinis raguolis, Grakščioji guboja, Paprastoji jonažolė, Stambiažiedis linas, Sėjamasis linas, Pajūrinė lobuliarija, Paprastasis garždenis, Hartvego lubinas, Daugiametis lubinas, Paprastoji raudoklė, Vaistinė ramunė, Dviragė leukonija, Alpinė neužmirštuolė, Darželinė juodgrūdė, Dvimetė nakviša, Aguona birulė, Bitinė facelija, Siauralapis gyslotis, Mėlynasis palemonas, Miškinė sidabražolė, Kvapioji rezeta, Valgomoji rūgštynė, Naktižiedė, Purpurinis dobilas, Tūbė, Dirvinė našlaitė, Trispalvė našlaitė.



7.4. TAKŲ, AIKŠTELIŲ, KITŲ DANGŲ BEI ŽELDINIŲ ZONŲ ĮRENGIMUI REIKALINGŲ MEDŽIAGŲ ŽINIARAŠTIS

Žymuo	Pavadinimas	Kiekis
1	Visoje teritorijoje naujai projektuojami ir rekonstruojami takai bei aikštelės. Visos esamos dangos keičiamos naujomis, išlaikant tą patį takų išsidėstymą ir papildomai sukuriant naujas poilsio aikšteles bei takus (pašalinamos šalia pagrindinio tako esančios aikštelės ir šalutinio tako kraštas (naikinami elementai pavaizduoti brėžiniuose)). Takams ir aikštelėms parenkamos trys skirtingos trinkelių dangos, norint išryškinti jų paskirtį bei erdves. Bendras trinkelių danga dengiamas plotas:	**11 718,0 m²**
	1.1. Pagrindinis parko takas (1404,0 m²) ir visos aikštelės. Trinkelės Hansa 8 Mega, moon antracite spalvos. betonomozaika.lt	5348,0 m²
	1.2. Susisiekimo takai (pagrindiniai ir šalutiniai). Trinkelės Prizma 10B, spalva natūrali.betonomozaika.lt	3701,0 m²
	1.3. Takas teritorijos perimetru. Trinkelės Prizma 10B, spalva natūrali. betonomozaika.lt	2526,0 m²
	1.4. Papildomos trinkelių zonos šalia centrinių rūmų (trinkelės pritaikomos prie jau esamų trinkelių tipo)	143,0 m²
2	Projektuojami smulkios frakcijos dolomitinės skaldos ir atsijų (fr. 0-4 mm) dangos takai centrinėje parko dalyje.	**300,0 m²**
3	Perimetru projektuojamame take numatytas medinių lentų takas – tiltelis. Rekomenduojama konstrukcijos medžiaga: ąžuolinės lentos (5 cm storio ir 25 cm ploičio). Šalia gali būti montuojamas tos pačios medžiagos neaukštas turėklas (iki 30 – 40 cm), kad esančioje augalų zonoje nebūtų vaikščiojama.	**37,0 m²**
4	Projektuojamos daugiamečių augalų zonos (šienaujamų, kultūrinių javų ir žydinčių pievelių plotai neįskaičiuojami). Atsižvelgiant į augalų augimo sąlygas, augalų zonose turi būti užtikrintas jiems tinkamas gruntas, visa tai įvertina ir užtikrina projekto dalies vykdytojas, ir jei reikia pagerina grunto kokybę reikiamose vietose.	**5558,0 m²**
	4.1. Natūralia pušies žieve mulčiuojami daugiamečių augalų plotai. Naudojamas pušies žievės mulčas fr. 5-15 mm (mulčo sluoksnis ne mažiau 7 cm.).	5080,0 m²
	4.2. Skalda dengiami daugiamečių augalų plotai. Naudojama granito arba bazalto skalda, pilkos spalvos, fr. 30-50-80 mm. Prieš sodinant augalus ir užpilant plotus skalda, zonose patiesiama speciali geotekstilė (apsauganti skaldą nuo susimaišymo su gruntu).	174,0 m²
	4.3. Smėliu dengiami daugiamečių augalų plotai. Zona dengiama 7-10 cm sluoksniu, sukuriant sauso tipo augalų zoną. Naudojamas gamtinis arba sijotas smėlis fr. 0- 4 mm.	304,0 m²
5	Projektuojama petankės žaidimo aikštelė. Aikštelė rekomenduojama įsirengti vadovaujantis Lietuvos petankės asociacijos rekomendacijomis (atsižvelgti į aikštelės bortavimą, dangas ir jų sluoksnius, nuolydžius), rekomenduojama danga dolomitinių/granitinių atsijų mišinys (derantis prie šalia projektuojamos augalų zonos dengiamos skalda).	**88,0 m²**

Žymuo	Pavadinimas	Kiekis
6	Ekspozicinės demonstracinės skirtingu laiku pjaunamos augalų zonos - pievelės. Zonos nuo įprastos vejos atskiriamos formuojant griovelius ir yra įdirbamos – paruošiamos sėjai. Sėklai naudojamas lietuviškų žydinčių pievų mišinys. Kartą per sezoną pjaunamoje pievelėje rekomenduojama, kad būtų įsėta papildomai vienmečių augalų (kosmėjos, rugiagėlės, astrai ir pan. (augalai kurie lengvai sėjasi)).	**494,0 m²**
	6.1. Vieną kartą per sezoną pjaunama pievelė	124,0 m²
	6.2. Du kartus per sezoną pjaunama pievelė	209,0 m²
	6.3. Kartą per mėnesį pjaunama pievelė	161,0 m²
7	Projektuojamos žydinčios pievelės. Zonos nuo įprastos vejos atskiriamos formuojant griovelius ir yra įdirbamos, išpurenami paviršiai – paruošiami sėjai. Sėjamas daugiamečių, vienmečių žydinčių gėlių ir dekoratyvinių smilginių augalų mišinys (papildomai rekomenduojama, kad būtų įsėta kosmėjų, rugiagėlių, astrų ir pan. (augalų kurie lengvai sėjasi)). Pievelės šienaujamos kartą per sezoną, pagal žydinčių pievų pjovimo ir priežiūos rekomendacijas, pateiktas projekto apraše.	**1660,0 m²**
8	Projektuojami įvairių kultūrų javų ekspoziciniai laukeliai, kur agrarinėmis technologijomis įdirbus žemę sėjami pasirinkto tipo varpiniai ir/arba ankštiniai javai. Kiekvienais metais gali būti pasirenkamos skirtingos javų rūšys, taip pat kiekvienas atskiras laukelis, gali būti užsėjamas skirtingomis kultūromis. Laukeliai nuo vejos atribojami formuojant griovelius.	**741,0 m²**
9	Edukacinėje vaikų erdvėje projektuojami įdirbami ir užsėjami įvairių javų, daržovių, uogų ir pan. laukeliai, skirti vaikams patiems sėti, auginti, prižiūrėti, skinti ir ragauti derlių. Taip pat numatyta vieta labirintui iš pasirinktų augalų, kuris kasmet gali keistis. Nurodyti laukeliai kasmet paruošiami iš naujo.	**417,0 m²**
10	Edukacinėje vaikų erdvėje projektuojama zona skirta smėlio žaidimams. Zonai reikalingas specialus paruošimas: nukasamas iki 20 cm grunto sluoknis tiesiama plėvelė apačioje, ir pilamas reikalingas sluoksnis smėlio, taip pat smėlis nuo kitų dangų atskiriamas specialiu borteliu.	**15,0 m²**
11	Naujai sėjami vejos plotai. Pateikiamas naujai sėjamos vejos plotas, brėžiniuose nurodytose zonose (pažymėta šviesiai žalia spalva).	**1061,0 m²**
12	Esamos vejos rekonstrukcija (reikalingus rekonstruoti vejos plotus visoje parko teritorijoje įvertina ir tikslina projekto dalies vykdytojas).	**49 122,7 m²**
13	Teritorijoje esami želdynai (medžių ir krūmų grupės) sutvarkomi (genima, valoma, šalinami silpni ir sergantys, standartų neatitinkantys augalai), kur pažymėta- pašalinami. Nurodytas šalinamų krūmynų plotas.	**570,0 m²**
13	Metalinis bortelis augalų zonų atskyrimui nuo vejos, smėlio, atsijų ar kitokių birių dangų (5-7 mm storio).	**1355,0 m**
15	Medinis bortelis (rąstelis maždaug 10 cm x 10 cm), projektuojamas vaikų edukacinėje erdvėje. Naudojamas įdirbamų lysvių atskyrimui nuo kitų birių dangų (mulčo, smėlio).	**118,0 m**
16	Natūrali (rūgšti) durpė, pH 3,5–4,5, (pakuotė 250l). Rododendrams po 3 pakuotes augalui.	**345 vnt.**

Žymuo	Pavadinimas	Kiekis
17	Neutrali durpė, pH 5,5–6,5 (pakuotė 250l), hotenzijoms po pusę pakuotės augalui.	68 vnt.
18	Atraminiai kuolai reikalingi medžiams, Ø 5-7 cm, h~200 cm. Kuolai gali būti nuimami praėjus 2- 3 metams po augalų pasodinimo (jei augalas gerai jaučiasi ir atrodo).*apskaičiuotas kuolų kiekis gali keistis priklausomai nuo augalų dydžių ir būklės	776 vnt.
19	Akcentiniai akmenys, kurių skersmuo apie 30 – 80 cm (keli gali būti ir didesni) šie akmenys turi būti 'pasodinti' į gruntą. Visi akmenys turi derėti tarpusavyje savo spalvomis ir formomis. Kiekis gali keistis pagal poreikius ir parinktų akmenų dydžius.	500 vnt.
20	Projektuojamas šarvas po dangomis, PVC Ø110 mm vamzdis.	528,0 m
21	Vandens hidrantas (iki hidrantų (ir vandens kolonėlių) atvedamas vamzdynas su pastoviu vandens slėgiu, naudojama savaime nusidrenuojanti sistema (kad vanduo žiemos metu neužšaltų vamzdynuose).	17 vnt.
22	Atraminės sienelės (trikampiams). Projektuojamos atraminės sienelės iš corten plieno (5-7mm storio), kurių pagalba iš grunto suformuojamos nelygaus reljefo pievelės. Elementų įrengimo principus ir konstruktyvą apsprendžia projekto dalies vykdytojas.	96,0 m

Pastaba:

- Apskaičiuoti ir nurodyti kiekiai, dangų medžiagiškumai projekto įgyvendinimo metu gali keistis įvertinant esamą situaciją, atlikus tikslius matavimus sklype, bet nenukrypstant nuo projekto koncepcijos;
- Rekomenduojamų medžiagų, dangų pavyzdžiai pateikiami brėžiniuose.

7.5. MAŽOSIOS ARCHITEKTŪROS ELEMENTŲ ŽINIARAŠTIS

Žymuo	Pavadinimas/tipas	Pastabos	Kiekis, vnt.
	Suoliukų, sūpynių ir stalų žiniaraštis		
S1	Pakabinamos šviečiančios sūpynės	Elementas gaminamas pagal individualų užsakymą, jei nerandamas tiesioginis tiekėjas. Elemento detalizacijos schema pateikta projekto prieduose.	6
S2	Lauko fotelis STC 257	Matmenys 700 x 725 x 710(H) mm.Spalva RAL 6027. Elemento pavyzdys pateiktas projekto prieduose. www.mmcite.it	45
S3	Betoninis suoliukas	Elementas gaminamas pagal individualų užsakymą. Matmenys 600 x 600 x 500(h) mm. Elemento detalizacijos schema pateikta projekto prieduose.	21
S4	Betoninis suoliukas	Elementas gaminamas pagal individualų užsakymą. Matmenys 600 x 1000 x 500(h) mm. Elemento detalizacijos schema pateikta projekto prieduose.	17
S5	Betoninis suoliukas	Elementas gaminamas pagal individualų užsakymą. Matmenys 600 x 1800 x 500(h) mm. Elemento detalizacijos schema pateikta projekto prieduose.	10
S6	Medžio masyvo suolas	Elementas gaminamas pagal individualų užsakymą. Matmenys 350 x 1500 x 450(h) mm. Rekomenduojama medžiaga - ąžuolas. Elemento detalizacijos schema pateikta projekto prieduose.	3
S7	Suoliukas SAT 110	Matmenys 695 x 1500 x 1500(h) mm. Elemento detalizacijos schema pateikta projekto prieduose. www.mmcite.it.	6
S8	Gultas RVA 250	Matmenys: 600 x 1655 x 930(h) mm. Spalva RAL 3017. Elemento detalizacijos schema pateikta projekto prieduose. www.mmcite.com	20
S9	Suoliukas NORMAN	Matmenys: Ø1200 x 470(h) mm. Spalva RAL 7035. Elemento detalizacijos schema pateikta projekto prieduose. www.metalco.it	22
S10	Suoliukas STONE M	Matmenys: 1570 x 470(h) mm. Spalva RAL 6027. Elemento detalizacijos schema pateikta projekto prieduose. www.metalco.it	12
S11	Suoliukas STONE S	Matmenys: 1100 x 395(h) mm. Spalva RAL 7043. Elemento detalizacijos schema pateikta projekto prieduose. www.metalco.it	9
S12	Suoliukas LOW 460	Matmenys 2020 x 1810 x 765(H) mm. Spalva RAL 3017. Elemento pavyzdys pateiktas projekto prieduose. www.mmcite.it	1
S13	Suoliukas LOB 480	Matmenys 2645 x 1850 x 765(H) mm. Spalva RAL 3017. Elemento pavyzdys pateiktas projekto prieduose. www.mmcite.it	2

Žymuo	Pavadinimas/tipas	Pastabos	Kiekis, vnt.
S14	Sūpynės	Matmenys 3170 x 1363 x 2330(h)mm. Konstrukcijos spalva RAL 3017. Elementas gaminamas pagal individualų užsakymą, jei nerandamas tiesioginis jo tiekėjas. Elemento detalizacijos schema pateikta projekto prieduose.	2
S15	Staliukas LAG 910	Matmenys Ø850 x 750(H) mm. Elemento pavyzdys pateiktas projekto prieduose. www.mmcite.it	12
S16	Suoliukas LVS 20	Matmenys 1810 x 500 x 450(H) mm. Spalva RAL 6027. Elemento pavyzdys pateiktas projekto prieduose, reikalingus papildomus elementus suoliukų įrengimui parenka ir pateikia pardavėjas. www.mmcite.it	8
S17	Suoliukas LVS 22	Lenktas suoliukas, matmenys 1800 x 500 x 450(H) mm. Spalva RAL 6027. Elemento pavyzdys pateiktas projekto prieduose, reikalingus papildomus elementus suoliukų įrengimui parenka ir pateikia pardavėjas. www.mmcite.it	8
S18	Suoliukas LVS 21	Lenktas suoliukas, matmenys 1950 x 500 x 450(H) mm. Spalva RAL 6027. Elemento pavyzdys pateiktas projekto prieduose, reikalingus papildomus elementus suoliukų įrengimui parenka ir pateikia pardavėjas. www.mmcite.it	5
S19	Staliukas su šachmatų lenta TCH 415	Matmenys 640 x 660 x 700(H) mm. Elemento pavyzdys pateiktas projekto prieduose. www.mmcite.it	3
S20	Aukšta kėdė LBS 185	Matmenys: Ø300 x 740(h) mm. Spalva RAL 6027. Elemento detalizacijos schema pateikta projekto prieduose. www.mmcite.it	18
S21	Aukštas stalas LBS 955	Matmenys: Ø300 x 740(h) mm. Spalva RAL 6027. Elemento detalizacijos schema pateikta projekto prieduose. www.mmcite.it	6
S22	Suoliukų su stalu komplektas RTS 150	Matmenys 1200 x 1380 x 780(H) mm. Elemento pavyzdys pateiktas projekto prieduose. www.mmcite.it	7
S23	Suoliukų su stalu komplektas RTS 151	Matmenys 1800 x 1380 x 780(H) mm. Elemento pavyzdys pateiktas projekto prieduose. www.mmcite.it	3
	Kitų mažosios architektūros elementų žiniaraštis		
A1	Batutas HEXO 4A	Matmenys 4417 x 4250mm. Elemento pavyzdys pateiktas projekto prieduose. inter-play.eu	1
A2	Futbolo stalas	Betoninis stalo futbolo stalas 530 iš darom.lt.	3
A3	Teniso stalas	Betoninis stalo teniso stalas 528 iš darom.lt. Matmenys 2740 x 1520 x 760(h) mm.	3
A4	Avilys	Individualus užsakymas. Matmenys parenkami individualiai pagal reikalvimus.	3
A5	Hamakas pastatomas	Elementas gaminamas pagal individualų užsakymą. Matmenys 3244 x 893 x 1450(h) mm. Elemento	5

Žymuo	Pavadinimas/tipas	Pastabos	Kiekis, vnt.
		detalizacijos schema pateikta projekto prieduose.	
A6	Informacinis stendas LEGGIO	‘Legio’ stendas. Spalva RAL 7012. 700 x 370 x 1300(h) mm arba gaminamas pagal individualų užsakymą (ilgesnis 1200 mm ilgio). Elemento detalizacijos schema pateikta projekto prieduose. www.metalco.it	3
A7	Lauko kino ir lauko klasės zona	Reikalingas lauko ekranas ant atraminės sienelės ir lauko sąlygomis pritaikytas projektorius. Ant tos pačios sienos tvirtinama (arba kitaip montuojama) lauko klasės lenta paskaitoms lauke vykdyti.	1
A8	Pakelta lysvė	Elementas gaminamas pagal individualų užsakymą. Matmenys: 1200 x 800 x 300(h) mm. Elemento detalizacijos schema pateikta projekto prieduose.	21
	Įrenginiai edukacinėje erdvėje:		
A9	Rezonansiniai vamzdžiai RB1345	Matmenys: 370 x 220 x 900(h) mm. vinci – play. com	2 (1 komplektas)
A10	Žaidimas – virtuvėlė RB 1330	1950 x 750 x 1900(h) mm. Amžius 1+ m. vinci – play. com	1
A11	Piešimo lenta RB 1341	Matmenys: 1550 x 250 x 1500(h) mm. Amžius 1-8 m. Amžius 1+ m. vinci – play. com	1
A12	Rąstų takelis RB 1269	Matmenys: 2000 x 600x 300(h) mm. Amžius 2+ m. vinci – play. com	3
A13	Rąstų karstynių komplektas RB 1261	Matmenys: 150 x 600 x 1950(h) mm. Amžius 3+ m. vinci – play. com	2
A14	Rąstų karstynių komplektas RB 1262	Matmenys: 2060 x 1160 x 2380(h) mm. Amžius 5+ m. vinci – play. com	2
A15	Smėlio mašinėlė SOLO 0811	Matmenys: 1250 x 350 x 700(h) mm. Amžius 2-12 m. vinci – play. com	1
A16	Teleskopas RB 1346	Matmenys: 450 x 350 x 1100(h) mm. Amžius 1-8 m. vinci – play. com	1
A17	Skulptūros	Įvairios skulptūros, meninės instaliacijos (edukacinėje erdvėje susijusios su gyvūnų ar augalų temomis). Brėžiniuose pažymėtos skulptūrų vietos preliminarios ir derinamos projekto įgyvendinimo metu pagal kompozicinius principus, pritaikius tinkiamiausias vietas.	12
A18	Užrašas AKADEMIJA (šviečiantis)	Individualus raidžių užsakymas iš metalco.it arba kito gamintojo. Raidžių spalva – balta. Šviesos spalva - šilta balta. Raidžių aukštis 900 mm, plotis 250 mm.	9
A19	Vandens kolonėle FUENTE DOG	Matmenys: 1000 x 146 x 990(h) mm. Spalva RAL 7016. Elemento detalizacijos schema pateikta projekto prieduose. metalco.it. Naudojama savaime nusidrenuojanti vandens vamzynų sistema (kad vanduo žiemos metu neužšaltų).	8

Žymuo	Pavadinimas/tipas	Pastabos	Kiekis, vnt.
A20	Lauko galerijos stendai BACH	Matmenys: 846 x 100 x 1980(h) mm. Spalva RAL 7016. metalco.it. Galima pasirinkti ir kitokio tipo stendus (stacionarius arba kilnojamus).	9
A21	Skulptūros esamos	Perkeliamos esamos skulptūros nurodytos brėžiniuose.	5
A22	Pakabinamos sūpynės	Individualus užsakymas. Rekomenduojama tokio tipo kaip pateikta vizualizacijose.	15
A23	Atitvarai aikštelėje Elias SE 301	Matmenys: 150 x 150 x 1000(h) mm. Spalva RAL7016. www.mmcite.com	9

Pastabos:
- Parinkti gaminiai sertifikuoti ir atitinka LST EN standartus ir higienos normos reikalavimus;
- mmcite.com, metalico.it atstovai Lietuvoje – UAB 'Naujieji ženklai' (darom.lt);
- vinciplay.com atstovai Lietuvoje – UAB 'Metausa' (powersport.lt), UAB 'Deliuksta' (deliuksta.lt), UAB 'Traida' (miestui.lt), UAB 'Daineka' (kodelciukas.lt);
- Parinkti elementai ir kiekiai nėra galutiniai, ir gali keistis pagal užsakovų poreikius, nenukrypstant nuo projektuojamos koncepcijos vizijos;
- Jei brėžiniuose nenurodyta kitaip, suoliukai, stalai, ir pan. S1 - S23 išdėstomi taip kaip nurodyta brėžiniuose, išlaikant projekto viziją, bet kartu ir atsižvelgiant į kompozicinius principus ir patogų elementų eksploatavimą.

7.6. PAGAL UŽSAKYMĄ GAMINAMŲ MAŽOSIOS ARCHITEKTŪROS ELEMENTŲ IR STATINIŲ ŽINIARAŠTIS

Žymuo	Pavadinimas/tipas	Pastabos	Kiekis, vnt.
B1	Betoninis atskyrimas I	Elementas gaminamas pagal individualų užsakymą. Matmenys: 8302 x 3414 x 500(h) mm. Detalizacijos schema pateikta projekto prieduose.	5
B2	Betoninis atskyrimas II	Elementas gaminamas pagal individualų užsakymą. Matmenys: 9266 x 3414 x 500 (h) mm. Detalizacijos schema pateikta projekto prieduose.	5
B3	Pergolė su stogeliu	Elementas gaminamas pagal individualų užsakymą. Matmenys: 4500 x 3500 x 2550 (h) mm. Konstruktyvo spalva RAL 7016, rekomenduojama medžiaga – pasirinkto tipo metalas. Stogo konstrukcija projektuojama su žaliuzine sistema, apsaugančia nuo saulės ir lietaus. Elemento detalizacijos schema pateikta projekto prieduose.	9
B4	Pergolė atvira	Elementas gaminamas pagal individualų užsakymą. Matmenys: 4500 x 3500 x 2550 (h) mm. Konstruktyvo spalva RAL 7016, rekomenduojama medžiaga – pasirinkto tipo metalas. Detalizacijos schema pateikta projekto prieduose.	4
B5	Vabalų namelis	Projektuojamas elementas gaminamas pagal individualų užsakymą. Matmenys: 2400 x 300 x 2300(h) mm. Detalizacijos schema pateikta projekto prieduose.	1
B6	Turėklas priešais vabalų namelį	Elementas gaminamas pagal individualų užsakymą. Preliminarūs matmenys: 2500 x 200 x 1200(h) mm. Medžiaga – pasirinkto tipo mediena.	1
B7	Vandens elementas I	Elementas gaminamas pagal individualų užsakymą. Detalizacijos schema pateikta projekto prieduose, elemento įrengimo principą, medžiagiškumus ir konstruktyvą apsprendžia projekto dalies vykdytojas.	1
B8	Vandens elementas II	Elementas gaminamas pagal individualų užsakymą. Detalizacijos schema pateikta projekto prieduose, elemento įrengimo principus, medžiagiškumus ir konstruktyvą apsprendžia projekto dalies vykdytojas.	1
B9	Pergolė B11 be baldų tik su sienele	Užsakymas pas tiekėjus, nes reikalingos esamo elemento korekcijos arba elementas gaminamas individualiai pagal pateiktus brėžinius. Matmenys: 2200 x 2200 x 2273(h) mm. Spalva RAL 6027. Konstrukcija su 'žaliu stogu'. www.mmcite.com.	2
B10	Pergolė B11 be baldų ir be sienelių	Užsakymas pas tiekėjus, nes reikalingos esamo elemento korekcijos arba elementas gaminamas individualiai pagal pateiktus brėžinius. Matmenys: 2200 x 2200 x 2273(h) mm. Spalva RAL 6027. Konstrukcija su 'žaliu stogu'. www.mmcite.com.	1
B11	Pergolė – pavėsinė su baldais CUB 102	Matmenys: 2200 x 2200 x 2273(h) mm. Spalva RAL 6027. Konstrukcija su 'žaliu stogu'. Detalizacijos schema pateikta projekto prieduose. www.mmcite.com	4

Žymuo	Pavadinimas/tipas	Pastabos	Kiekis, vnt.
B12	Pergolės elementas takui I	Projektuojamas elementas gaminamas pagal individualų užsakymą. Matmenys: 1600 x 100 x 2500(h) mm. Spalva RAL 7016. Elementas su integruota apšvietimo detale. Detalizacijos schema pateikta projekto prieduose. Pergolės išdėstomos 1,0 m atstumais tarp elementų centrų.	40
B13	Pergolės elementas takui II	Projektuojamas elementas gaminamas pagal individualų užsakymą. Matmenys: 5900 x 100 x 2500(h) mm. Spalva RAL 7016. Elementas su integruota apšvietimo detale. Detalizacijos schema pateikta projekto prieduose. Pergolės išdėstomos 1,0 m atstumais tarp elementų centrų.	15
B14	Informacinis – skelbimų stendas	Projektuojamas elementas gaminamas pagal individualų užsakymą. Matmenys: 4100 x 1600 x 2500(h) mm. Spalva RAL 7016. Elementas su integruota apšvietimo detale. Detalizacijos schema pateikta projekto prieduose.	1
B15	Pergolė lauko klasei/ kinui su stogeliu	Projektuojamas elementas gaminamas pagal individualų užsakymą. Matmenys: 8200 x 1600 x 3000(h) mm. Spalva RAL 7016. Elementas su integruota apšvietimo detale ir žaliuzine stogo sistema. Detalizacijos schema pateikta projekto prieduose.	1
B16	Autobusų stotelė AE310a-ZS	Matmenys: 4200 x 1855 x 2580(h) mm. Spalva RAL 7016. Konstrukcija su 'žaliu stogu'. Detalizacijos schema pateikta projekto prieduose. www.mmcite.com	1
B17	Dviračių saugykla su stogine EDG370-02	Matmenys: 3900 x 5150 x 2530(h) mm. Spalva RAL 7016. Konstrukcija su 'žaliu stogu'. Detalizacijos schema pateikta projekto prieduose. www.mmcite.com	1
B18	Pergolė edukacinėje erdvėje	Projektuojamas elementas gaminamas pagal individualų užsakymą. Matmenys: 2500 x 150 x 2500(h) mm. Spalva RAL 7016. Detalizacijos schema pateikta projekto prieduose.	7
B19	Stoginė edukacinei erdvei	Matmenys: 3080x 3080 x 2685(h) mm. Stoginė projektuojama su saulės moduliais, apšvietimu ir lauko kištukiniais lizdais (arba USB įkrovimo stotele). Detalizacijos schema pateikta projekto prieduose. www.mmcite.com	5
B20	Šiltnamis Ringo	Matmenys: Ø4640 mm x 3090(h) mm. Detalizacijos schema pateikta projekto prieduose. gardenis.lt.	2
B21	Vabalų namelis edukacinėje erdvėje	Projektuojamas elementas gaminamas pagal individualų užsakymą. Dydis ir tipas pasirenkamas pagal poreikį (galimas ilgis apie 1,0-1,4 m, plotis 10 – 20 cm, aukštis apie 1,5 m), gaminamas pagal užsakymą. Detalizacijos schema pateikta atskirame brėžinyje.	1
B22	Renginių scena	Ilgis 14 600 x 8 300 x 4 450(h) mm. Medžiagiškumas – mediena. Bendras paviršiaus plotas 108,0 m². Detalizacijos schema pateikta atskirame brėžinyje.	1
B23	Turėklai	Montuojami metaliniai turėklai 90 cm aukščio, ant	52,0

Žymuo	Pavadinimas/tipas	Pastabos	Kiekis, vnt.
		projektuojamos kalno sustiprinimo atraminės sienos B24, centrinėje parko dalyje.	metrai
B24	Atraminė siena	Betoninė atraminė siena projektuojama centrinėje parko dalyje, numatyto kalno sutvirtinimui ir reikalingos sienos suformavimui. Didžiausias sienelės aukštis 3,05 m, bendras sienos ilgis 52,0 metrai. Sienos storį, ir visus konstrukcinius elementus, įrengimmo principą apsprendžia projekto dalies vykdytojas.	1
B25	Atraminė sienelė	Betoninė atraminė siena projektuojama centrinėje parko dalyje, numatyto kalnelio sutvirtinimui. Didžiausias sienelės aukštis 0,8 m, bendras sienos ilgis 49,0 metrai. Sienos storį (išlaikyti viziją, kad būtų patogu atsisėsti), ir visus konstrukcinius elementus, įrengimmo principą apsprendžia projekto dalies vykdytojas.	1

Pastaba:
-Pagal individualų užsakymą gaminamų elementų ir statinių detalizacijos schemos, pateikiamos atskiruose brėžiniuose.

8. APŠVIETIMO ELEMENTAI

Takams apšviesti projektuojami pastatomi 4,0 m aukščio šviestuvai WAY LP 4/1 iš elmarco.pl. Augalų zonose, šalia takų numatyti pastatomi šviestuvai FRYZJA LO 1,2 m ir 2,0 m aukščio, kurie palydi taku einančius parko lankytojus bei kartu ir išryškina augalų zonose esančias augalų kompozicijas.

Augalų lajai, lapijai, struktūrai išryškinti ir pabrėžti parinkti AGO GARDEN linijos prožektoriniai šviestuvai iš lombardo.it. Numatyta skirtingos galios ir šviesos srauto šviestuvai galintys apšviesti skirtingų dydžių medžius, taip pat kai kuriems šviestuvams numatytas specialus paaukštinimo elementas, kuris šviestuvą iškelia virš žolinių augalų, taip augalai neuždengia šviesos srauto.

Vejoje augantiems ir naujai projektuojamiems augalams apšviesti ir išryškinti naudojami į gruntą (vejį) įleidžiami šviestuvai CNC 150 S-M iš lombardo.it, kurie netrukdys vejos priežiūrai.

Šalia mažosios architektūros elementų, tokių kaip betoninės atraminės sienelės, betoniniai atskyrimo elementai, projektuojami linijiniai šviestuvai, RNC Slim 2020 iš lombardo.it išryškinantys šių elementų formas ir kartu palydintys lankytojus parko takais ir aikštelėmis.

Pagrindiniame take esančios pergolės, informacinis stendas taip pat numatyti su integruotais linijiniais šviestuvų elementais, kurie sukurs jaukų, modernų ir šviesų perėjimą per parką. Parke esančias stogines – pergoles (B3 ir B4) taip pat rekomenduojama apšviesti specialiomis sodo – parko girliandomis, kurios sujaukins erdves ir taps dar vienu parko akcentu.

Projekte taip pat numatytos vietos (taškai) kur bus reikalinga elektros energija lauko kištukiniams lizdams, girlianoms ar kitokiems elektrą naudojantiems įrenginiams. Automobilių stovėjimo aikštelėje projektuojamos trys vietos elektromobilų įkrovimui, todėl bus reikalingos įkrovimo stotelės AMPER MASTER 22 iš elmarco.pl.

8.1. ŠVIESTUVŲ TIPŲ IR PAPILDOMŲ SU ELEKTRA SUSIJUSIŲ ELEMENTŲ ŽINIARAŠTIS

Žymėjimas	Tipas	Kiekis, vnt.
P1	Pastatomas šviestuvas WAY LP 4/1. elmarco.pl	**56**
P2	Pastatomas šviestuvas FRYZJA LO 1,2 m. elmarco.pl	**79**
P3	Pastatomas šviestuvas FRYZJA LO 2,0 m. elmarco.pl	**54**
PR	Prožektorinis šviestuvas AGO GARDEN/AGO GARDEN POWER. lombardo.it	**64**
PRA	Prožektorinis šviestuvas AGO GARDEN/AGO GARDEN POWER su paaukštinimu. lombardo.it	**48**
PR1	Prožektorinis šviestuvas didesniems medžiams AGO PLUS GARDEN. lombardo.it	**16**
PRA1	Prožektorinis šviestuvas didesniems medžiams AGO PLUS GARDEN su paaukštinimu. lombardo.it	**4**
V	Įleidžiamas į veją šviestuvas CNC 150 S-M. lombardo.it	**69**
G	Linijinis šviestuvas RNC Slim 2020. lombardo.it	**51**
X	Automobilių įkrovimo stotelė AMPER MASTER 22. elmarco.pl	**3**
O	Pozicijos į kurias reikalinga atvesti elektros kabelį (bus reikalinga elementų apšvietimui bei lauko kištukinimas lizdams (tikslinama projekto vykdytojo)). Elektra bus reikalinga šiems elementams:	**33**
	Pagrindinio tako pergolės B12 ir B13	8
	Lauko kino klasė B15	3
	Informacinis stendas B14	1
	Scena B22	1
	Vandens elementams (siurbliams) B7 ir B8	2
	Pergolės B3 ir B4	8
	Pakabinamos šviečiančios sūpynės S1	1
	Pergolė- pavėsinė (bibliotekos zona) B11	4
	Knygų zona (bibliotekos zona) šalia elementų B9 ir B10	1
	Edukacinėje erdvėje (šiltnamiai ir paskaitų erdvė)	3
	Projektuojamas lauko kištukinių lizdų taškų kiekis (tikslų lizdų kiekį taškuose tikslina projekto užsakovas, įvertinęs jų poreikį).	**20**
-	Lauko girliandos (montuojamos ant pergolių B3, B4, galima papildomai pasirinkti ir kitas vietas, kurias norima apšviesti girliandomis)	13

Pastabos:

- lombardo.it ir elmarco.pl atstovai Lietuvoje- justlight.lt
- Projekto įgyvendinimo metu galima rinktis, bet kokį kokybiškų šviestuvų gamintoją, svarbu nenukrypti nuo suprojektuotos vizijos ir išlaikyti numatytus šviestuvų tipus (įleidžiamas, pastatomas, prožektorinis šviestuvai);
- Šviestuvų modelius ir parametrus tikslina projekto dalies vykdytojas, atsižvelgdamas į reikiamus apšviesti elementus;
- Šviestuvams ir kitiems elementams įrengti reikalingų papildomų medžiagų kiekiai nenurodyti, juos pateikia šios projekto dalies vykdytojas;

9. PROJEKTO PRIEDAI (II PROJEKTO DALIS)

9.1. MAŽOSIOS ARCHITEKTŪROS ELEMENTŲ DETALIZACIJOS SCHEMOS.

9.2. MEDŽIŲ IR KRŪMŲ IŠDĖSTYMO PLANAI:

9.2.1. Medžių ir krūmų išdėstymo planas - 1 dalis;
9.2.2. Medžių ir krūmų išdėstymo planas - 2 dalis;
9.2.3. Medžių ir krūmų išdėstymo planas - 3 dalis;
9.2.4. Medžių ir krūmų išdėstymo planai - 4,5 dalys;
9.2.5. Medžių ir krūmų išdėstymo planas - 6 dalis.

9.3. DAUGIAMEČIŲ GĖLIŲ IR SMILGINIŲ AUGALŲ IŠDĖSTYMO PLANAI:

9.3.1. Daugiamečių gėlių ir smilginių augalų išdėstymo planas - 1 dalis;
9.3.2. Daugiamečių gėlių ir smilginių augalų išdėstymo planas - 2 dalis;
9.3.3. Daugiamečių gėlių ir smilginių augalų išdėstymo planas - 3 dalis;
9.3.4. Daugiamečių gėlių ir smilginių augalų išdėstymo planai - 4,5 dalys;
9.3.5. Daugiamečių gėlių ir smilginių augalų išdėstymo planas - 6 dalis.

9.4. ŽELDINIŲ ZONŲ, DANGŲ IR MAŽOSIOS ARCHITEKTŪROS ELEMENTŲ IŠDĖSTYMO PLANAI SU MATMENIMIS:

9.4.1. Želdinių zonų, dangų ir mažosios architektūros elementų išdėstymo planas su matmenimis – 1 dalis;
9.4.2. Želdinių zonų, dangų ir mažosios architektūros elementų išdėstymo planas su matmenimis – 2 dalis;
9.4.3. Želdinių zonų, dangų ir mažosios architektūros elementų išdėstymo planas su matmenimis – 3 dalis;
9.4.4. Želdinių zonų, dangų ir mažosios architektūros elementų išdėstymo planas su matmenimis – 4 dalis;
9.4.5. Želdinių zonų, dangų ir mažosios architektūros elementų išdėstymo planas su matmenimis – 5 dalis.

9.5. BRĖŽINIAI: PJŪVIS A-A, PJŪVIS B-B;

9.6. ŽELDINIŲ ZONŲ, DANGŲ IR MAŽOSIOS ARCHITEKTŪROS ELEMENTŲ IŠDĖSTYMO PLANAI SU KOORDINATĖMIS:

9.6.1. Želdinių zonų, dangų ir mažosios architektūros elementų išdėstymo planas su koordinatėmis – 1 dalis;
9.6.2. Želdinių zonų, dangų ir mažosios architektūros elementų išdėstymo planas su koordinatėmis – 2 dalis;
9.6.3. Želdinių zonų, dangų ir mažosios architektūros elementų išdėstymo planas su koordinatėmis – 3 dalis.

9.7. APŠVIETIMO ELEMENTŲ IŠDĖSTYMO SCHEMOS:

9.7.1. Apšvietimo elementų išdėstymo schema - 1 dalis;
9.7.2. Apšvietimo elementų išdėstymo schema - 2 dalis;
9.7.3. Apšvietimo elementų išdėstymo schema - 3 dalis.

PASTABA: Projekto priedai pateikiami II projekto dalyje.

S1. Pakabinamos šviečiančios sūpynės

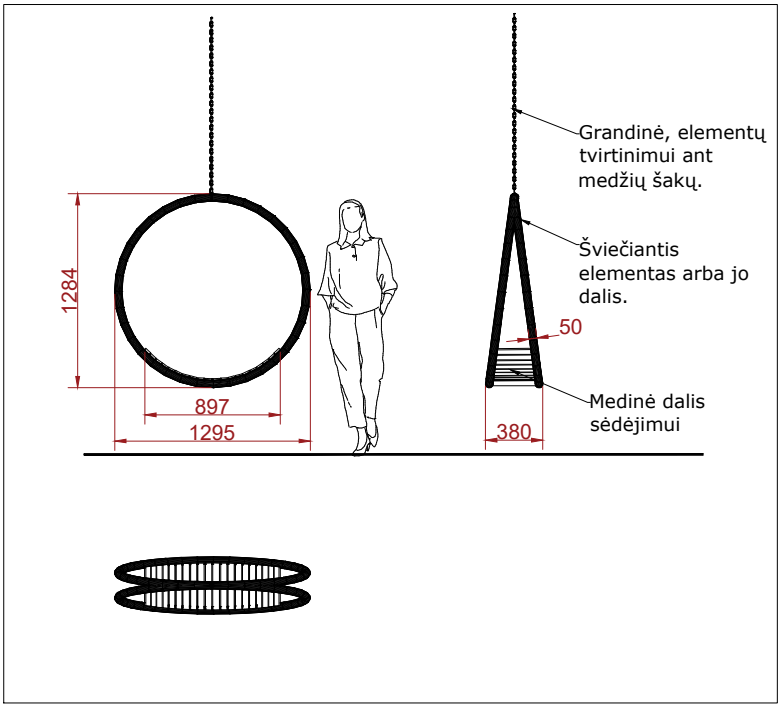

Pastabos:
- Elementai gaminami pagal individualų užsakymą;
- Tvirtinimo elemento (virvės/grandinės) ilgis parenkamas įvertinus esamą situaciją sklype, medžių šakų būklę ir aukštį;
- Elementų medžiagiškumą, šviesos instaliacijos principą ir įrengimą sprendžia projekto dalies vykdytojas;
- Reikalingas elementų kiekis pateiktas kiekių žiniaraštyje.

S2. Lauko fotelis STC257

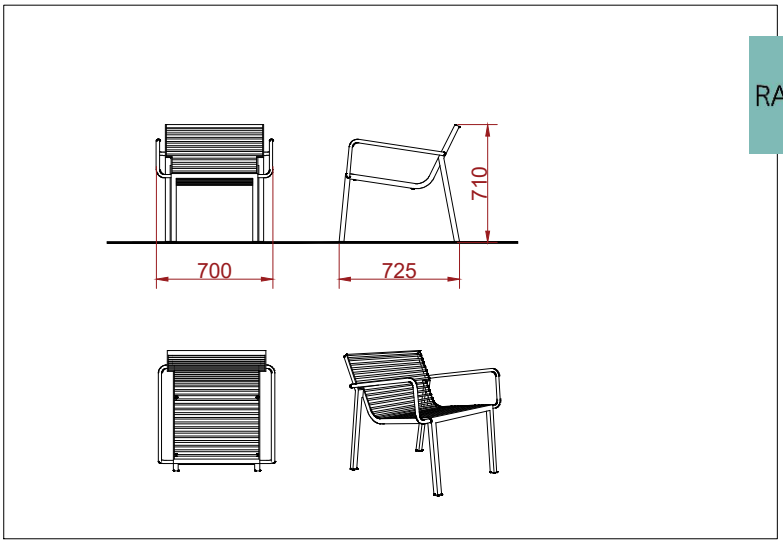

Pastabos:
- Elemento spalva RAL 6027;
- Elementas parinktas iš internetinio puslapio mmcite.it;
- Reikalingas elementų kiekis pateiktas kiekių žiniaraštyje;
- Elementų medžiagiškumus ir įrengimo informaciją pateikia pardavėjas.

ŽALI SODAI	Objektas: Vytauto Didžiojo universiteto Žemės ūkio akademijos parkas Studentų g., Akademija, Akademijos sen., Kauno r. sav.	
	Brėžinys: Mažosios architektūros elementai S1-S2	Data: 2024 - 10
	Projekto vadovas: Tautvydas Gurskas	Lapo dydis: A4
	Parengė: Ieva Zovaitė	

S3-S4-S5. Betoniniai suoliukai

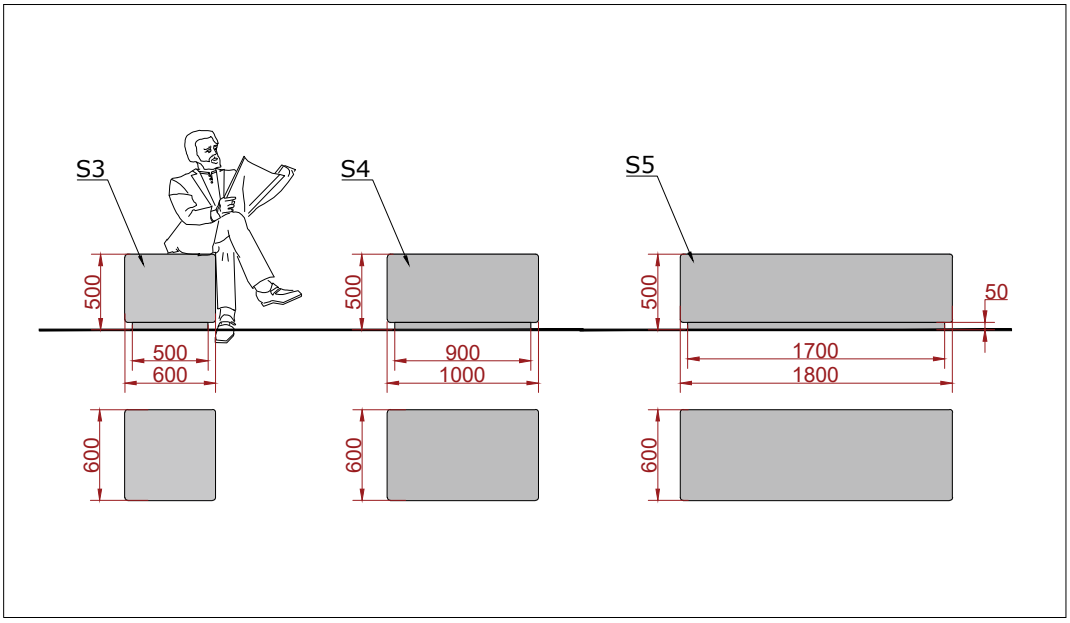

Pastabos:
- Elementai gaminami pagal individualų užsakymą;
- Elementų medžiagiškumas - betonas, betono klasę, įrengimą ir kitas detales apsprendžia projekto dalies vykdytojas;
- Reikalingas elementų kiekis pateiktas kiekių žiniaraštyje.

S6. Medžio masyvo suolas

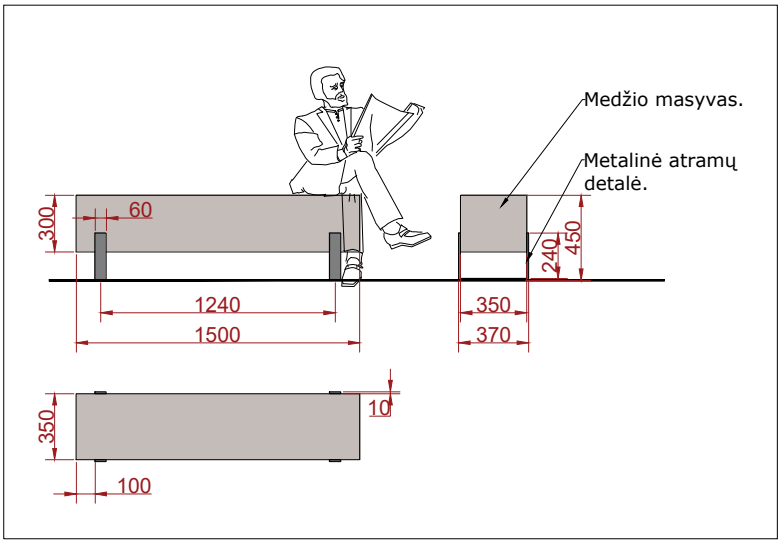

Pastabos:
- Elementai gaminami pagal individualų užsakymą;
- Elementų medžiagiškumą ir įrengimą sprendžia projekto dalies vykdytojas, rekomenduojama medžiaga - ąžuolas;
- Reikalingas elementų kiekis pateiktas kiekių žiniaraštyje.

ŽALI SODAI	Objektas: Vytauto Didžiojo universiteto Žemės ūkio akademijos parkas Studentų g., Akademija, Akademijos sen., Kauno r. sav.	
	Brėžinys: Mažosios architektūros elementai S3-S6	Data: 2024 - 10
	Projekto vadovas: Tautvydas Gurskas	Lapo dydis: A4
	Parengė: Ieva Zovaitė	

S7. Suoliukas SAT110

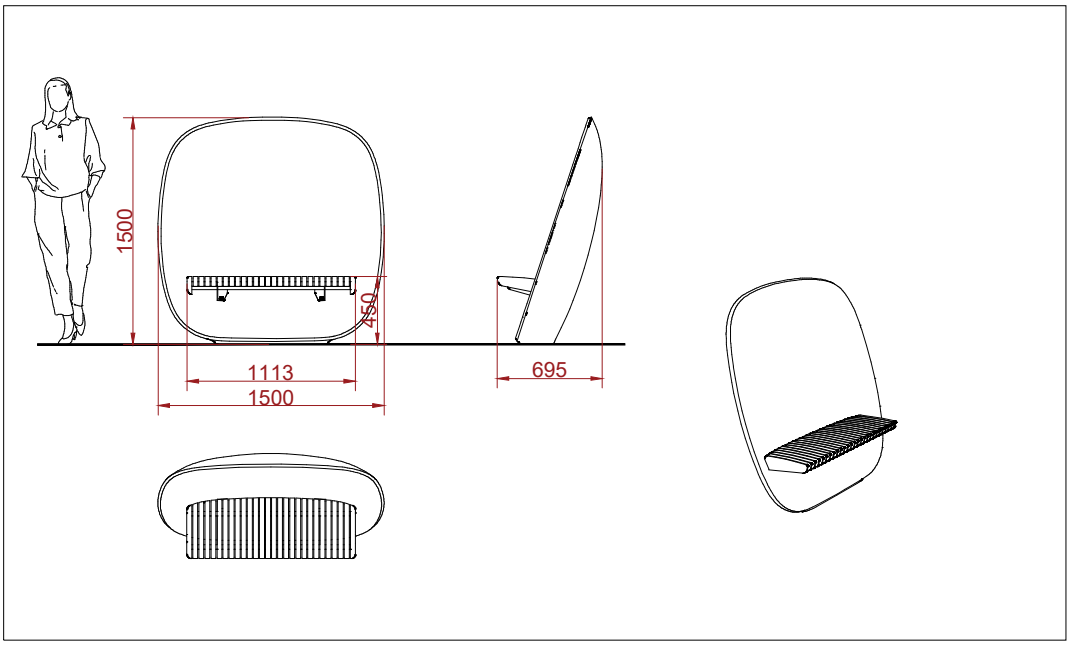

Pastabos:
- Elementas parinktas iš internetinio puslapio mmcite.it;
- Reikalingas elementų kiekis pateiktas kiekių žiniaraštyje;
- Elementų medžiagiškumus ir įrengimo informaciją pateikia pardavėjas.

S8. Gultas RVA250

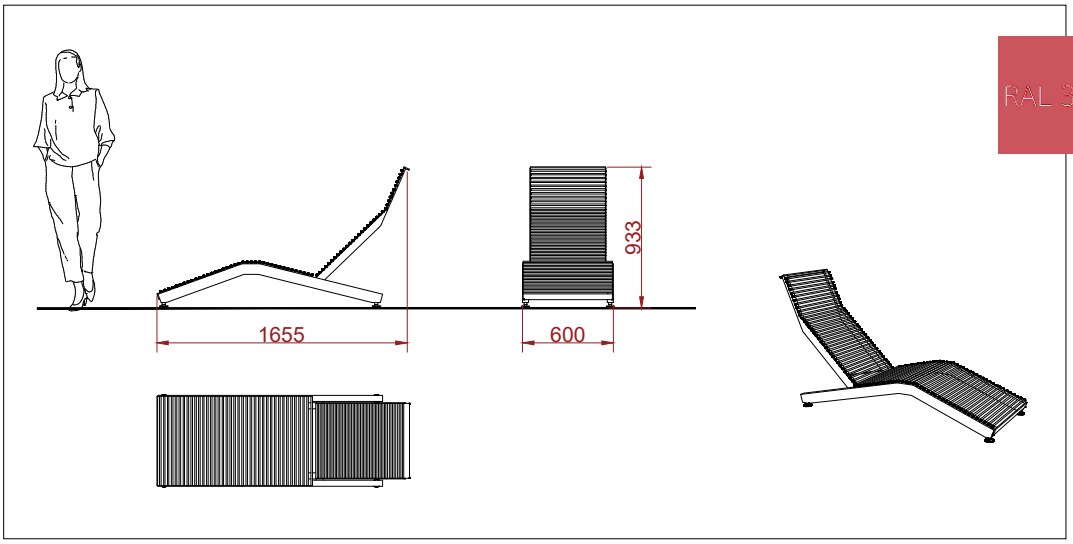

Pastabos:
- Spalva RAL3017;
- Elementas parinktas iš internetinio puslapio mmcite.it;
- Reikalingas elementų kiekis pateiktas kiekių žiniaraštyje;
- Elementų medžiagiškumus ir įrengimo informaciją pateikia pardavėjas.

ŽALI SODAI	Objektas: Vytauto Didžiojo universiteto Žemės ūkio akademijos parkas Studentų g., Akademija, Akademijos sen., Kauno r. sav.	
	Brėžinys: Mažosios architektūros elementai S7-S8	Data: 2024 - 10
	Projekto vadovas: Tautvydas Gurskas	Lapo dydis: A4
	Parengė: Ieva Zovaitė	

S9-11. Betoniniai suoliukai

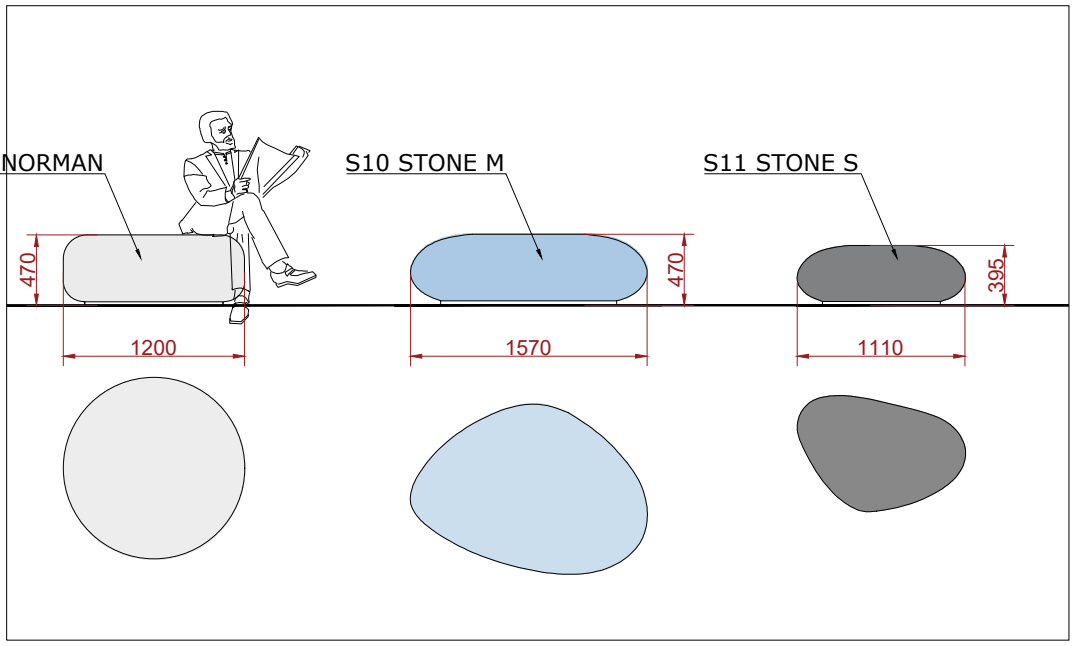

Pastabos:
- Elementai parinkti iš internetinio puslapio metalco.it;
- Reikalingas elementų kiekis pateiktas kiekių žiniaraštyje;
- Tikslius elementų medžiagiškumus ir įrengimo informaciją pateikia pardavėjas.;
- Projektuojama S9 elemento spalva - šviesiai pilka arba balta (RAL 7035), S10 elemento - melsva RAL 6027, S11 - pilka, RAL 7043.

S12. Suoliukas LOW460

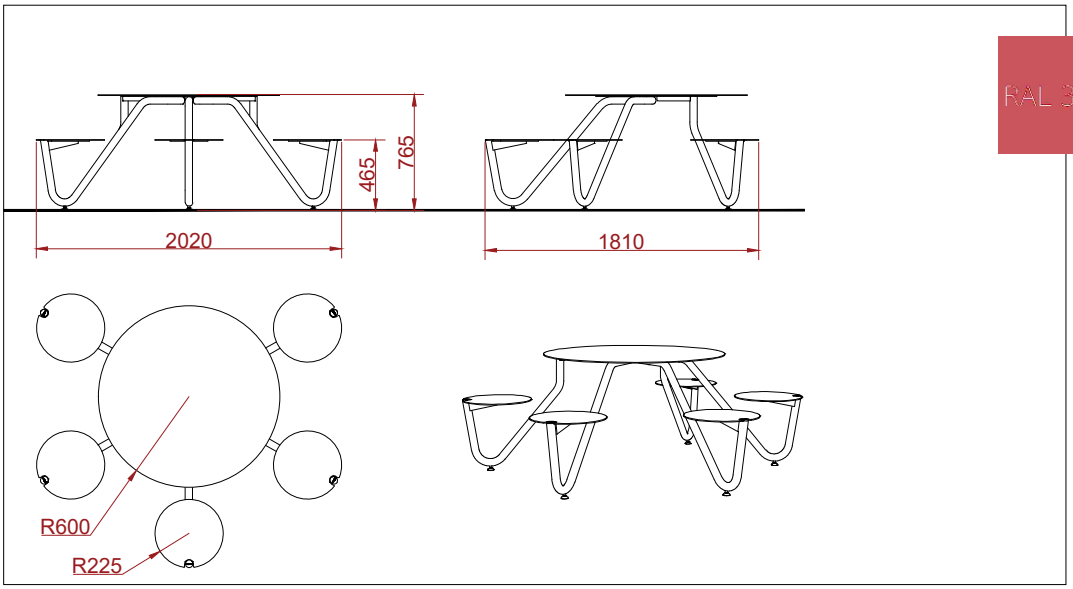

Pastabos:
- Spalva RAL3017;
- Elementas parinktas iš internetinio puslapio mmcite.it;
- Pritaikytas žmonėms su negalia;
- Reikalingas elementų kiekis pateiktas kiekių žiniaraštyje;
- Elementų medžiagiškumus ir įrengimo informaciją pateikia pardavėjas.

ŽALI SODAI	Objektas: Vytauto Didžiojo universiteto Žemės ūkio akademijos parkas Studentų g., Akademija, Akademijos sen., Kauno r. sav.	
	Brėžinys: Mažosios architektūros elementai S9-S12	Data: 2024 - 10
	Projekto vadovas: Tautvydas Gurskas	Lapo dydis: A4
	Parengė: Ieva Zovaitė	

S13. Suoliukas LOB 480

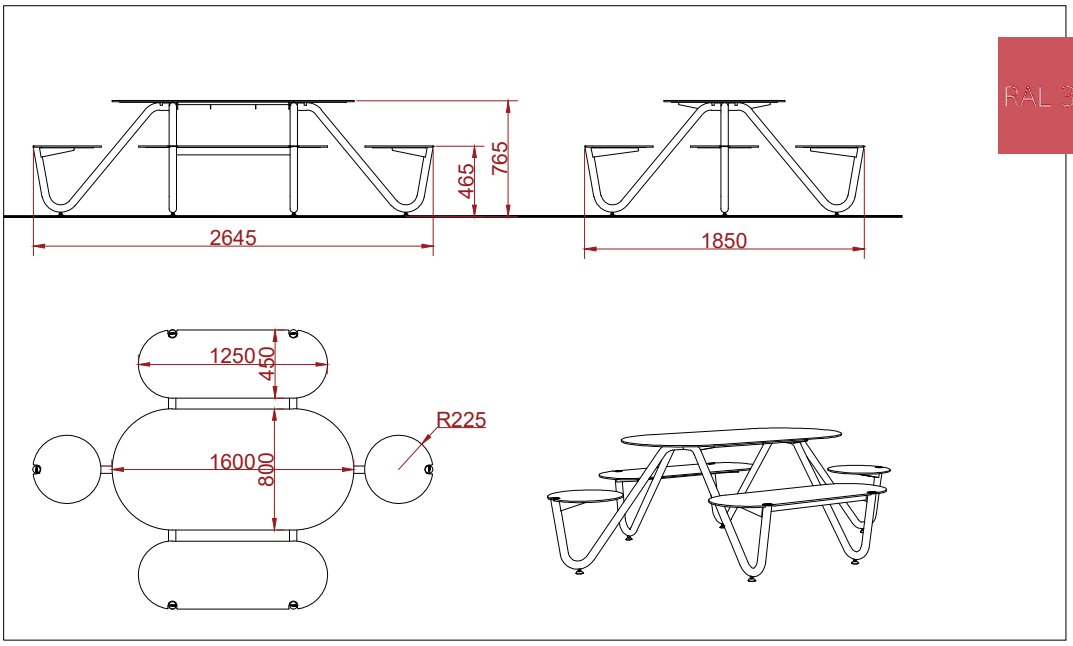

Pastabos:
- Spalva RAL3017;
- Elementas parinktas iš internetinio puslapio mmcite.it;
- Reikalingas elementų kiekis pateiktas kiekių žiniaraštyje;
- Elementų medžiagiškumus ir įrengimo informaciją pateikia pardavėjas.

S14. Sūpynės

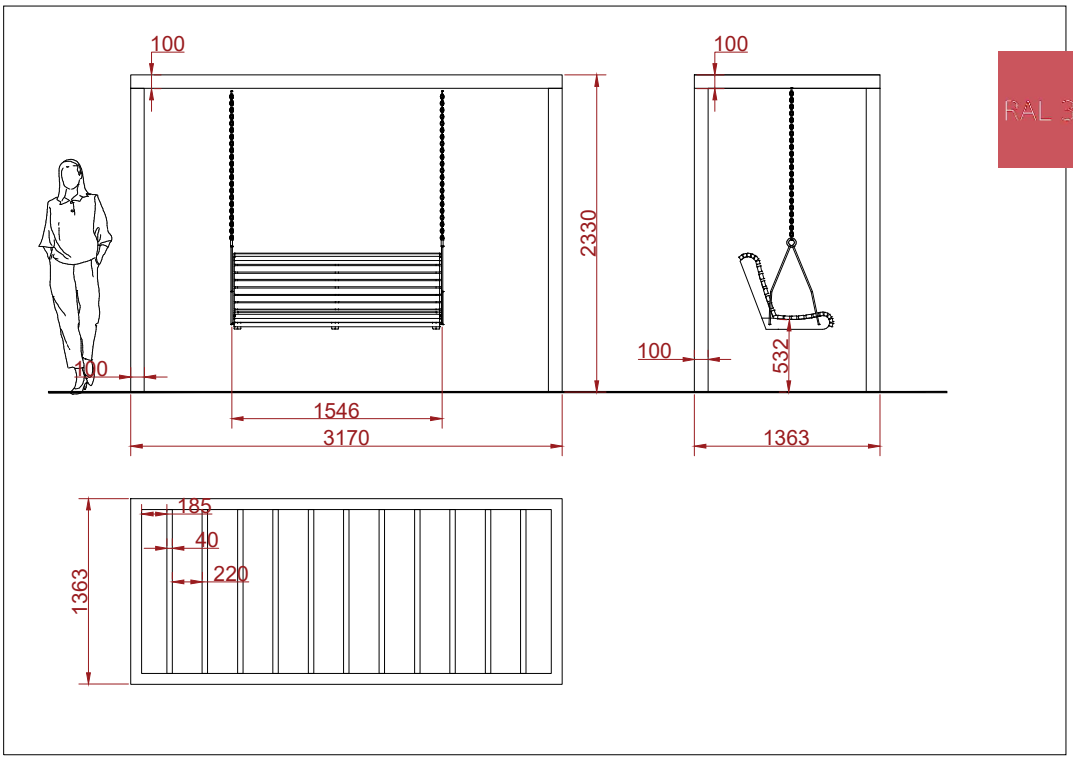

Pastabos:
- Elementas gaminamas pagal individualų užsakymą;
- Konstruktyvo spalva RAL 3017;
- Sūpynės prie rėmo tvirtinamos grandinėmis;
- Elementų medžiagiškumą ir įrengimą sprendžia projekto dalies vykdytojas;
- Reikalingas elementų kiekis pateiktas kiekių žiniaraštyje.

ŽALI SODAI

Objektas: Vytauto Didžiojo universiteto Žemės ūkio akademijos parkas Studentų g., Akademija, Akademijos sen., Kauno r. sav.	
Brėžinys: Mažosios architektūros elementai S13-S14	Data: 2024 - 10
Projekto vadovas: Tautvydas Gurskas	Lapo dydis: A4
Parengė: Ieva Zovaitė	

S15. Staliukas LAG 910

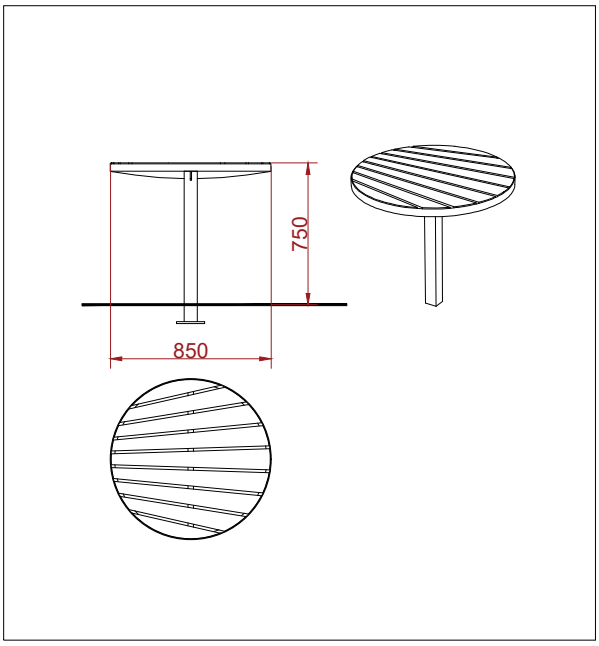

S19. Staliukas su šachmatų lenta TCH 415

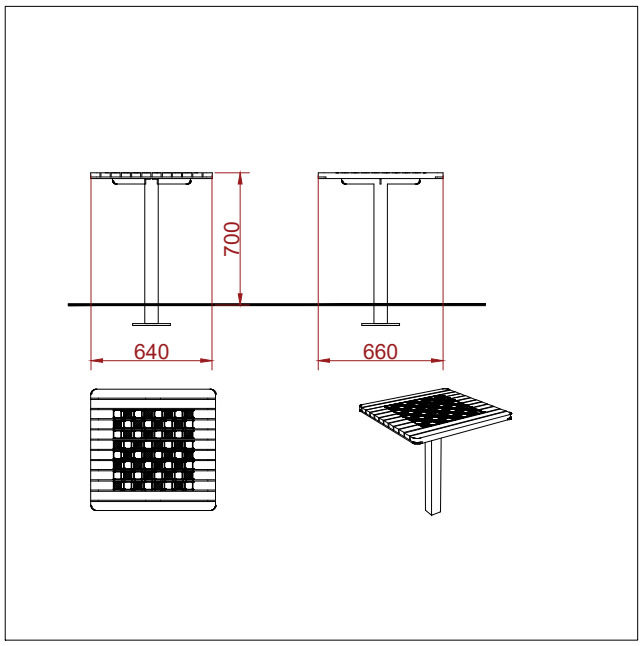

Pastabos:
- Elementai parinkti iš internetinio puslapio mmcite.it;
- Reikalingas elementų kiekis pateiktas kiekių žiniaraštyje;
- Elementų medžiagiškumus ir įrengimo informaciją pateikia pardavėjas.

S16. Suoliukas LVS20 ir papildomi elementai jo įrengimui

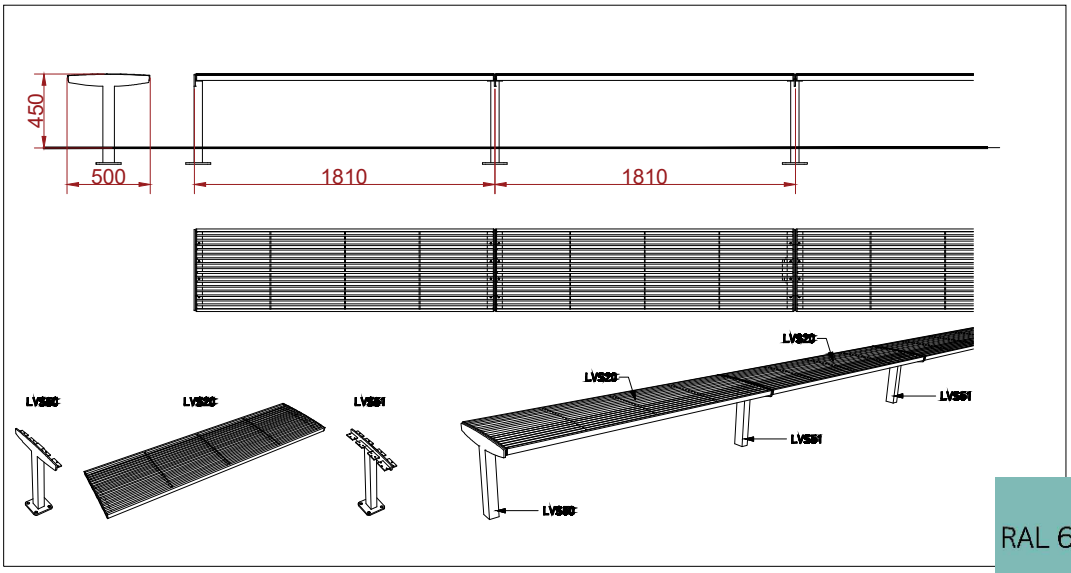

RAL 6027

Pastabos:
- Spalva RAL6027;
- Elementas parinktas iš internetinio puslapio mmcite.it;
- Reikalingas elementų kiekis pateiktas kiekių žiniaraštyje;
- Iš šio tipo suoliukų ir LVS21/22 projektuojamos kombinacijos, sudarančios vientisus suoliukus;
- Elementų medžiagiškumus ir įrengimo informaciją pateikia pardavėjas.

ŽALI SODAI

Objektas: Vytauto Didžiojo universiteto Žemės ūkio akademijos parkas Studentų g., Akademija, Akademijos sen., Kauno r. sav.		
Brėžinys: Mažosios architektūros elementai S15-16, S19		Data: 2024 - 10
Projekto vadovas:	Tautvydas Gurskas	Lapo dydis: A4
Parengė:	Ieva Zovaitė	

S17. Suoliukas LVS22 ir papildomi elementai jo įrengimui

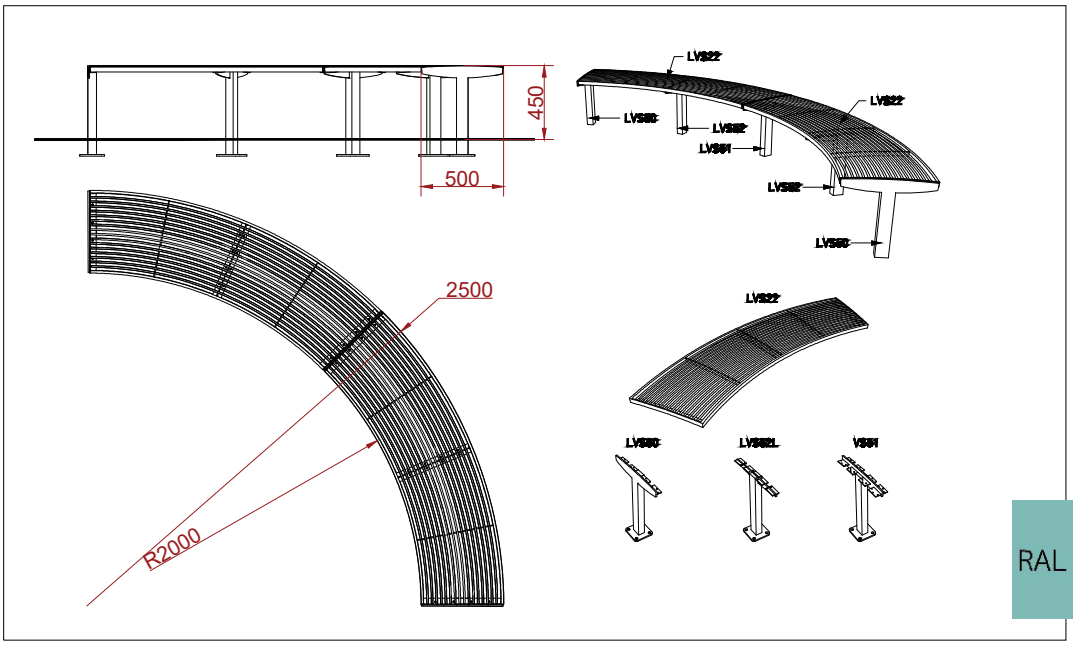

Pastabos:
- Spalva RAL6027;
- Elementas parinktas iš internetinio puslapio mmcite.it;
- Reikalingas elementų kiekis pateiktas kiekių žiniaraštyje;
- Iš šio tipo suoliukų ir LVS20/21 projektuojamos kombinacijos, sudarančios vientisus suoliukus;
- Elementų medžiagiškumus ir įrengimo informaciją pateikia pardavėjas.

S18. Suoliukas LVS21 ir papildomi elementai jo įrengimui

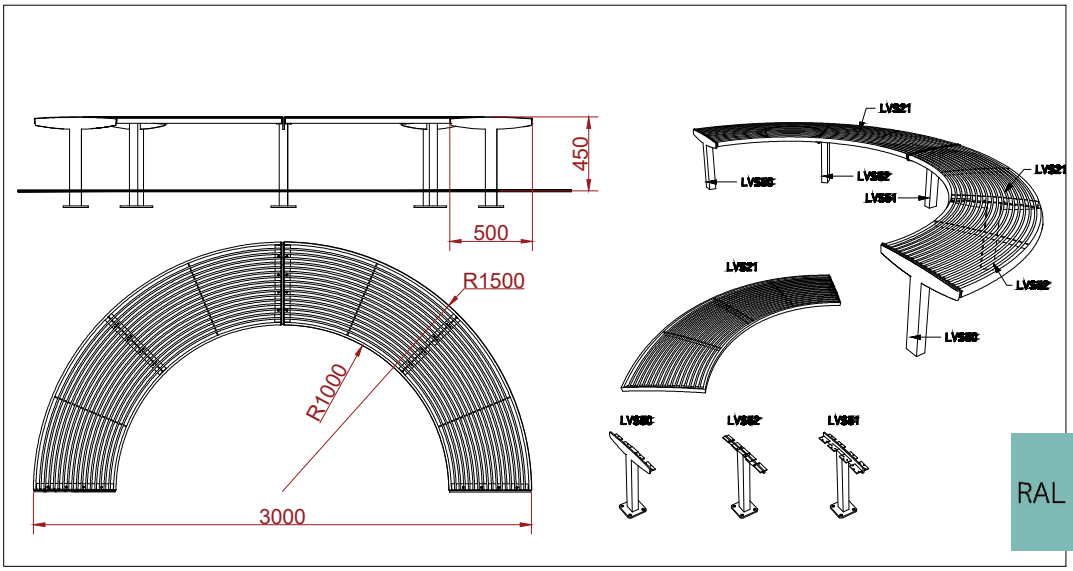

Pastabos:
- Spalva RAL6027;
- Elementas parinktas iš internetinio puslapio mmcite.it;
- Reikalingas elementų kiekis pateiktas kiekių žiniaraštyje;
- Iš šio tipo suoliukų ir LVS20/22 projektuojamos kombinacijos, sudarančios vientisus suoliukus;
- Elementų medžiagiškumus ir įrengimo informaciją pateikia pardavėjas.

ŽALI SODAI	Objektas: Vytauto Didžiojo universiteto Žemės ūkio akademijos parkas Studentų g., Akademija, Akademijos sen., Kauno r. sav.	
	Brėžinys: Mažosios architektūros elementai S17-S18	Data: 2024 - 10
	Projekto vadovas: Tautvydas Gurskas	Lapo dydis: A4
	Parengė: Ieva Zovaitė	

S20. Aukšta kėdė LBS185

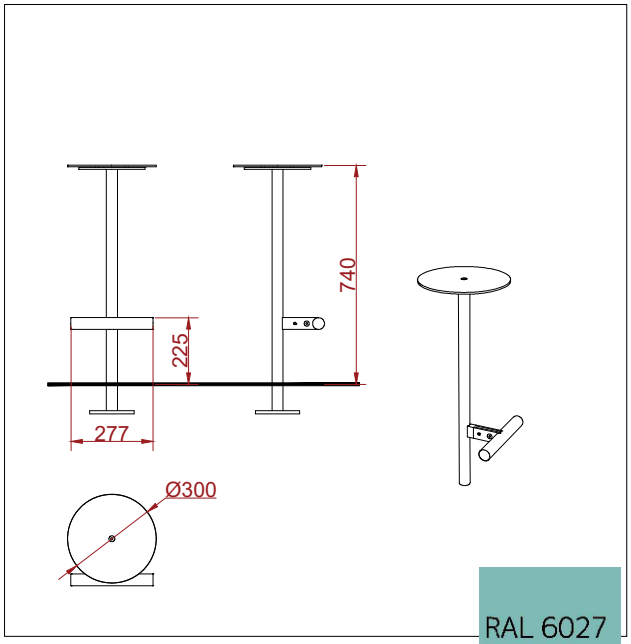

S21. Aukštas stalas LBS955

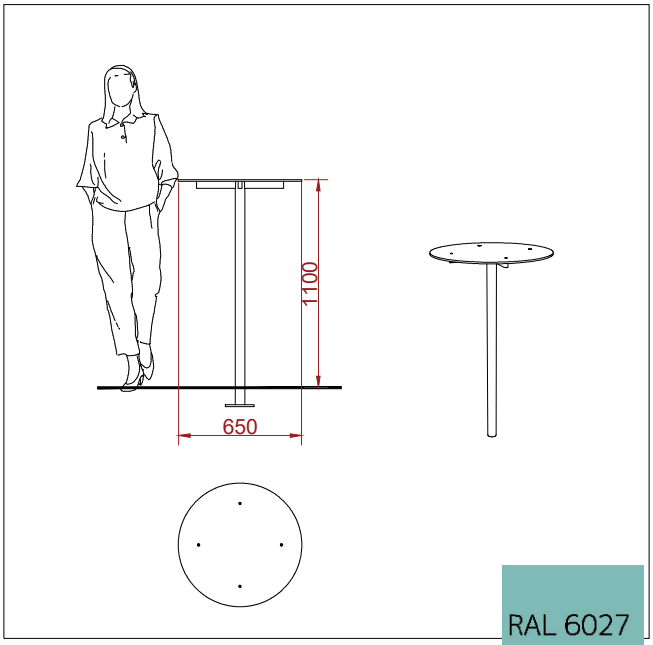

Pastabos:
- Elementų splava RAL6027;
- Elementai parinkti iš internetinio puslapio mmcite.it;
- Reikalingas elementų kiekis pateiktas kiekių žiniaraštyje;
- Elementų medžiagiškumus ir įrengimo informaciją pateikia pardavėjas.

S22-23. Suoliukų su stalu komplektai RTS150, RTS151

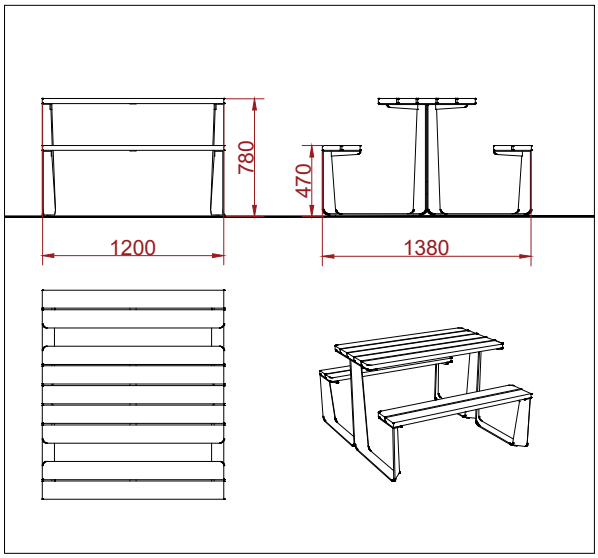

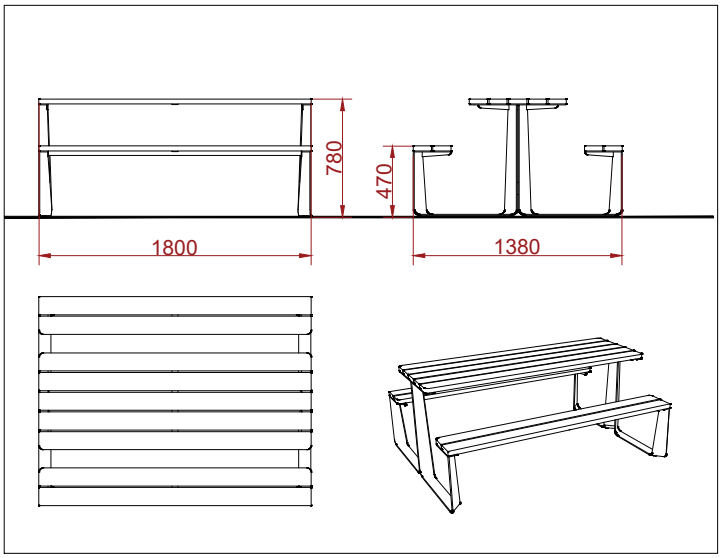

Pastabos:
- Elementai parinkti iš internetinio puslapio mmcite.it;
- Reikalingas elementų kiekis pateiktas kiekių žiniaraštyje;
- Elementų medžiagiškumus ir įrengimo informaciją pateikia pardavėjas.

ŽALI SODAI	Objektas: Vytauto Didžiojo universiteto Žemės ūkio akademijos parkas Studentų g., Akademija, Akademijos sen., Kauno r. sav.	
	Brėžinys: Mažosios architektūros elementai S20-S23	Data: 2024 - 10
	Projekto vadovas: Tautvydas Gurskas	Lapo dydis: A4
	Parengė: Ieva Zovaitė	

A1. Batutas HEXO 4A

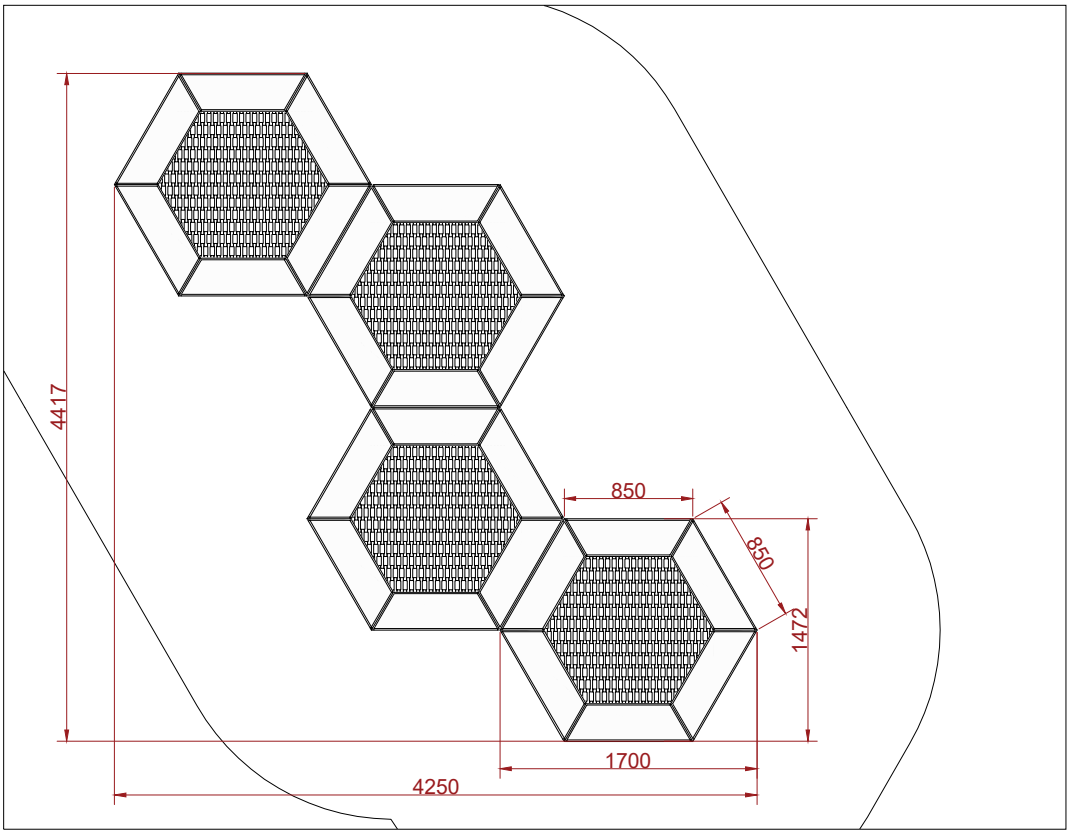

Pastabos:
- Elementas parinktas iš internetinio puslapio inter-play.eu;
- Reikalingas elementų kiekis pateiktas kiekių žiniaraštyje;
- Elementų medžiagiškumus ir įrengimo informaciją pateikia pardavėjas.

A5. Pastatomas hamakas

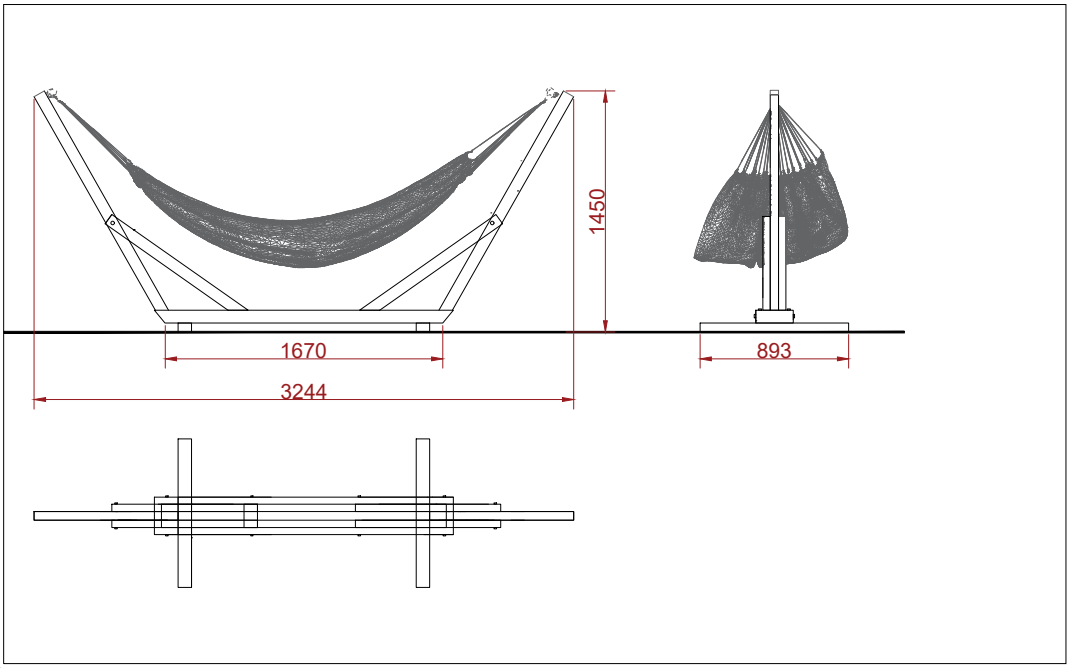

Pastabos:
- Elementas gaminamas pagal individualų užsakymą;
- Pateiktas elemento brėžinys preliminarus ir gali keistis pagal gamintoją, svarbiausia išlaikyti bendrą projekto viziją;
- Elementų medžiagiškumą ir įrengimą sprendžia projekto dalies vykdytojas;
- Reikalingas elementų kiekis pateiktas kiekių žiniaraštyje.

ŽALI SODAI	Objektas: Vytauto Didžiojo universiteto Žemės ūkio akademijos parkas Studentų g., Akademija, Akademijos sen., Kauno r. sav.	
	Brėžinys: Mažosios architektūros elementai A1, A5	Data: 2024 - 10
	Projekto vadovas: Tautvydas Gurskas	Lapo dydis: A4
	Parengė: Ieva Zovaitė	

A6. Informacinis stendas LEGGIO

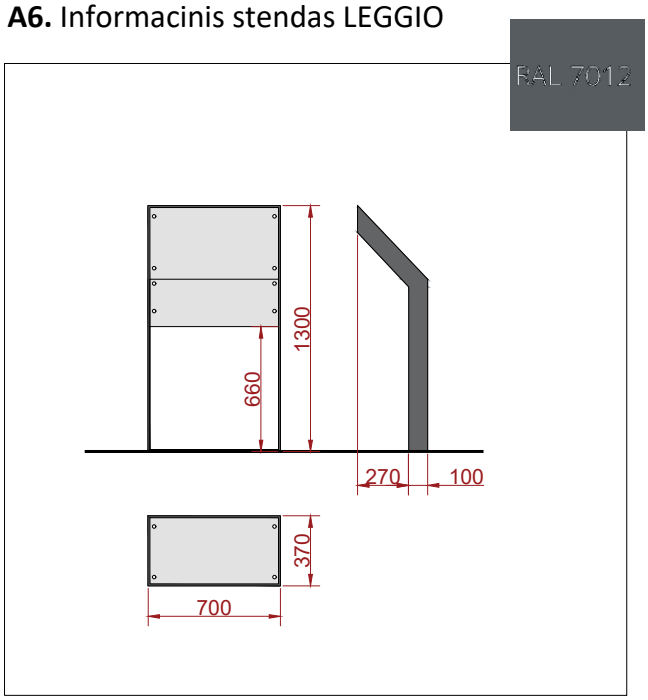

Pastabos:
- Elemento spalva RAL7012;
- Elementas parinktas iš internetinio puslapio metalco.it;
- Reikalingas elementų kiekis pateiktas kiekių žiniaraštyje;
- Elementų medžiagiškumus ir įrengimo informaciją pateikia pardavėjas.

A8. Pakelta lysvė

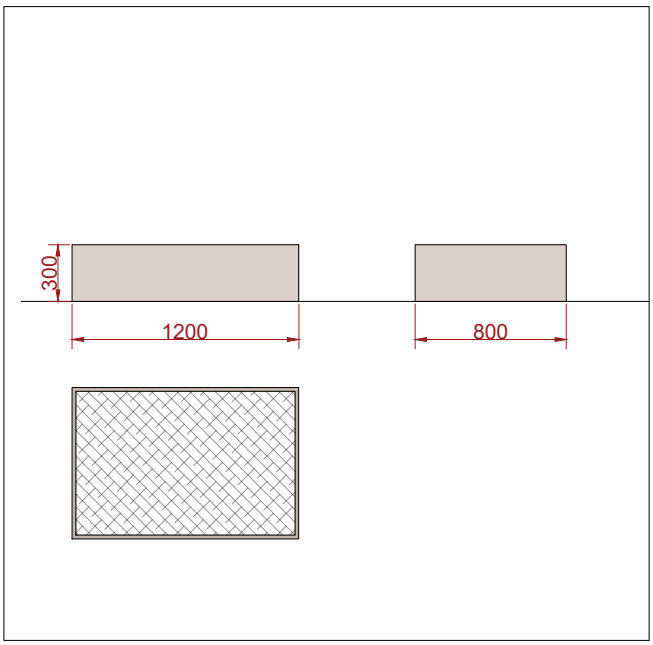

Pastabos:
- Elementas gaminamas pagal individualų užsakymą;
- Elementų medžiagiškumą ir įrengimą sprendžia projekto dalies vykdytojas;
- Reikalingas elementų kiekis pateiktas kiekių žiniaraštyje.

A19. Vandens kolonėlė FUENTE DOG

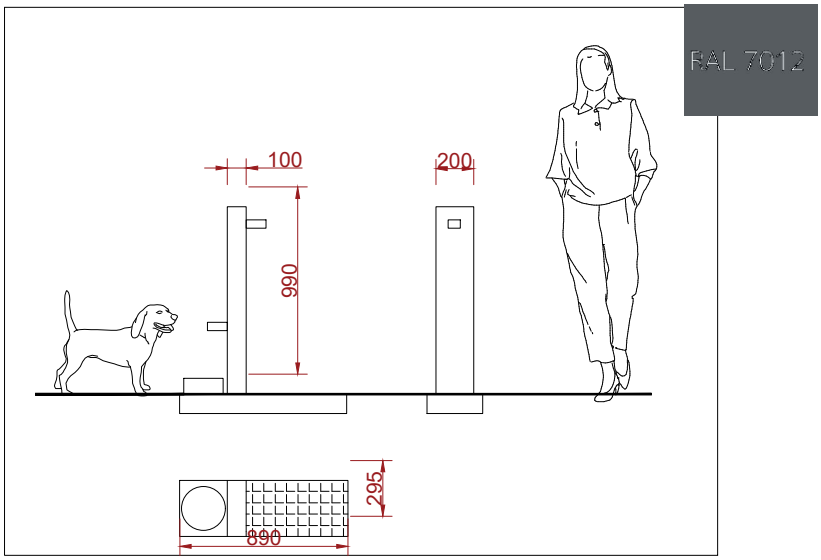

Pastabos:
- Spalva RAL 7012;
- Elementai parinkti iš internetinio puslapio metalco.it;
- Reikalingas elementų kiekis pateiktas kiekių žiniaraštyje;
- Elementų medžiagiškumus ir įrengimo informaciją pateikia pardavėjas.

ŽALI SODAI

Objektas: Vytauto Didžiojo universiteto Žemės ūkio akademijos parkas Studentų g., Akademija, Akademijos sen., Kauno r. sav.	
Brėžinys: Mažosios architektūros elementai A6, A8, A19	Data: 2024 - 10
Projekto vadovas: Tautvydas Gurskas	Lapo dydis: A4
Parengė: Ieva Zovaitė	

B1. Betoninis atskyrimas I

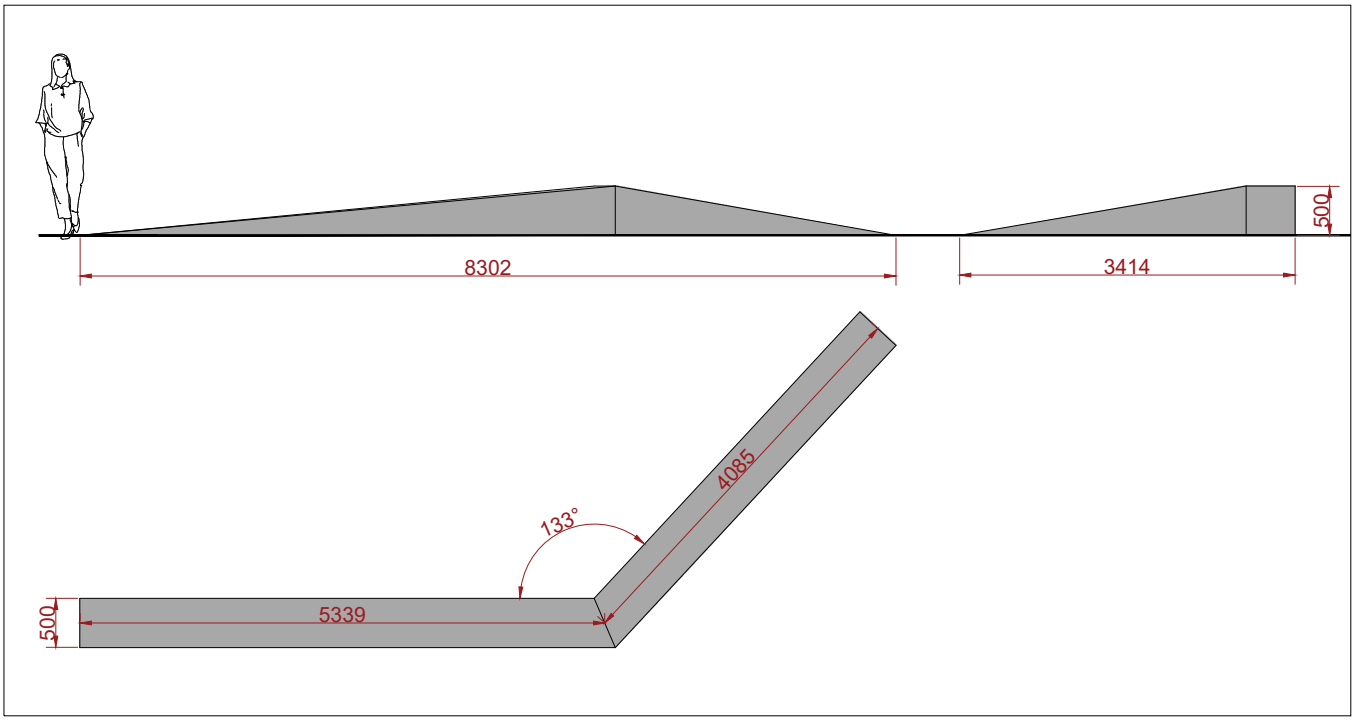

Pastabos:
- Elementas gaminamas pagal individualų užsakymą;
- Reikalingas elementų kiekis pateiktas kiekių žiniaraštyje;
- Elementų medžiagiškumą ir įrengimą sprendžia projekto dalies vykdytojas.

B2. Betoninis atskyrimas II

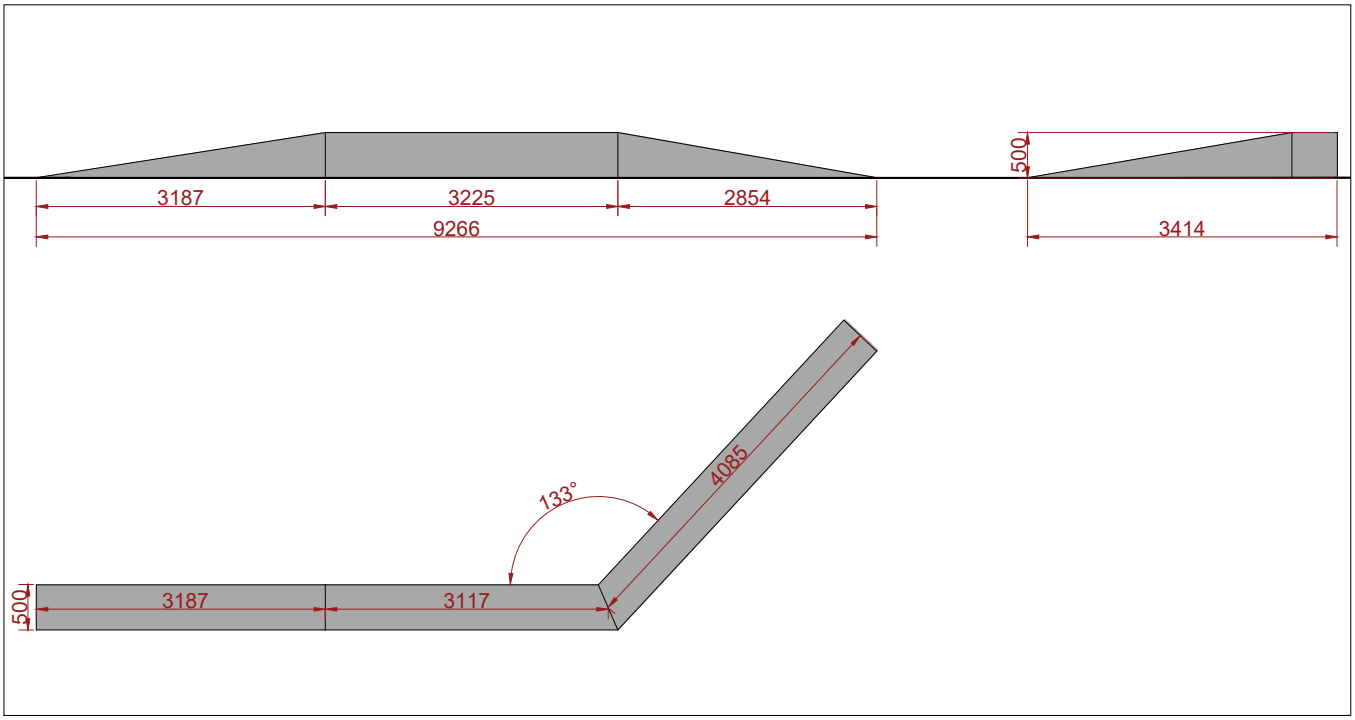

Pastabos:
- Elementas gaminamas pagal individualų užsakymą;
- Reikalingas elementų kiekis pateiktas kiekių žiniaraštyje;
- Elementų medžiagiškumą ir įrengimą sprendžia projekto dalies vykdytojas.

ŽALI SODAI

Objektas: Vytauto Didžiojo universiteto Žemės ūkio akademijos parkas Studentų g., Akademija, Akademijos sen., Kauno r. sav.		
Brėžinys: Mažosios architektūros elementai B1-B2		Data: 2024 - 10
Projekto vadovas:	Tautvydas Gurskas	Lapo dydis: A4
Parengė:	Ieva Zovaitė	

B3. Pergolė su uždaru stogu

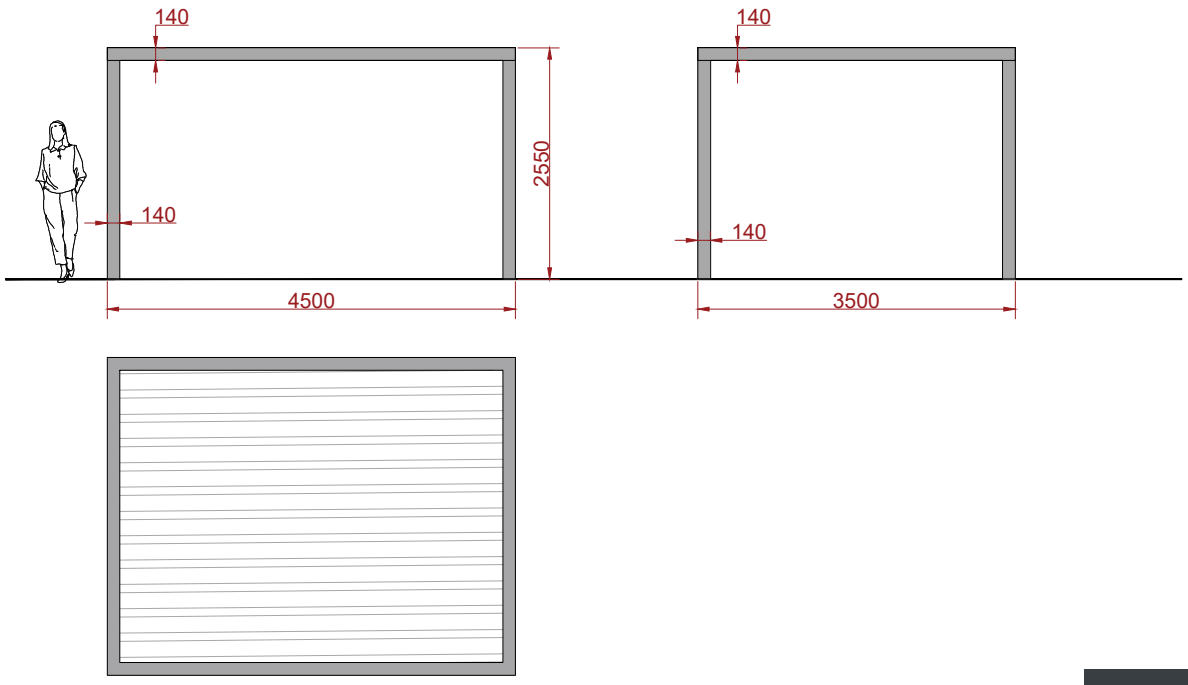

RAL 7016

Pastabos:
- Spalva RAL7016;
- Stogas projektuojamas su žaliuzine stogo sistema, kai reikia apsaugančia nuo saulės ir lietaus;;
- Elementas gaminamas pagal individualų užsakymą;
- Reikalingas elementų kiekis pateiktas kiekių žiniaraštyje;
- Elementų medžiagiškumą ir įrengimą sprendžia projekto dalies vykdytojas.

B4. Pergolė su atviru stogu

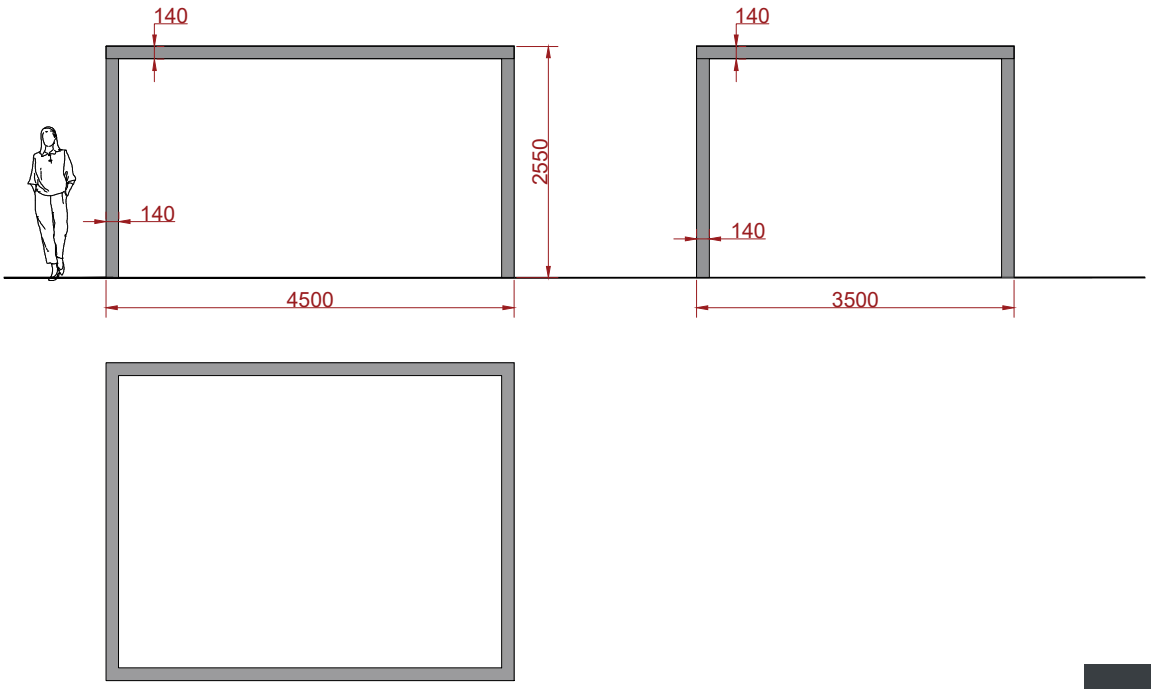

RAL 7016

Pastabos:
- Elementas gaminamas pagal individualų užsakymą;
- Reikalingas elementų kiekis pateiktas kiekių žiniaraštyje;
- Elementų medžiagiškumą ir įrengimą sprendžia projekto dalies vykdytojas.

ŽALI SODAI

Objektas:	Vytauto Didžiojo universiteto Žemės ūkio akademijos parkas Studentų g., Akademija, Akademijos sen., Kauno r. sav.	
Brėžinys:	Mažosios architektūros elementai B3-B4	Data: 2024 - 10
Projekto vadovas:	Tautvydas Gurskas	Lapo dydis: A4
Parengė:	Ieva Zovaitė	

B5. Vabalų namelis

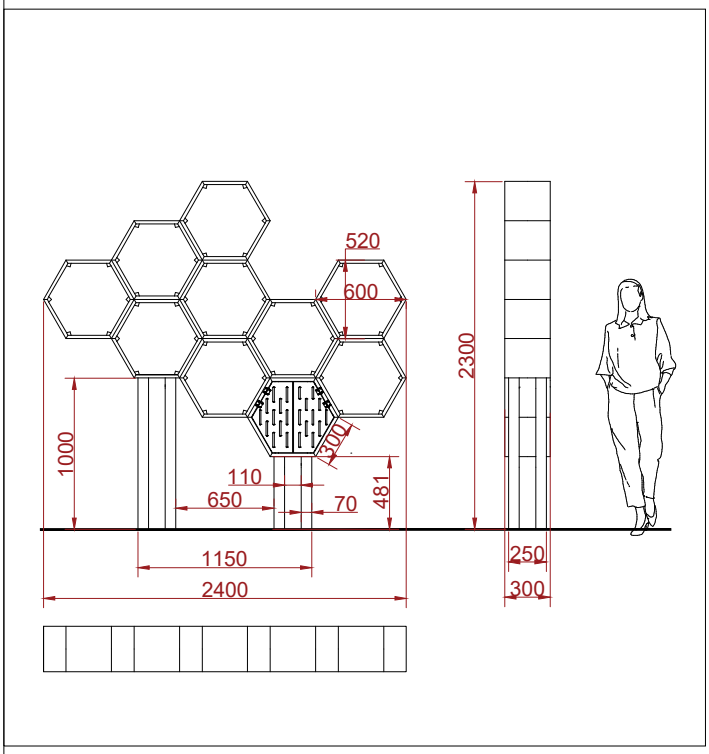

B21. Vabalų namelis

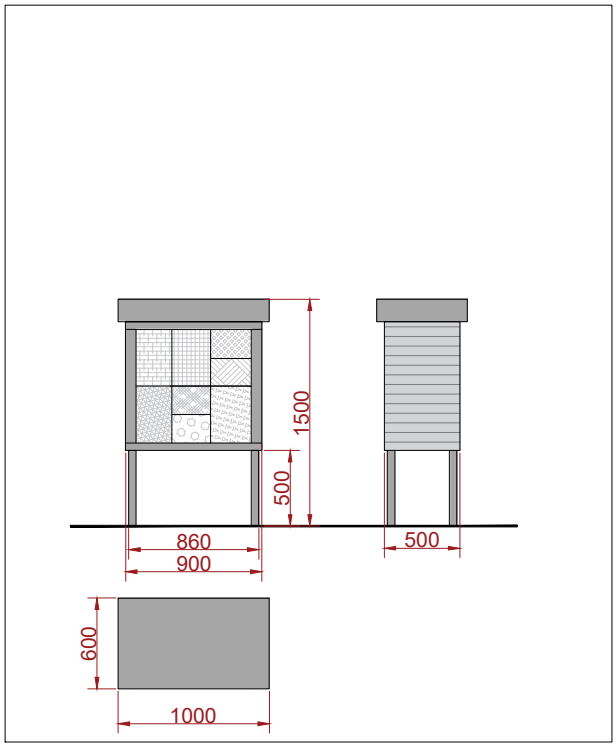

Pastabos:
- Elementai gaminami pagal individualų užsakymą;
- Pateikti elementų brėžiniai preliminarūs ir gali keistis pagal gamintoją, svarbiausia išlaikyti bendrą projekto viziją;
- Elementų medžiagiškumą ir įrengimą sprendžia projekto dalies vykdytojas;
- Reikalingas elementų kiekis pateiktas kiekių žiniaraštyje.

B13. Pergolės elementas takui II

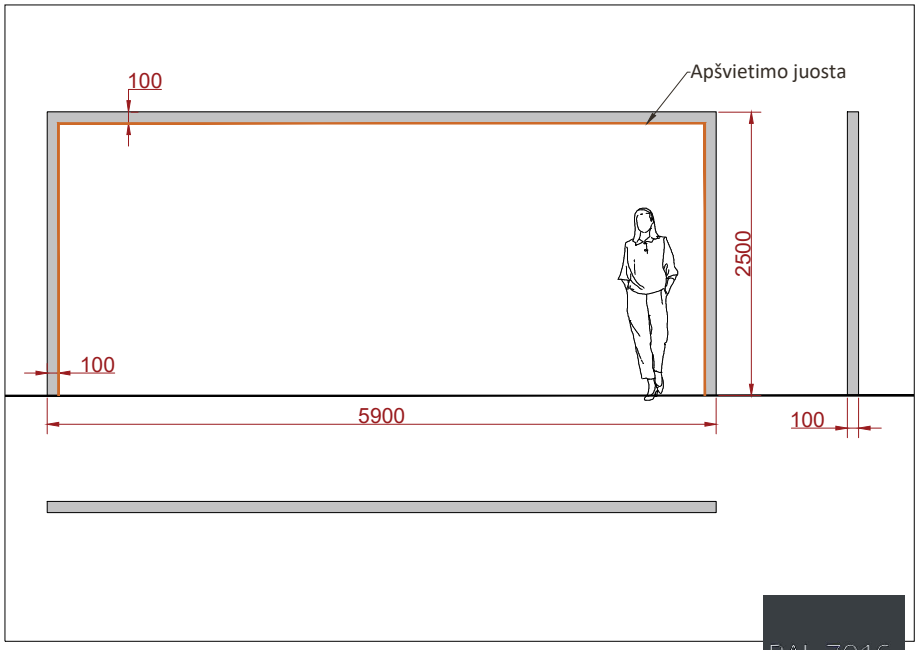

B12. Pergolės elementas takui I

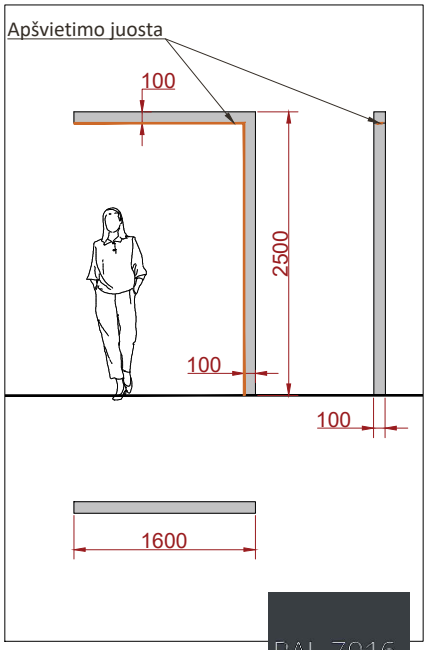

Pastabos:
- Elementų spalva RAL 7016;
- Elementai gaminami pagal individualų užsakymą;
- Kiekvienas elementas su integruota apšvietimo juosta , centruojama per elemento viduryje (pažymėta brėžinyje);
- Reikalingas elementų kiekis pateiktas kiekių žiniaraštyje;
- Montuojant elementai B12 - B13 išdėstomi kas 1,0 m (nuo elemento centrų);
- Elementų medžiagiškumą ir įrengimą sprendžia projekto dalies vykdytojas.

ŽALI SODAI

Objektas:	Vytauto Didžiojo universiteto Žemės ūkio akademijos parkas Studentų g., Akademija, Akademijos sen., Kauno r. sav.	
Brėžinys:	Mažosios architektūros elementai B5, B12, B13, B21	Data: 2024 - 10
Projekto vadovas:	Tautvydas Gurskas	Lapo dydis: A4
Parengė:	Ieva Zovaitė	

B7.Vandens elementas I

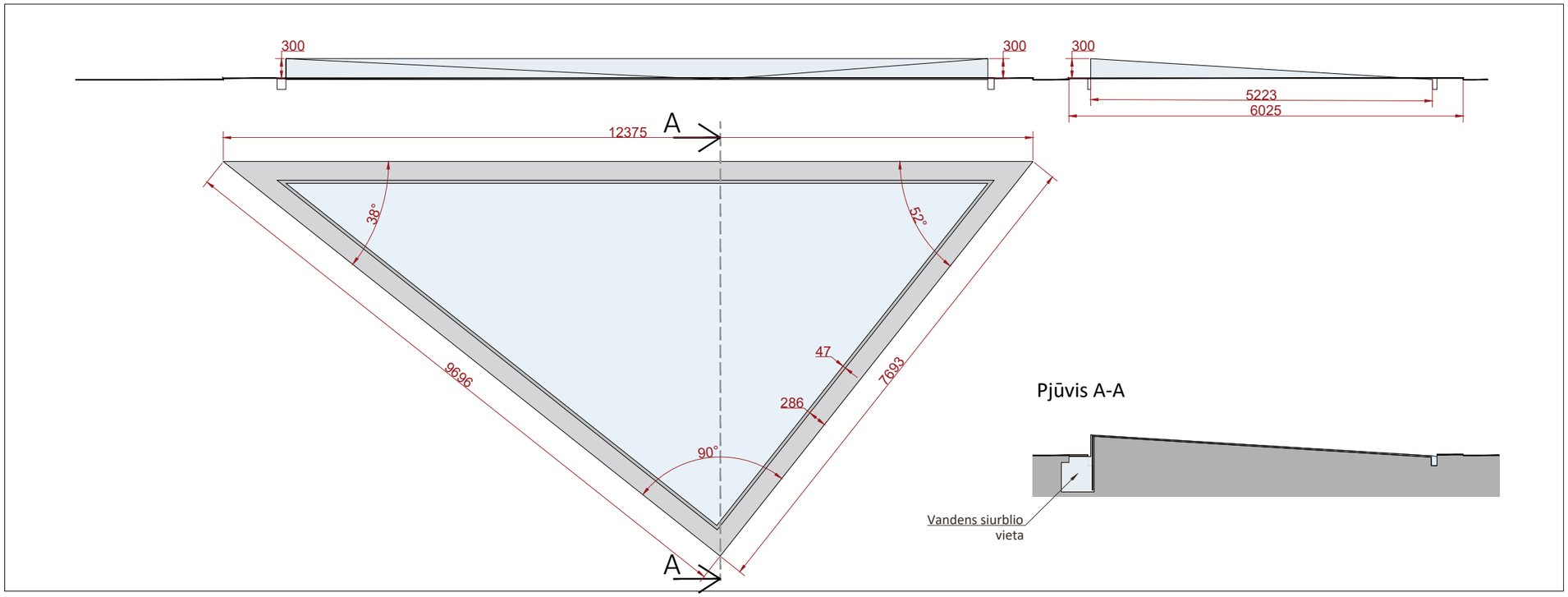

B8. Vandens elementas II

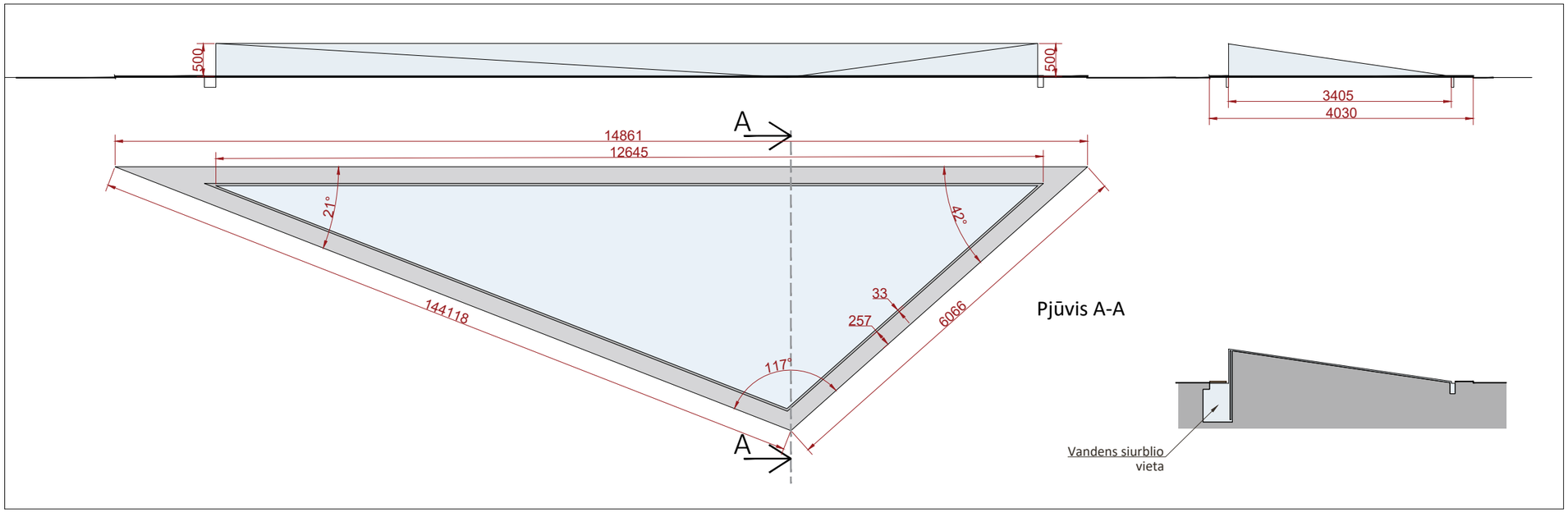

Pastabos:
- Pateikti elementų brėžiniai preliminarūs ir gali keistis pagal projekto dalies vykdytoją, svarbiausia išlaikyti bendrą projekto viziją;
- Elementų medžiagiškumą, vandens elementų įrengimo principus sprendžia projekto dalies vykdytojas;

ŽALI SODAI

Objektas: Vytauto Didžiojo universiteto Žemės ūkio akademijos parkas Studentų g., Akademija, Akademijos sen., Kauno r. sav.	
Brėžinys: Mažosios architektūros elementai B7-B8	Data: 2024 - 10
Projekto vadovas: Tautvydas Gurskas	Lapo dydis: A3
Parengė: Ieva Zovaitė	

B11. Pergolė - pavėsinė su baldais

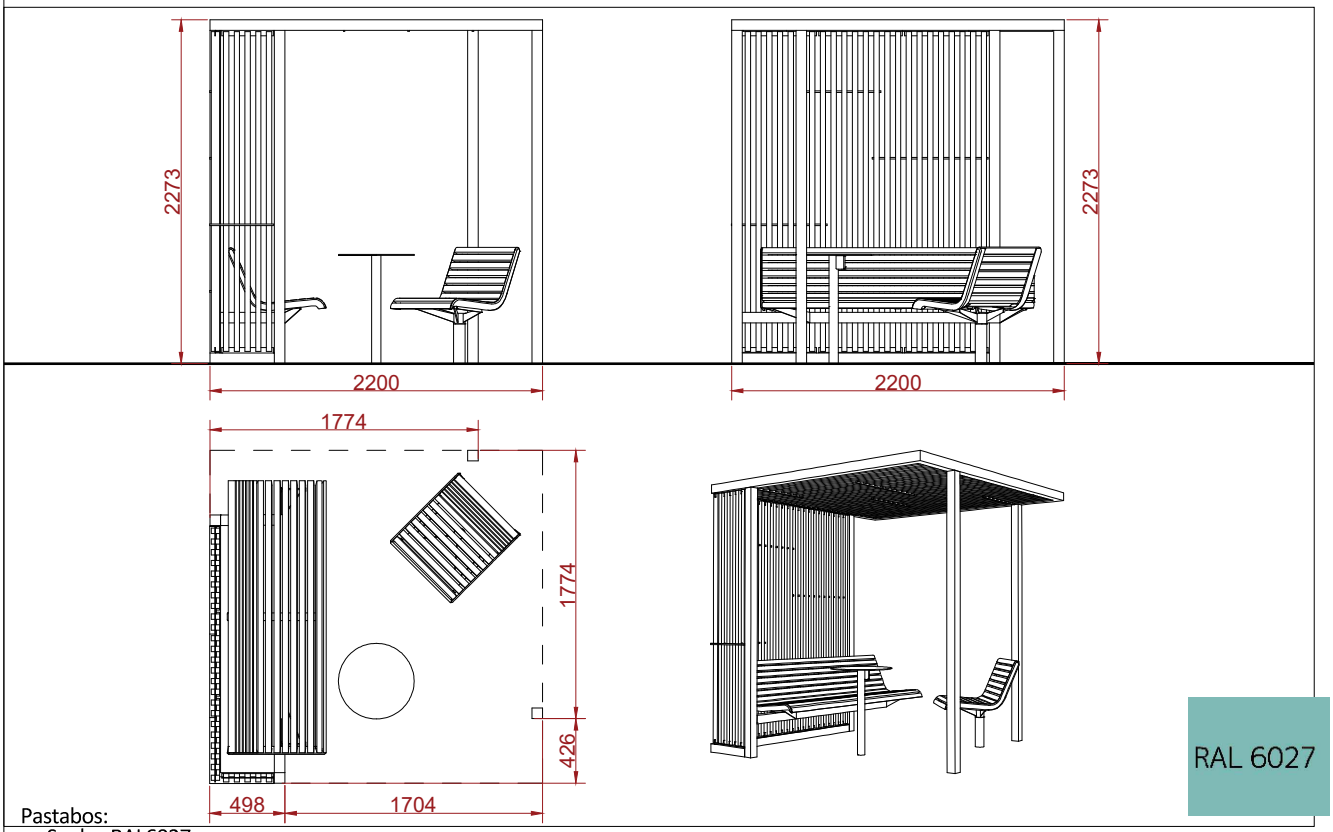

Pastabos:
- Spalva RAL6027;
- Elementas parinktas iš internetinio puslapio mmcite.it;
- Reikalingas elementų kiekis pateiktas kiekių žiniaraštyje;
- Taip pat reikalingi atskiri tokie pat elementai be baldų - **B9**, be baldų ir be medinių sienelių - **B10** (elementai gali būti gaminami pagal individualų užsakymą, arba gaminami bendradarbiaujant su pagrindinio elemento B11 gamintojais);
- Elementų medžiagiškumus ir įrengimo informaciją pateikia pardavėjas.

B14. Informacinis - skelbimų stendas

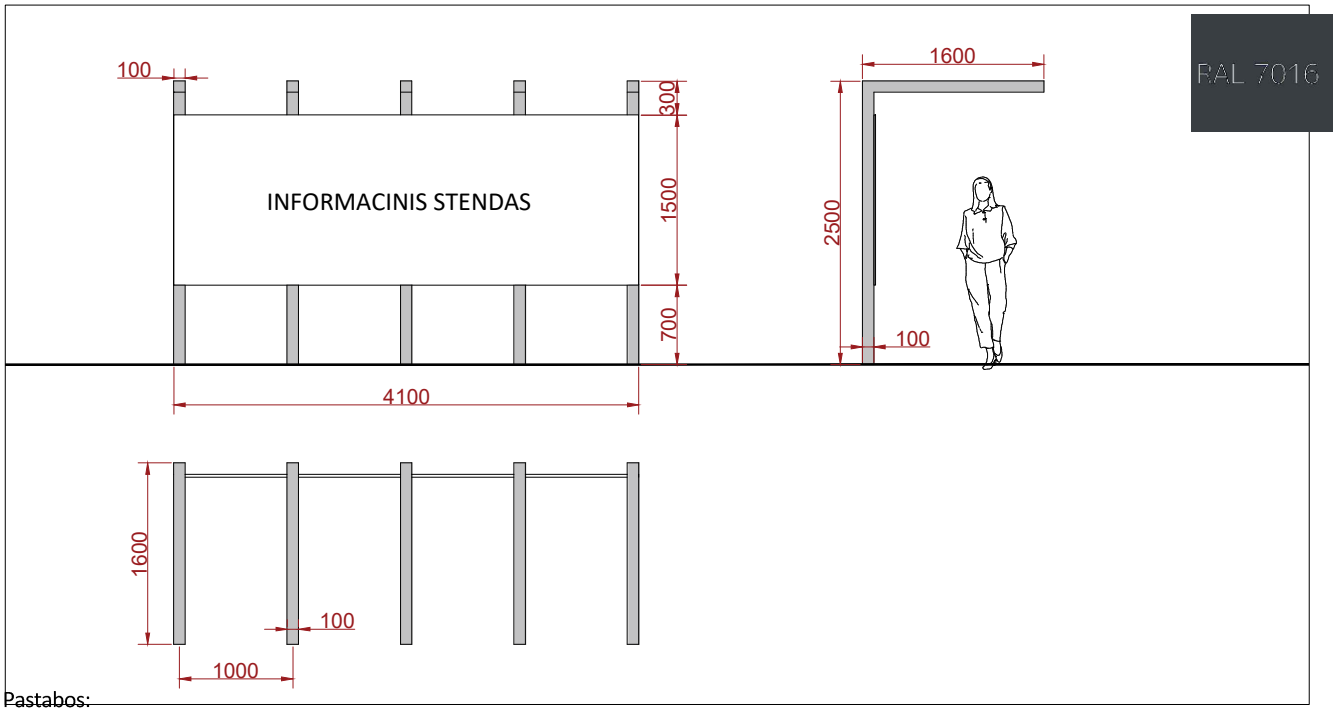

Pastabos:
- Elementas gaminamas pagal individualų užsakymą;
- Elementas su integruota apšvietimo sistema;
- Reikalingas elementų kiekis pateiktas kiekių žiniaraštyje;
- Elementų medžiagiškumą ir įrengimą sprendžia projekto dalies vykdytojas.

ŽALI SODAI

Objektas: Vytauto Didžiojo universiteto Žemės ūkio akademijos parkas Studentų g., Akademija, Akademijos sen., Kauno r. sav.	
Brėžinys: Mažosios architektūros elementai B11-B14	Data: 2024 - 10
Projekto vadovas: Tautvydas Gurskas	Lapo dydis: A4
Parengė: Ieva Zovaitė	

B15. Pergolė - lauko kino/lauko klasei su stogeliu

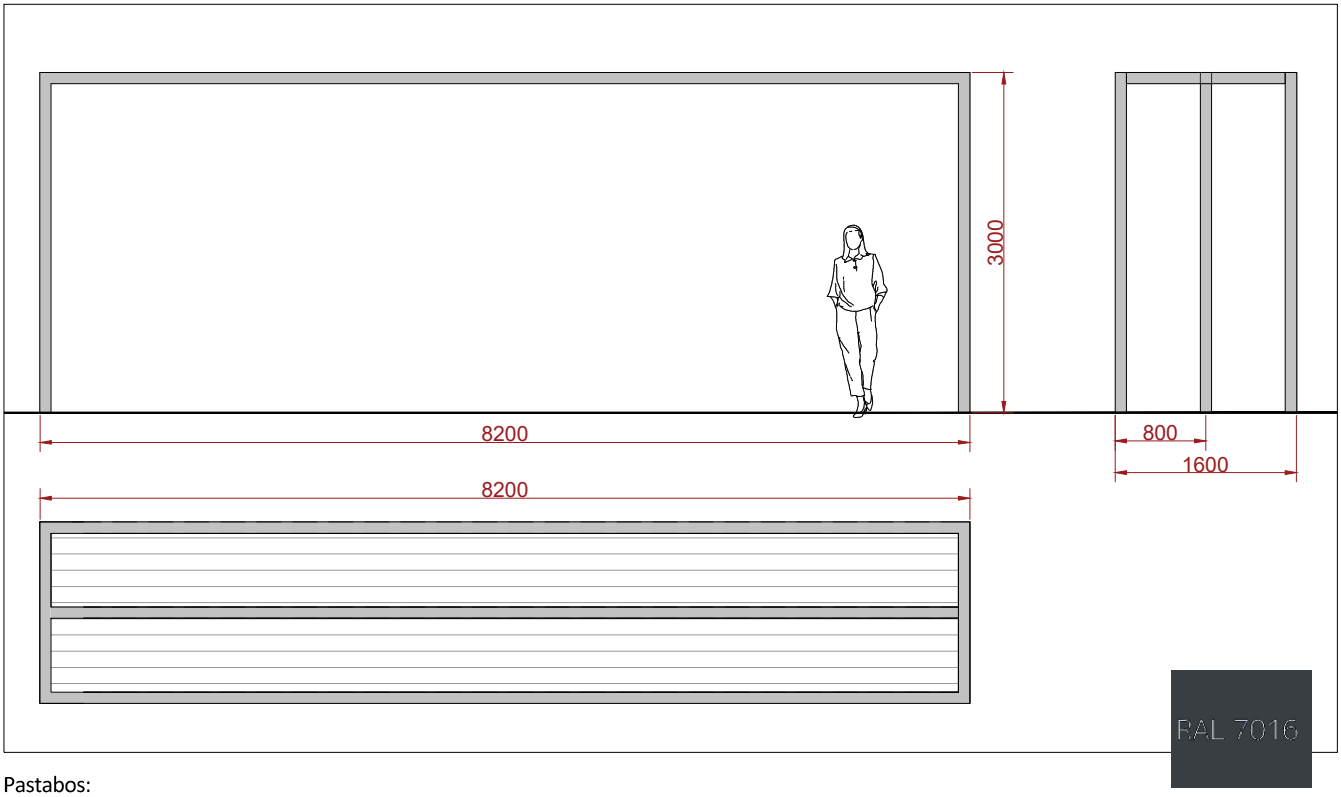

Pastabos:
- Spalva RAL7016;
- Elementas gaminamas pagal individualų užsakymą;
- Reikalingas elementų kiekis pateiktas kiekių žiniaraštyje;
- Stogas projektuojamas su žaliuzine stogo sistema, kai reikia apsaugančia nuo saulės ir lietaus;
- Elementų medžiagiškumą ir įrengimą sprendžia projekto dalies vykdytojas.

B16. Autobusų stotelė AE310a-ZS

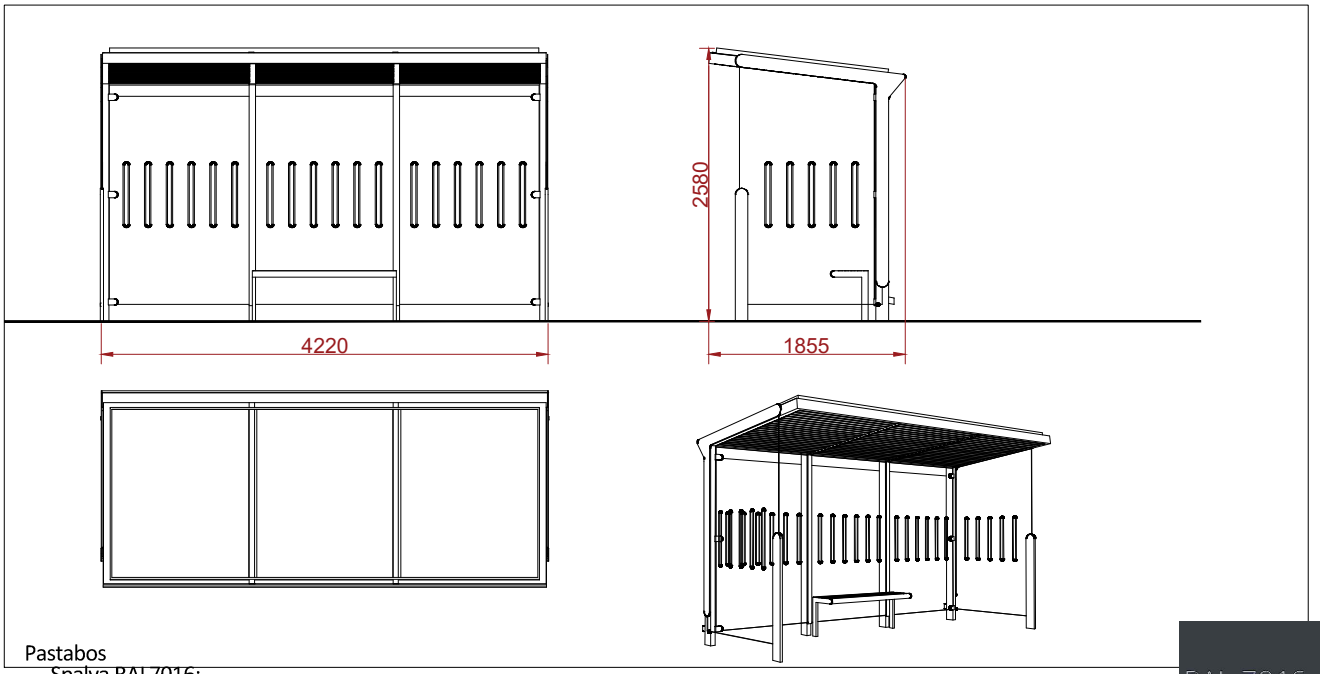

Pastabos
- Spalva RAL7016;
- Autobusų stotelė projektuojama su 'žaliu stogu';
- Elementas parinktas iš internetinio puslapio mmcite.it;
- Reikalingas elementų kiekis pateiktas kiekių žiniaraštyje;
- Elementų medžiagiškumus ir įrengimo informaciją pateikia pardavėjas.

ŽALI SODAI

Objektas: Vytauto Didžiojo universiteto Žemės ūkio akademijos parkas Studentų g., Akademija, Akademijos sen., Kauno r. sav.		
Brėžinys: Mažosios architektūros elementai B15-B16		Data: 2024 - 10
Projekto vadovas:	Tautvydas Gurskas	Lapo dydis: A4
Parengė:	Ieva Zovaitė	

B17. Dviračių saugykla su stogine EDG370-02

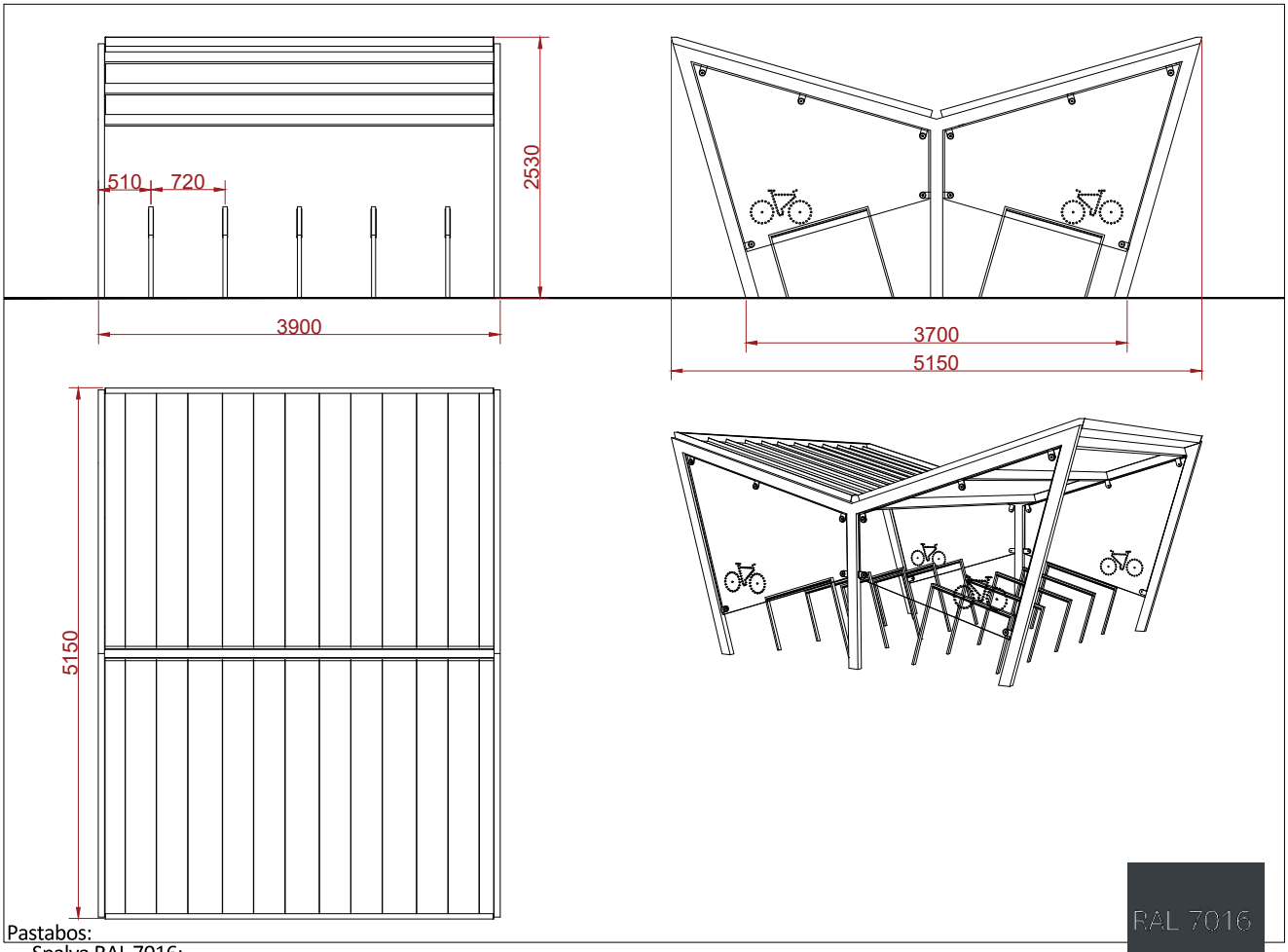

Pastabos:
- Spalva RAL 7016;
- Stoginė projektuojama su 'žaliu stogu';
- Elementas parinktas iš internetinio puslapio mmcite.it;
- Reikalingas elementų kiekis pateiktas kiekių žiniaraštyje;
- Elementų medžiagiškumus ir įrengimo informaciją pateikia pardavėjas.

B18. Pergolė edukacinėje erdvėje

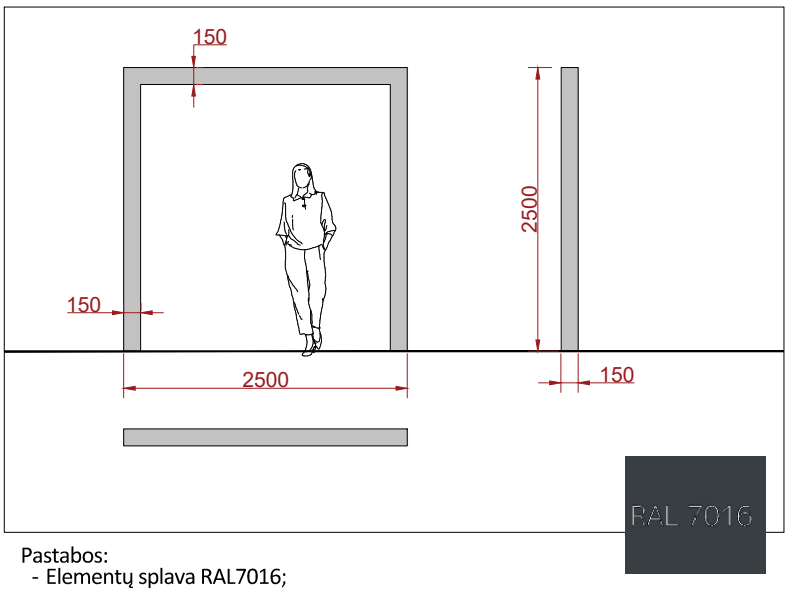

Pastabos:
- Elementų splava RAL7016;
- Reikalingas elementų kiekis pateiktas kiekių žiniaraštyje;
- Elementų medžiagiškumą ir įrengimą sprendžia projekto dalies vykdytojas.

ŽALI SODAI

Objektas: Vytauto Didžiojo universiteto Žemės ūkio akademijos parkas Studentų g., Akademija, Akademijos sen., Kauno r. sav.		
Brėžinys: Mažosios architektūros elementai B17-B18		Data: 2024 - 10
Projekto vadovas:	Tautvydas Gurskas	Lapo dydis: A4
Parengė:	Ieva Zovaitė	

B19. Stoginė edukacinei erdvei PIN150

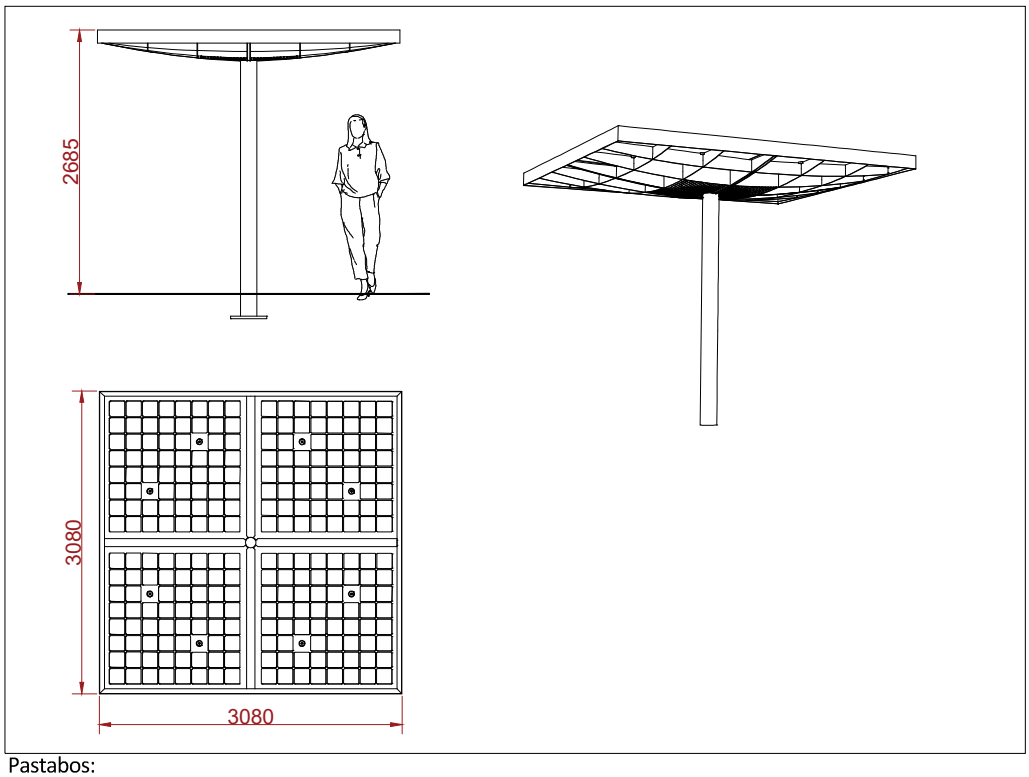

Pastabos:
- Stoginė projektuojama su saulės moduliais ant stogo ;
- Elementas parinktas iš internetinio puslapio mmcite.it;
- Reikalingas elementų kiekis pateiktas kiekių žiniaraštyje;
- Elementų medžiagiškumus ir įrengimo informaciją pateikia pardavėjas.

B20. Šiltnamis RINGO

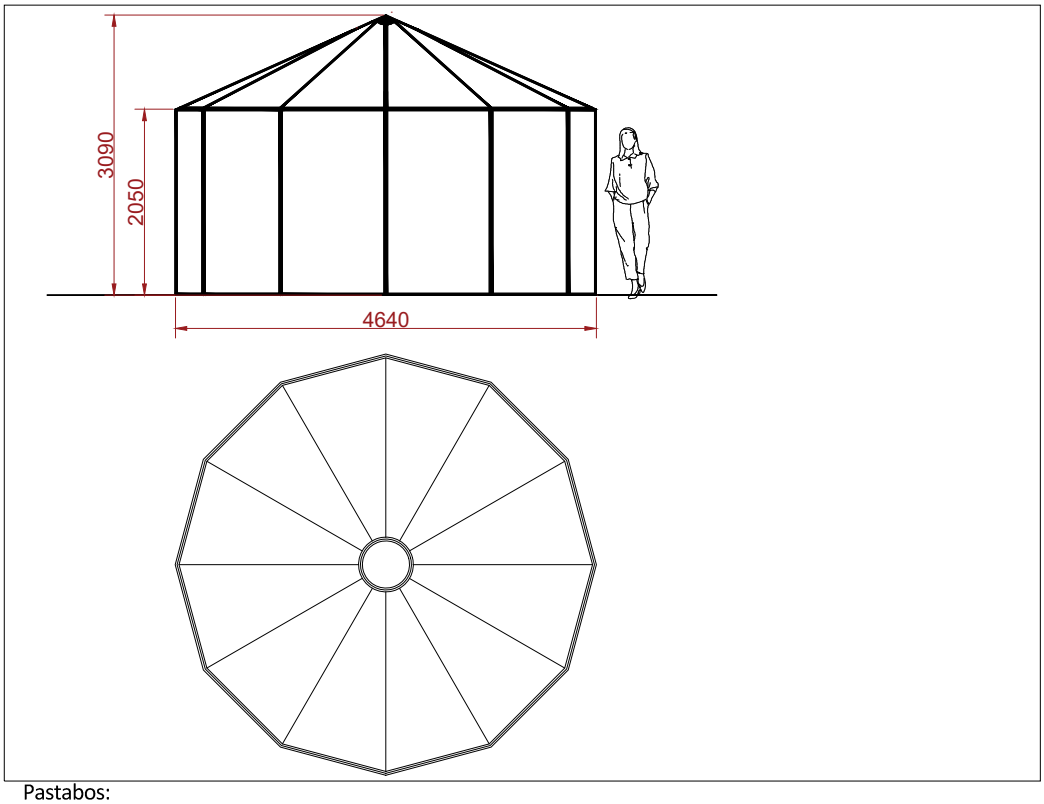

Pastabos:
- Elementas parinktas iš internetinio puslapio gardenis.lt;
- Reikalingas elementų kiekis pateiktas kiekių žiniaraštyje;
- Elementų medžiagiškumus ir įrengimo informaciją pateikia pardavėjas.

ŽALI SODAI

Objektas: Vytauto Didžiojo universiteto Žemės ūkio akademijos parkas Studentų g., Akademija, Akademijos sen., Kauno r. sav.		
Brėžinys: Mažosios architektūros elementai B19-B20		Data: 2024 - 10
Projekto vadovas:	Tautvydas Gurskas	Lapo dydis: A4
Parengė:	Ieva Zovaitė	

B22. Scena

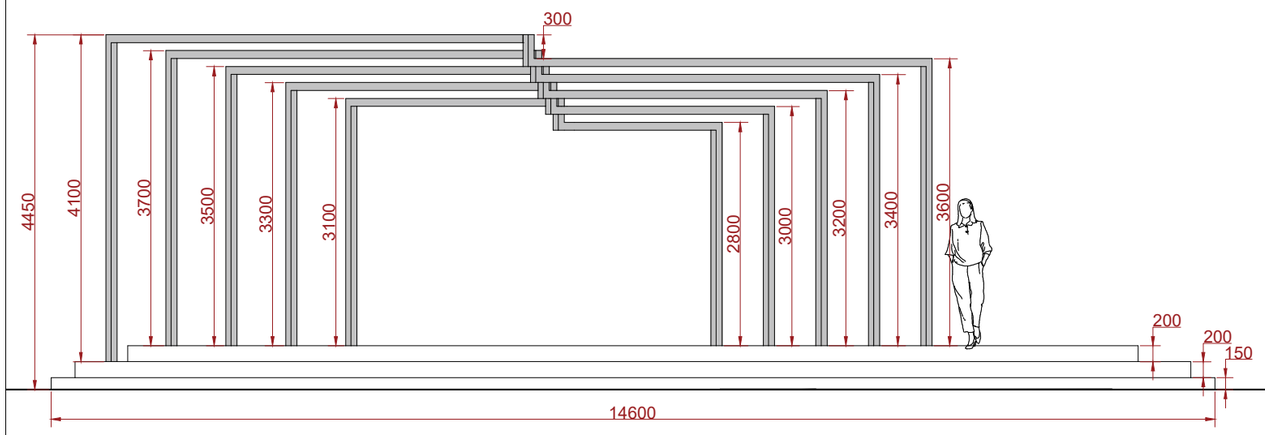

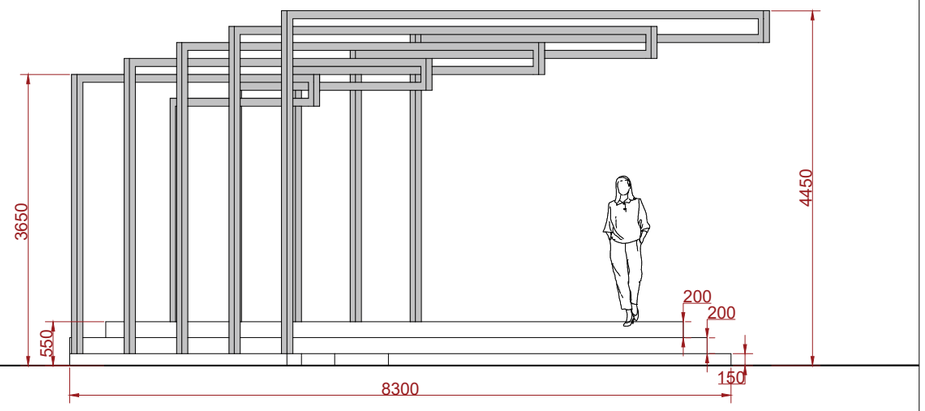

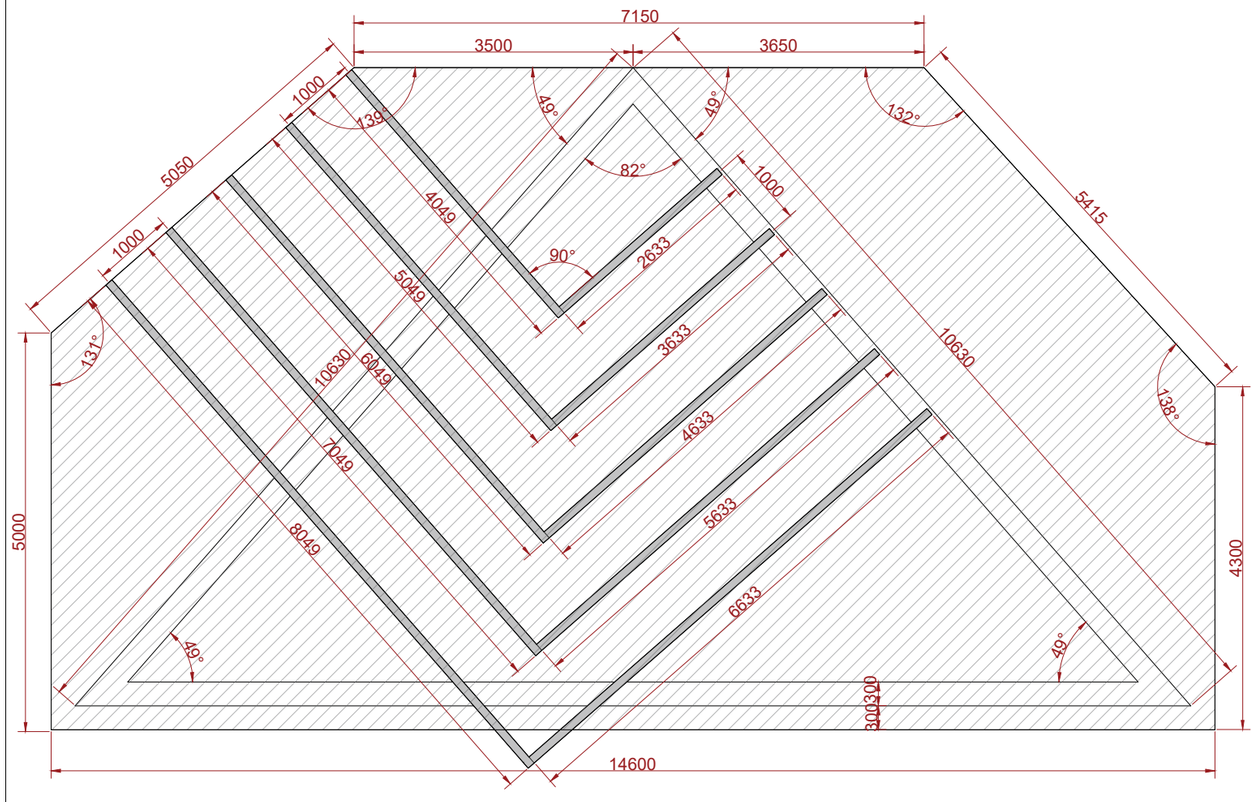

Pastabos:
- Pateiktas elemento brėžinys yra preliminarus ir gali keistis pagal projekto dalies vykdytoją, svarbiausia išlaikyti bendrą projekto viziją;
- Elementų medžiagiškumą ir elementų įrengimo principus sprendžia projekto dalies vykdytojas;

ŽALI SODAI

Objektas: Vytauto Didžiojo universiteto Žemės ūkio akademijos parkas Studentų g., Akademija, Akademijos sen., Kauno r. sav.		
Brėžinys: Mažosios architektūros elementas B22		Data: 2024 - 10
Projekto vadovas:	Tautvydas Gurskas	Lapo dydis: A3
Parengė:	Ieva Zovaitė	

DETALIZUOJAMA PROJEKTO DALIS:

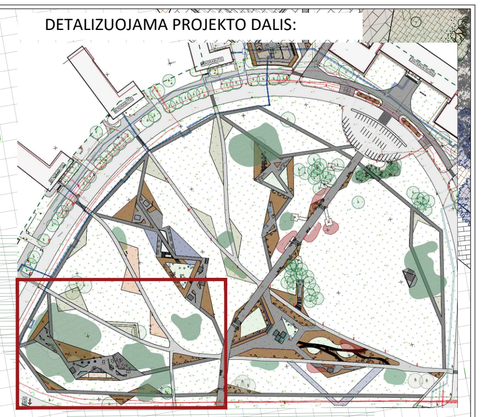

Medlieva Lamarko 5 vnt.
Reikalingi atraminiai kuolai 5 vnt.
Rododendras (R) 'Ramapo' 12 vnt.
Rododendras (R) 'Gomer Waterer' 4 vnt.
Rododendras (R) 'Grandiflorum' 2 vnt.
Rododendrams reikalingas specialus grunto paruošimas, pateiktas augalų aprašyme.

Medlieva Lamarko 3 vnt.
Reikalingi atraminiai kuolai 3 vnt.
Rododendras (R) 'Ramapo' 26 vnt.
Rododendras (R) 'Gomer Waterer' 29 vnt.
Rododendras (R) 'Grandiflorum' 20 vnt.
Rododendras (R)'Cunningham's white' 14 vnt.
Rododendrams reikalingas specialus grunto paruošimas, pateiktas augalų aprašyme.

Vyšnia Jošino 1 vnt.
Reikalingi atraminiai kuolai 2 vnt.
Pušis kalninė 'Mops' 5 vnt.

Dervamedis 'Slender Silhouette' 8 vnt.
Reikalingi atraminiai kuolai 16 vnt.

Medlieva aukštoji 'Robin Hill' 3 vnt.
Reikalingi atraminiai kuolai 6 vnt.
Pušis kalninė 'Mops' 3 vnt.
Gyvatvorės fragmentai:
Bukas paprastasis - bendras gyvatvorės ilgis 25,2 m. Gyvatvorė sodinama trim eilėmis, išdėstant sodinukus šachmatiškai. Į 1,0 bėginį metrą sodinami trys sodinukai (227 vnt.).
Skroblas paprastasis - bendras ilgis 5,6 m. Gyvatvorė sodinama dviem eilėmis. Į 1,0 bėginį metrą sodinami trys sodinukai (34 vnt.)
Ligustras paprastasis - bendras ilgis 2,6 m. Gyvatvorė sodinama dviem eilėmis. Į 1,0 bėginį metrą sodinami keturi sodinukai (21 vnt.).
Preliminarus, palaikomas gyvatvorių aukštis nurodytas brėžinyje.

Važiuojamosios dalies perimetru projektuojami medžiai (medžių išdėstymą žiūrėti bendrame plane):
Liepa mažalapė 'Greenspire' 64 vnt.
Reikalingi atraminiai kuolai 128 vnt.
Apytiksliai augalai sodinami kas 14,0 m.

Obelis rojaus 'Evereste' 5 vnt.
Reikalingi atraminiai kuolai 10 vnt.

Obelis rojaus 'Evereste' 3 vnt.
Reikalingi atraminiai kuolai 6 vnt.
Lanksva pilkoji 'Grefsheim' 18 vnt.
Kadagys 'Prince of Wales' 13 vnt.
Pušis balkaninė 9 vnt.
Reikalingi atraminiai kuolai 18 vnt.

Vyšnia Jošino 2 vnt.
Reikalingi atraminiai kuolai 4 vnt.
Lanksva smailialapė 23 vnt.
Pušis kalninė 'Mops' 9 vnt.
Kadagys 'Prince of Wales' 7 vnt.

Medlieva aukštoji 'Robin Hill' 3 vnt.
Reikalingi atraminiai kuolai 6 vnt.
Kadagys 'Prince of Wales' 2 vnt.

Rododendras (R) 'Cunningham's white' 8 vnt.
Rododendrams reikalingas specialus grunto paruošimas, pateiktas augalų aprašyme.
Gebenė kolchidinė 23 vnt.
Gyvatvorės fragmentai:
Kukmedis tarpinis 'Farmen'- bendras gyvatvorės ilgis 7,30 m. Gyvatvorė sodinama dviem eilėmis. Į 1,0 bėginį metrą sodinami keturi sodinukai (60 vnt.).
Kukmedis tarpinis 'Hicksii' - bendras gyvatvorės ilgis 5,20 m. Gyvatvorė sodinama dviem eilėmis. Į 1,0 bėginį metrą sodinami keturi sodinukai (42 vnt.).
Preliminarus, palaikomas gyvatvorių aukštis nurodytas brėžinyje.

Hortenzija šluotelinė (H) 'Polar Bear' 3 vnt.
Hortenzija šluotelinė (H) 'Magical Matterhorn' 11 vnt.
Hortenzijoms reikalingas specialus grunto paruošimas pateiktas augalų aprašyme.
Gyvatvorės fragmentai:
Kaulenis žvilgantysis - bendras gyvatvorės ilgis 19,0 m. Gyvatvorė sodinama dviem eilėmis. Į 1,0 bėginį metrą sodinami keturi sodinukai (152 vnt.).
Serbentas kalninis - bendras gyvatvorės ilgis 7,6 m. Į 1,0 bėginį metrą sodinami keturi sodinukai (31 vnt.).
Tuja vakarinė 'Smaragd' bendras gyvatvorės ilgis 2,3 m. Gyvatvorė sodinama dviem eilėmis. Į 1,0 bėginį metrą sodinami trys sodinukai (14 vnt.).
Preliminarus, palaikomas gyvatvorių aukštis nurodytas brėžinyje.

Medlieva Lamarko 1 vnt.
Reikalingi atraminiai kuolai 1 vnt.
Tuja vakarinė 'Danica' Ø40 1 vnt.
Tuja vakarinė 'Danica' Ø60 1 vnt.
Tuja vakarinė 'Danica' Ø80 1 vnt.
Kadagys 'Nana' 1 vnt.
Vynuvytis penkialapis 'Murorum' 2 vnt.

h≈1,3 m
h≈1,6 m
h≈1,0 m
h≈0,4 m
h≈1,0 m
h≈1,4 m
h≈1,2 m
h≈0,6 m

Pastabos:
- Augalų kiekiai ir rūšys projekto įgyvendinimo metu, įvertinus esamą situaciją, gali keistis (nenukrypstant nuo suprojektuotos vizijos);
- Augalų kiekiai, rūšys ir priežiūros aprašymai pateikti aiškinamajame rašte;
- Augalų išdėstymas tikslinamas vietoje pagal situaciją, atsižvelgiant į problemines vietas, kompozicinius principus ir būsimą patogią želdinių priežiūrą;
- Medžiams reikalingas atraminių kuolų kiekis gali keistis atsižvelgiant į augalų dydį ir būklę. Aprašymuose nurodytas kuolų kiekis - bendras reikalingas kuolų kiekis nurodytiems augalų vienetams. Vienam augalui reikalingas kiekis apskaičiuojamas kuolų kiekį dalinant iš augalų kiekio;
- Prieš sodinant augalus būtina atsižvelgti į esamo grunto kokybę ir jei reikia, jį pagerinti, atsižvelgiant į sodinamų augalų augimo sąlygas;
- Pagalbinis mastelis: tinklelio 1 langelis atitinka 1 m² (1 m x 1 m).

Pagrindinių elementų žymėjimas:
Lapuotis medis
Krūmas
Spygliuotis augalas
Kiliminis kadagys
Gebenė
Esamas augalas
Gyvatvorė
Mulčas
Esami takai
Projektuojami takai
Akmuo
Esamas medynas
Žydinti pieva
Edukacinė pievelė

ŽALI SODAI

Objektas: Vytauto Didžiojo universiteto Žemės ūkio akademijos parkas Studentų g., Akademija, Akademijos sen., Kauno r. sav.	
Brėžinys: Medžių ir krūmų išdėstymo planas (1 dalis)	Data: 2024-10
Projekto vadovas: Tautvydas Gurskas	Lapo dydis: A2
Parengė: Ieva Zovaitė	

DETALIZUOJAMOS PROJEKTO DALYS:



Medlieva Lamarko 1 vnt.
Reikalingi atraminiai kuolai 1 vnt.
Tuja vakarinė 'Danica' Ø40 6 vnt.
Tuja vakarinė 'Danica' Ø60 9 vnt.
Tuja vakarinė 'Danica' Ø80 8 vnt.
Vynvytis penkialapis 'Murorum' 13 vnt.

Kalerio kriaušė 'Chanticleer' 3 vnt.
Reikalingi atraminiai kuolai 6 vnt.
Medlieva Lamarko 3 vnt.
Reikalingi atraminiai kuolai 3 vnt.
Pušis kalninė 'Mops' 9 vnt.
Kadagys 'Prince of Wales' 11 vnt.

Medlieva Lamarko 3 vnt.
Reikalingi atraminiai kuolai 3 vnt.
Tuja vakarinė 'Danica' Ø40 3 vnt.
Tuja vakarinė 'Danica' Ø60 4 vnt.
Tuja vakarinė 'Danica' Ø80 3 vnt.
Kadagys 'Nana' 4 vnt.
Vynvytis penkialapis 'Murorum' 6 vnt.

Kalerio kriaušė 'Chanticleer' 2 vnt.
Reikalingi atraminiai kuolai 4 vnt.

Kalerio kriaušė 'Chanticleer' 4 vnt.
Reikalingi atraminiai kuolai 8 vnt.
Medlieva Lamarko 3 vnt.
Reikalingi atraminiai kuolai 3 vnt.
Pušis kalninė 'Mops' 8 vnt.
Kadagys 'Prince of Wales' 9 vnt.
Vynvytis penkialapis 'Murorum' 7 vnt.

Medlieva Lamarko 3 vnt.
Reikalingi atraminiai kuolai 3 vnt.
Tuja vakarinė 'Danica' Ø40 8 vnt.
Tuja vakarinė 'Danica' Ø60 8 vnt.
Tuja vakarinė 'Danica' Ø80 9 vnt.
Vynvytis penkialapis 'Murorum' 17 vnt.

Medlieva Lamarko 3 vnt.
Reikalingi atraminiai kuolai 3 vnt.
Šermukšnis japoninis 'Dodong' 6 vnt.
Reikalingi atraminiai kuolai 12 vnt.
Pušis baltažievė 'Mint Truffle' 15 vnt.
Reikalingi atraminiai kuolai 30 vnt.
Alyvos 'Palibin' 9 vnt.
Lanksva pilkoji 'Grefsheim' 19 vnt.
Kadagys 'Nana' 24 vnt.

Medlieva Lamarko 4 vnt.
Reikalingi atraminiai kuolai 4 vnt.
Tuja vakarinė 'Danica' Ø40 4 vnt.
Tuja vakarinė 'Danica' Ø60 8 vnt.
Tuja vakarinė 'Danica' Ø80 6 vnt.
Kadagys 'Nana' 10 vnt.
Vynvytis penkialapis 'Murorum' 5 vnt.

Šermukšnis japoninis 'Dodong' 4 vnt.
Reikalingi atraminiai kuolai 8 vnt.
Hortenzija šluotelinė (H) 'Magical Matterhorn' 6 vnt.
Hortenzija šluotelinė (H) 'Little Lime' 14 vnt.
Hortenzija šluotelinė (H) 'Vanille Fraise' 19 vnt.
Hortenzija šviesioji (H) 'Strong Annabelle' 10 vnt.
Hortenzijoms reikalingas specialus grunto paruošimas, pateiktas augalų aprašyme.

Šermukšnis japoninis 'Dodong' 2 vnt.
Reikalingi atraminiai kuolai 4 vnt.
Hortenzija šluotelinė (H) 'Magical Matterhorn' 7 vnt.
Hortenzija šluotelinė (H) 'Little Lime' 5 vnt.
Hortenzija ąžuolialapė (H) 'Sike's Dwarf' 9 vnt.
Hortenzijoms reikalingas specialus grunto paruošimas, pateiktas augalų aprašyme.

Šermukšnis japoninis 'Dodong' 6 vnt.
Reikalingi atraminiai kuolai 12 vnt.
Hortenzija šluotelinė (H) 'Little Lime' 19 vnt.
Hortenzijoms reikalingas specialus grunto paruošimas, pateiktas augalo aprašyme.
Pušis baltažievė 'Mint Truffle' 13 vnt.
Reikalingi atraminiai kuolai 26 vnt.

Šeivamedis 'Black Beauty' 3 vnt.
Reikalingi atraminiai kuolai 3 vnt.
Stefanandra karpytalapė 'Crispa' 44 vnt.
Lanksva beržalapė 'Island' 14 vnt.
Pušis baltažievė 8 vnt.
Reikalingi atraminiai kuolai 16 vnt.
Pušis geltonoji 6 vnt.
Reikalingi atraminiai kuolai 12 vnt.

Vejoje:
Bukas paprastasis 'Atropunicea' 1 vnt.
Reikalingi atraminiai kuolai 2 vnt.

Medlieva Lamarko 3 vnt.
Reikalingi atraminiai kuolai 3 vnt:
Tuja vakarinė 'Danica' Ø40 2 vnt.
Tuja vakarinė 'Danica' Ø60 2 vnt.
Tuja vakarinė 'Danica' Ø80 4 vnt.
Kadagys 'Nana' 4 vnt.

Beržas himalajinis 'Doorenbos' 11 vnt.
Reikalingi atraminiai kuolai 22 vnt.

Beržas himalajinis 'Doorenbos' 16 vnt.
Reikalingi atraminiai kuolai 32 vnt.
Lanksva beržalapė 'Island' 46 vnt.
Sedula 'Midwinter Fire' 10 vnt.
Pušis kalninė 'Mops' 6 vnt.
Kadagys 'Nana' 8 vnt.

Vejoje:
Ąžuolas pelkinis 5 vnt.
Reikalingi atraminiai kuolai 10 vnt.

Vejoje:
Beržas himalajinis 'Doorenbos' 8 vnt.
Reikalingi atraminiai kuolai 16 vnt.

Beržas himalajinis 'Doorenbos' 13 vnt.
Reikalingi atraminiai kuolai 26 vnt.
Lanksva beržalapė 25 vnt.
Sedula 'Midwinter Fire' 11 vnt.
Pušis kalninė 'Mops' 6 vnt.
Kadagys 'Nana' 14 vnt.

Šeivamedis 'Black Beauty' 3 vnt.
Reikalingi atraminiai kuolai 3 vnt.
Pušis geltonoji 5 vnt.
Reikalingi atraminiai kuolai 5 vnt.
Kadagys 'Nana' 28 vnt.

Pastabos:
- Augalų kiekiai ir rūšys projekto įgyvendinimo metu, įvertinus esamą situaciją, gali keistis (nenukrypstant nuo suprojektuotos vizijos);
- Augalų kiekiai, rūšys ir priežiūros aprašymai pateikti aiškinamajame rašte;
- Augalų išdėstymas tikslinamas vietoje pagal situaciją, atsižvelgiant į problemines vietas, kompozicinius principus ir būsimą patogią želdinių priežiūrą;
- Medžiams reikalingas atraminių kuolų kiekis gali keistis atsižvelgiant į augalų dydį ir būklę. Aprašymuose nurodytas kuolų kiekis - bendras reikalingas kuolų kiekis nurodytiems augalų vienetams. Vienam augalui reikalingas kiekis apskaičiuojamas kuolų kiekį dalinant iš augalų kiekio;
- Prieš sodinant augalus būtina atsižvelgti į esamo grunto kokybę ir jei reikia, jį pagerinti, atsižvelgiant į sodinamų augalų augimo sąlygas;
- Pagalbinis mastelis: tinklelio 1 langelis atitinka 1 m² (1 m x 1 m).

Pagrindinių elementų žymėjimas:

Lapuotis medis	Esamas augalas	Akmuo
Krūmas	Gyvatvorė	Esamas medynas
Spygliuotis augalas	Mulčas	Žydinti pieva
Kiliminis kadagys	Esami takai	Javų laukas
Gebenė	Projektuojami takai	

ŽALI SODAI

Objektas: Vytauto Didžiojo universiteto Žemės ūkio akademijos parkas Studentų g., Akademija, Akademijos sen., Kauno r. sav.	
Brėžinys: Medžių ir krūmų išdėstymo planas (2 dalis)	Data: 2024-10
Projekto vadovas: Tautvydas Gurskas	Lapo dydis: A1
Parengė: Ieva Zovaitė	

DETALIZUOJAMA PROJEKTO DALIS:



2Met d150

d100

2d100

Bukas paprastasis 'Atropunicea' 1 vnt.
Reikalingi atraminiai kuolai 2 vnt.

Sedula japoninė 'China Girl' 4 vnt.
Reikalingi atraminiai kuolai 4 vnt.

Lanksva smailialapė 35 vnt.

Kalerio kriaušė 'Chanticleer' 5 vnt.
Reikalingi atraminiai kuolai 10 vnt.

Sedula japoninė 'China Girl' 3 vnt.
Reikalingi atraminiai kuolai 3 vnt.

Lanksva smailialapė 45 vnt.

Magnolija japoninė 3 vnt.
Reikalingi atraminiai kuolai 6 vnt.

Kalerio kriaušė 'Chanticleer' 5 vnt.
Reikalingi atraminiai kuolai 10 vnt.

Kalerio kriaušė 'Chanticleer' 3 vnt.
Reikalingi atraminiai kuolai 6 vnt.

Magnolija japoninė 1 vnt.
Reikalingi atraminiai kuolai 2 vnt.

Obelis rojaus 'Evereste' 6 vnt.
Reikalingi atraminiai kuolai 12 vnt.

Bukas paprastasis 'Atropunicea' 1 vnt.
Reikalingi atraminiai kuolai 2 vnt.

Obelis rojaus 'Evereste' 5 vnt.
Reikalingi atraminiai kuolai 10 vnt.

Cūga kanadinė 5 vnt.
Reikalingi atraminiai kuolai 10 vnt.

Cūga kanadinė 13 vnt.
Reikalingi atraminiai kuolai 26 vnt.

Bukas paprastasis 'Atropunicea' 1 vnt.
Reikalingi atraminiai kuolai 2 vnt.

Pušis juodoji 6 vnt.
Reikalingi atraminiai kuolai 12 vnt.

Magnolija japoninė 1 vnt.
Reikalingi atraminiai kuolai 2 vnt.

Cūga kanadinė 9 vnt.
Reikalingi atraminiai kuolai 18 vnt.

Kalerio kriaušė 'Chanticleer' 9 vnt.
Reikalingi atraminiai kuolai 18 vnt.

Kalerio kriaušė 'Chanticleer' 2 vnt.
Reikalingi atraminiai kuolai 4 vnt.

Magnolija japoninė 1 vnt.
Reikalingi atraminiai kuolai 2 vnt.

Sedula japoninė 'China Girl' 4 vnt.
Reikalingi atraminiai kuolai 8 vnt.

Lanksva smailialapė 43 vnt.

Pagrindinių elementų žymėjimas:

- Lapuotis medis
- Krūmas
- Spygliuotis augalas
- Kiliminis kadagys
- Gebenė
- Esamas augalas
- Gyvatvorė
- Mulčas
- Esami takai
- Projektuojami takai
- Akmuo
- Esamas medynas
- Žydinti pieva
- Javų laukas
- Edukacinė pievelė

Pastabos:

- Augalų kiekiai ir rūšys projekto įgyvendinimo metu, įvertinus esamą situaciją, gali keistis (nenukrypstant nuo suprojektuotos vizijos);
- Augalų kiekiai, rūšys ir priežiūros aprašymai pateikti aiškinamajame rašte;
- Augalų išdėstymas tikslinamas vietoje pagal situaciją, atsižvelgiant į problemines vietas, kompozicinius principus ir būsimą patogią želdinių priežiūrą;
- Medžiams reikalingas atraminių kuolų kiekis gali keistis atsižvelgiant į augalų dydį ir būklę. Aprašymuose nurodytas kuolų kiekis - bendras reikalingas kuolų kiekis nurodytiems augalų vienetams. Vienam augalui reikalingas kiekis apskaičiuojamas kuolų kiekį dalinant iš augalų kiekio;
- Prieš sodinant augalus būtina atsižvelgti į esamo grunto kokybę ir jei reikia, jį pagerinti, atsižvelgiant į sodinamų augalų augimo sąlygas;
- Pagalbinis mastelis: tinklelio 1 langelis atitinka 1 m² (1 m x 1 m).

ŽALI SODAI

Objektas: Vytauto Didžiojo universiteto Žemės ūkio akademijos parkas Studentų g., Akademija, Akademijos sen., Kauno r. sav.	
Brėžinys: Medžių ir krūmų išdėstymo planas (3 dalis)	Data: 2024-10
Projekto vadovas: Tautvydas Gurskas	Lapo dydis: A2
Parengė: Ieva Zovaitė	

Klevas raudonasis 'Brandywine' 2 vnt.
Reikalingi atraminiai kuolai 4 vnt.

Klevas raudonasis 'Brandywine' 1 vnt.
Reikalingi atraminiai kuolai 2 vnt.
Medlieva Lamarko 3 vnt.
Reikalingi atraminiai kuolai
Putinas paprastasis 'Roseum' 10 vnt.
Lanksva smailialapė 18 vnt.
Lanksva beržalapė 'Island' 76 vnt.

Vyšnia Jošino 3 vnt.
Reikalingi atraminiai kuolai 6 vnt.

Klevas raudonasis 'Brandywine' 2 vnt.
Reikalingi atraminiai kuolai 4 vnt.

Klevas raudonasis 'Brandywine' 1 vnt.
Reikalingi atraminiai kuolai 2 vnt.
Lanksva beržalapė 'Island' 88 vnt.

Vyšnia Jošino 1 vnt.
Reikalingi atraminiai kuolai 2 vnt.
Klevas raudonasis 'Brandywine' 4 vnt.
Reikalingi atraminiai kuolai 8 vnt.
Alyvos paprastosios 'Katherine Havemeyer' 3 vnt.
Reikalingi atraminiai kuolai 3 vnt.
Alyvos paprastosios 'Charles Joly' 3 vnt.
Reikalingi atraminiai kuolai 3 vnt.
Stefanandra karpytalapė 'Crispa' 57 vnt.
Lanksva beržalapė 'Island' 26 vnt.

Vyšnia Jošino 1 vnt.
Reikalingi atraminiai kuolai 2 vnt.

Vyšnia Jošino 1 vnt.
Reikalingi atraminiai kuolai 2 vnt.

Klevas raudonasis 'Brandywine' 4 vnt.
Reikalingi atraminiai kuolai 8 vnt.
Alyvos paprastosios 'Katherine Havemeyer' 3 vnt.
Reikalingi atraminiai kuolai
Alyvos paprastosios 'Charles Joly' 2 vnt.
Reikalingi atraminiai kuolai
Lanksva pilkoji 'Grefsheim' 30 vnt.
Stefanandra karpytalapė 'Crispa' 18 vnt.

Medlieva Lamarko 4 vnt.
Reikalingi atraminiai kuolai 4 vnt.
Tuja vakarinė 'Danica' Ø40 4 vnt.
Tuja vakarinė 'Danica' Ø60 4 vnt.
Tuja vakarinė 'Danica' Ø80 3 vnt.
Kadagys 'Nana' 6 vnt.
Vynvytis penkialapis 'Murorum' 5 vnt.

Medlieva Lamarko 5 vnt.
Reikalingi atraminiai kuolai 5 vnt.
Tuja vakarinė 'Danica' Ø40 6 vnt.
Tuja vakarinė 'Danica' Ø60 4 vnt.
Tuja vakarinė 'Danica' Ø80 6 vnt.
Kadagys 'Nana' 11 vnt.
Vynvytis penkialapis 'Murorum' 8 vnt.

Medlieva Lamarko 5 vnt.
Reikalingi atraminiai kuolai 5 vnt.
Tuja vakarinė 'Danica' Ø40 6 vnt.
Tuja vakarinė 'Danica' Ø60 6 vnt.
Tuja vakarinė 'Danica' Ø80 7 vnt.
Kadagys 'Nana' 11 vnt.
Vynvytis penkialapis 'Murorum' 10 vnt.

DETALIZUOJAMOS PROJEKTO DALYS:

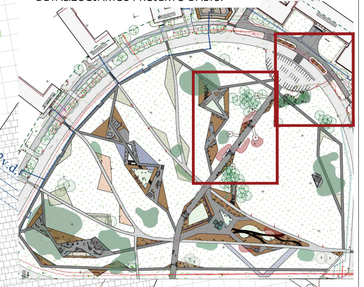

Vyšnia Jošino 3 vnt.
Reikalingi atraminiai kuolai 6 vnt
Tuja vakarinė 'Danica' Ø40 5 vnt.
Tuja vakarinė 'Danica' Ø60 6 vnt.
Tuja vakarinė 'Danica' Ø80 7 vnt.

Vyšnia Jošino 3 vnt.
Reikalingi atraminiai kuolai 6 vnt
Tuja vakarinė 'Danica' Ø40 6 vnt.
Tuja vakarinė 'Danica' Ø60 5 vnt.
Tuja vakarinė 'Danica' Ø80 8 vnt.

Vyšnia Jošino2 vnt.
Reikalingi atraminiai kuolai 4 vnt.

Erškėtrožė 'Alba' 20 vnt.
Erškėtrožė 'Louis Riel' 34 vnt.
Sidabrakrūmis 'Mincrero' 40 vnt.

Erškėtrožė 'Alba' 9 vnt.
Erškėtrožė 'Louis Riel' 15 vnt.
Sidabrakrūmis 'Mincrero' 14 vnt.

Pastabos:
- Augalų kiekiai ir rūšys projekto įgyvendinimo metu, įvertinus esamą situaciją, gali keistis (nenukrypstant nuo suprojektuotos vizijos);
- Augalų kiekiai, rūšys ir priežiūros aprašymai pateikti aiškinamajame rašte;
- Augalų išdėstymas tikslinamas vietoje pagal situaciją, atsižvelgiant į problemines vietas, kompozicinius principus ir būsimą patogią želdinių priežiūrą;
- Medžiams reikalingas atraminių kuolų kiekis gali keistis atsižvelgiant į augalų dydį ir būklę. Aprašymuose nurodytas kuolų kiekis - bendras reikalingas kuolų kiekis nurodytiems augalų vienetams. Vienam augalui reikalingas kiekis apskaičiuojamas kuolų kiekį dalinant iš augalų kiekio;
- Prieš sodinant augalus būtina atsižvelgti į esamo grunto kokybę ir jei reikia, jį pagerinti, atsižvelgiant į sodinamų augalų augimo sąlygas;
- Pagalbinis mastelis: tinklelio 1 langelis atitinka 1 m² (1 m x 1 m).

Pagrindinių elementų žymėjimas:

Lapuotis medis
Krūmas
Spygliuotis augalas
Kiliminis kadagys
Esamas augalas
Gyvatvorė
Mulčas
Esami takai
Projektuojami takai
Akmuo
Smėlis
Esamas medynas

ŽALI SODAI

Objektas: Vytauto Didžiojo universiteto Žemės ūkio akademijos parkas Studentų g., Akademija, Akademijos sen., Kauno r. sav.	
Brėžinys: Medžių ir krūmų išdėstymo planas (4, 5 dalys)	Data: 2024-10
Projekto vadovas: Tautvydas Gurskas	Lapo dydis: A1
Parengė: Ieva Zovaitė	

DETALIZUOJAMA PROJEKTO DALIS:

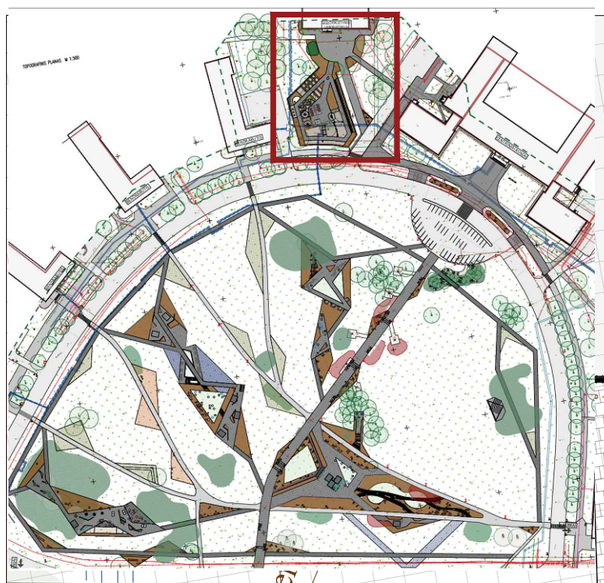

Klevas raudonasis 'Sun Valley' 2 vnt.
Reikalingi atraminiai kuolai 4 vnt.
Hortenzija šluotelinė 'Little Lime' 7 vnt.
Hortenzija šluotelinė 'Vanille Fraise' 5 vnt.
Hortenzijoms reikalingas specialus grunto paruošimas, pateiktas augalų aprašyme.
Tuja vakarinė 'Danica' Ø40 2 vnt.
Tuja vakarinė 'Danica' Ø60 4 vnt.
Tuja vakarinė 'Danica' Ø80 3 vnt.
Kadagys 'Prince of Walles' 5 vnt.

Klevas raudonasis 'Brandywine' 3 vnt.
Reikalingi atraminiai kuolai 6 vnt.
Hortenzija šluotelinė 'Little Lime' 5 vnt.
Hortenzija šluotelinė 'Vanille Fraise' 3 vnt.
Hortenzijoms reikalingas specialus grunto paruošimas, pateiktas augalų aprašyme.
Lanksva 'Grefsheim' 15 vnt.
Lanksva beržalapė 'Island' 9 vnt.
Tuja vakarinė 'Danica' Ø40 2 vnt.
Tuja vakarinė 'Danica' Ø60 5 vnt.
Tuja vakarinė 'Danica' Ø80 6 vnt.
Kadagys 'Prince of Walles' 6 vnt.

Klevas raudonasis 'Brandywine' 1 vnt.
Reikalingi atraminiai kuolai 2 vnt.
Hortenzija šluotelinė 'Little Lime' 9 vnt.
Hortenzijoms reikalingas specialus grunto paruošimas, pateiktas augalų aprašyme.
Tuja vakarinė 'Danica' Ø40 1 vnt.
Tuja vakarinė 'Danica' Ø60 2 vnt.
Tuja vakarinė 'Danica' Ø80 1 vnt.
Kadagys 'Prince of Walles' 2 vnt.

Klevas raudonasis 'Brandywine' ' 1 vnt.
Reikalingi atraminiai kuolai 2 vnt.
Hortenzija šluotelinė 'Little Lime' 4 vnt.
Hortenzijoms reikalingas specialus grunto paruošimas, pateiktas augalų aprašyme.
Lanksva 'Grefsheim' 2 vnt.
Lanksva beržalapė 'Island' 3 vnt.
Tuja vakarinė 'Danica' Ø40 1 vnt.
Tuja vakarinė 'Danica' Ø60 2 vnt.
Tuja vakarinė 'Danica' Ø80 1 vnt.
Kadagys 'Prince of Walles' 1 vnt.
Gyvatvorė - žvilgantysis kaulenis. Ilgis 140 m. Į vieną bėginį metrą sodinama keturi sodinukai (560 vnt.). Aukštis palaikomas apie 1,0-1,2 m.

Kriaušė Kalerio 'Chanticleer' 3 vnt.
Reikalingi atraminiai kuolai 6 vnt.
Vaiskrūmiai įvairūs, apie 30 vnt. Rūšys ir veislės pasirenkamos projekto įgyvendinimo metu, atsižvelgiant į poreikius. Kiekis gali keistis priklausomai nuo pasirinktų vaikrūmių augumo.
Tuja vakarinė 'Danica' Ø40 1 vnt.
Tuja vakarinė 'Danica' Ø60 1 vnt.
Tuja vakarinė 'Danica' Ø80 1 vnt.

Vyšnia Jošino 1 vnt.
Reikalingi atraminiai kuolai 2 vnt
Tuja vakarinė 'Danica' Ø40 2 vnt.
Tuja vakarinė 'Danica' Ø60 2 vnt.
Tuja vakarinė 'Danica' Ø80 3 vnt.
Gyvatvorė - žvilgantysis kaulenis. Ilgis 9,75 m. Į vieną bėginį metrą sodinama keturi sodinukai (39 vnt.). Aukštis palaikomas 0,80 - 1,0 m.

Vijokliniai augalai (valgomi, tokie kaip vynuogės, aktinidijos, citrinvytis) 12 vnt.
Rūšys ir veislės pasirenkamos projekto įgyvendinimo metu, atsižvelgiant į poreikius. Priklausomai nuo pasirinktų augalų tipo, ant pergolių gali būti reikalingos atramos (trosai).

Vaismedis 9 vnt.
Rūšys ir veislės pasirenkamos projekto įgyvendinimo metu, atsižvelgiant į poreikius.
Reikalingi atraminiai kuolai 9 vnt.
Lanksva 'Grefsheim' 11 vnt.
Lanksva beržalapė 'Island' 10 vnt.

Pagrindinių elementų žymėjimas:
Lapuotis medis
Krūmas
Spygliuotis augalas
Kiliminis kadagys
Vijoklis
Esamas augalas
Gyvatvorė
Mulčas
Esami takai
Projektuojami takai

Pastabos:
- Augalų kiekiai ir rūšys projekto įgyvendinimo metu, įvertinus esamą situaciją, gali keistis (nenukrypstant nuo suprojektuotos vizijos);
- Augalų kiekiai, rūšys ir priežiūros aprašymai pateikti aiškinamajame rašte;
- Augalų išdėstymas tikslinamas vietoje pagal situaciją, atsižvelgiant į problemines vietas, kompozicinius principus ir būsimą patogią želdinių priežiūrą;
- Medžiams reikalingas atraminių kuolų kiekis gali keistis atsižvelgiant į augalų dydį ir būklę. Aprašymuose nurodytas kuolų kiekis - bendras reikalingas kuolų kiekis nurodytiems augalų vienetams. Vienam augalui reikalingas kiekis apskaičiuojamas kuolų kiekį dalinant iš augalų kiekio;
- Prieš sodinant augalus būtina atsižvelgti į esamo grunto kokybę ir jei reikia, jį pagerinti, atsižvelgiant į sodinamų augalų augimo sąlygas;
- Pagalbinis mastelis: tinklelio 1 langelis atitinka 1 m² (1 m x 1 m).

ŽALI SODAI

Objektas: Vytauto Didžiojo universiteto Žemės ūkio akademijos parkas Studentų g., Akademija, Akademijos sen., Kauno r. sav.	
Brėžinys: Medžių ir krūmų išdėstymo planas (6 dalis)	Data: 2024-10
Projekto vadovas: Tautvydas Gurskas	Lapo dydis: A2
Parengė: Ieva Zovaitė	

DETALIZUOJAMOS PROJEKTO DALYS:

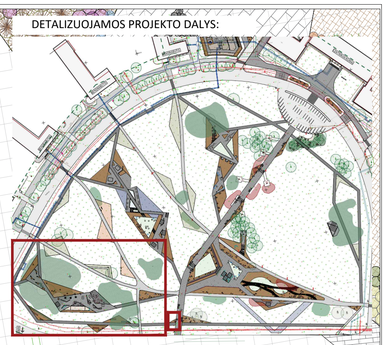

Bergenija 'Pink DragonFly' 75 vnt.
Astilbė 'Sister Theresa' 46 vnt.
Astilbė 'Brautschleier' 14 vnt.
Plukė 'Whirlwind' 83 vnt.
Pachisandra 108 vnt.
Ilonpapartis paupinis 11 vnt.

Plukė 'Whirlwind' 3 vnt.
Papartis kelminis 2 vnt.

Plukė 'Whirlwind' 2 vnt.
Papartis kelminis 3 vnt.

Plukė 'Whirlwind' 2 vnt.
Papartis kelminis 3 vnt.

Plukė 'Whirlwind' 2 vnt.
Papartis kelminis 3 vnt.

Pachisandra 8 vnt.
Ilonpapartis paupinis 5 vnt.

Ežiuolė 'Alba' 24 vnt.
Čiobrelis baltažiedis 'Albus' 9 vnt.
Šaukštis plačialapis 6 vnt.
Astilbė 'Sister Theresa' 38 vnt.
Astilbė 'Brautschleier' 26 vnt.
Plukė 'Whirlwind' 27 vnt.
Melsvė 'Invincible' 17 vnt.
Melsvė 'Royal Standard' 13 vnt.
Pachisandra 95 vnt.
Ilonpapartis paupinis 4 vnt.
Papartis kelminis 14 vnt.
Papartis 'Prolifica' 21 vnt.
Uksmenė varpotoji 10 vnt.
Drėbūnas 62 vnt.
Hakonė 'Greenhills' 48 vnt.
Eleboras Ice N'Roses Rose 52 vnt.

Papartis kelminis 5 vnt.

Ežiuolė 'Alba' 64 vnt.
Drėbūnas 143 vnt.

Šalavijas 'Caradonna' 28 vnt.
Kraujalakė 'Red Thunder' 19 vnt.
Kraujalakė 'Tanna' 9 vnt.
Veronikūnas virgininis 'Erica' 17 vnt.
Viksva kalninė 35 vnt.
Melvenė 'Transparent' 5 vnt.
Lendrūnas 'Karl Foerster' 74 vnt.

Snaputis 'Rise and Shine' 72 vnt.
Viendienė 'On and On' 26 vnt.
Viendienė 'Bela Lugosi' 26 vnt.
Žemuogė 25 vnt.
Mėlitas rudeninis 55 vnt.
Lendrūnas 'Karl Foerster' 71 vnt.

Snaputis 'Album' 50 vnt.
Čiobrelis 'Albus' 37 vnt.
Žemuogė 38 vnt.
Viksva kalninė 109 vnt.

Čiobrelis 'Albus' 5 vnt.
Šilokas 'Stardust' 3 vnt.
Drėbūnas 17 vnt.

Čiobrelis 'Albus' 24 vnt.
Šilokas 'Stardust' 28 vnt.
Viksva kalninė 38 vnt.
Rudeninis mėlitas 30 vnt.

Čiobrelis 'Albus' 9 vnt.
Šilokas 'Stardust' 9 vnt.
Drėbūnas 13 vnt.

Plukė 'Whirlwind' 48 vnt.
Astras 'Adustus Nanus' 97 vnt.
Pachisandra 76 vnt.
Papartis kelminis 22 vnt.
Eleboras Ice N'Roses Rose 25 vnt.

Šalavijas gojinis 'Caradonna' 65 vnt.
Astras 'Adustus Nanus' 21 vnt.
Melvenė 'Transparent' 7 vnt.
Lendrūnas 'Karl Foerster' 30 vnt.

Sinavadas 'Green Apples' 6 vnt.
Rūgtis 'Darjeeling Red' 16 vnt.
Viksva kalninė 22 vnt.
Melvenė 'Transparent' 3 vnt.

Pastabos:
- Augalų kiekiai ir rūšys projekto įgyvendinimo metu, įvertinus esamą situaciją, gali keistis (nenukrypstant nuo suprojektuotos vizijos);
- Augalų kiekiai, rūšys ir priežiūros aprašymai pateikti aiškinamajame rašte;
- Augalų išdėstymas tikslinamas vietoje pagal situaciją, atsižvelgiant į problemines vietas, kompozicinius principus ir būsimą patogią želdinių priežiūrą;
- Prieš sodinant augalus būtina atsižvelgti į esamo grunto kokybę ir jei reikia, jį pagerinti, atsižvelgiant į sodinamų augalų augimo sąlygas;
- Tarp visų daugiamečių gėlių, smilginių augalų sodinami narcizų, žydrių ir snieguolių svogūnėliai, paskirstant juos nedidelėmis grupėmis, sodinimo principai pateikti augalų aprašymuose;
- Pagalbinis mastelis: tinklelio 1 langelis atitinka 1 m² (1 m x 1 m).

Pagrindinių elementų žymėjimas:
- Daugiametė gėlė
- Smilginis augalas
- Papartis
- Esamas augalas
- Gyvatvorė
- Mulčas
- Esami takai
- Projektuojami takai
- Akmuo
- Esamas medynas
- Edukacinė pievelė
- Žydinti pieva

ŽALI SODAI

Objektas: Vytauto Didžiojo universiteto Žemės ūkio akademijos parkas Studentų g., Akademija, Akademijos sen., Kauno r. sav.	
Brėžinys: Daugiamečių gėlių ir smilginių augalų išdėstymo planas (1 dalis)	Data: 2024-10
Projekto vadovas: Tautvydas Gurskas	Lapo dydis: A1
Parengė: Ieva Zovaitė	

DETALIZUOJAMOS PROJEKTO DALYS:

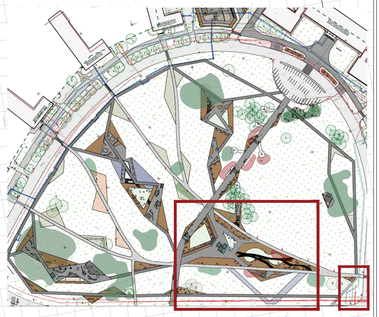

Katžolė 'Walker's Low' 133 vnt.
Melvenė 'Transparent' 3 vnt.

Rasakila 'Select' 41 vnt.
Šalavijas gojinis 'Caradonna' 45 vnt.
Šilokas 'Stardust' 26 vnt.
Šilokas 'Matrona' 17 vnt.
Viksva kalninė 56 vnt.
Mėlitas rudeninis 44 vnt.

Sinavadas 'Green Apples' 20 vnt.
Rūgtis 'Darjeeling Red' 47 vnt.
Viksva kalninė 61 vnt.
Melvenė 'Transparent' 8 vnt.

Rasakila 'Select' 40 vnt.
Šalavijas gojinis 'Caradonna' 58 vnt.
Šilokas 'Stardust' 22 vnt.
Šilokas 'Matrona' 11 vnt.
Viksva kalninė 62 vnt.
Mėlitas rudeninis 87 vnt.

Katžolė 'Walker's Low' 150 vnt.
Melvenė 'Transparent' 3 vnt.

Snaputis 'Rise and Shine' 87 vnt.
Katžolė 'Walker's Low' 25 vnt.
Šalavijas gojinis 'Caradonna' 86 vnt.
Šilokas 'Matrona' 26 vnt.
Makedoninė buožainė 61 vnt.
Veronikūnas 'Erica' 33 vnt.
Kemeras 'Riesenschirm' 9 vnt.
Astras 'Calliope' 28 vnt.
Viksva kalninė 84 vnt.
Mėlitas rudeninis 104 vnt.
Soruolė 'Black Beauty' 91 vnt.
Drėbūnas 55 vnt.
Melvenė 'Transparent' 3 vnt.
Lendrūnas 'Karl Foerster' 108 vnt.

Sinavadas 'Green Apples' 73 vnt.
Rūgtis 'Darjeeling Red' 115 vnt.
Viksva kalninė 152 vnt.
Melvenė 'Transparent' 28 vnt.

Snaputis stambiašaknis 'Ingwersen Variety' 44 vnt.
Lendrūnas 'Karl Foerster' 26 vnt.
Miskantas 'Ballerina' 3 vnt.

Lendrūnas 'Karl Foerster' 26 vnt.
Miskantas 'Ballerina' 3 vnt.

Snaputis stambiašaknis 'Ingwersen Variety' 47 vnt.
Rasakila 'Robustica' 90 vnt.
Viendienė 'White Temptation' 56 vnt.
Viendienė 'Preciuos D'Oro' 56 vnt.
Lendrūnas 'Karl Foerster' 89 vnt.
Melvenė 'Transparent' 12 vnt.

Viksva kalninė 23 vnt.
Česnakas 'Purple Sensation' 19 vnt.

Viendienė 'Preciuos D'Oro' 31 vnt.

Snaputis stambiašaknis 'Ingwersen Variety' 21 vnt.
Snaputis 'Rise and Shine' 116 vnt.
Rasakila 'Robustica' 62 vnt.
Viendienė 'White Temptation' 73 vnt.
Viendienė 'Preciuos D'Oro' 13 vnt.
Viendienė 'On and On' 27 vnt.
Viendienė 'Bela Lugosi' 28 vnt.
Pluke 'Whirlwind' 66 vnt.
Lendrūnas 'Karl Foerster' 102 vnt.
Mėlitas rudeninis 26 vnt.

Bergenija 'Pink DragonFly' 19 vnt.
Tiarelė 'Pink Skyrocket' 54 vnt.
Snaputis stambiašaknis 'Ingwersen Variety' 20 vnt.
Snaputis 'Rise and Shine' 32 vnt.
Česnakas 'Purple Sensation' 65 vnt.
Blakėžudė 'Cocoholic' 21 vnt.
Viksva kalninė 78 vnt.
Mėlitas rudeninis 18 vnt.
Papartis kelminis 12 vnt.

Snaputis 'Rise and Shine' 66 vnt.
Žemuogė 30 vnt.
Blakėžudė 'Cocoholic' 8 vnt.
Česnakas 'Purple Sensation' 19 vnt.
Pluke 'Whirlwind' 17 vnt.
Viksva kalninė 98 vnt.
Mėlitas rudeninis 11 vnt.
Drėbūnas 79 vnt.
Lendrūnas 'Karl Foerster' 21 vnt.

Bergenija 'Pink DragonFly' 32 vnt.
Tiarelė 'Pink Skyrocket' 98 vnt.
Česnakas 'Purple Sensation' 62 vnt.
Blakėžudė 'Cocoholic' 21 vnt.
Pluke 'Whirlwind' 21 vnt.
Viksva kalninė 95 vnt.
Mėlitas rudeninis 13 vnt.
Papartis kelminis 6 vnt.

Ežiuolė 'Sweet Meadow Mama' 12 vnt.
Mėlitas rudeninis 37 vnt.

Ežiuolė 'Sweet Meadow Mama' 16 vnt.
Mėlitas rudeninis 61 vnt.

Ežiuolė 'Sweet Meadow Mama' 90 vnt.
Mėlitas rudeninis 328 vnt.

Sinavadas 'Green Apples' 21 vnt.
Rūgtis 'Darjeeling Red' 32 vnt.
Viksva kalninė 54 vnt.
Melvenė 'Transparent' 7 vnt.

d108.00 m.s.

Pastabos:
- Augalų kiekiai ir rūšys projekto įgyvendinimo metu, įvertinus esamą situaciją, gali keistis (nenukrypstant nuo suprojektuotos vizijos);
- Augalų kiekiai, rūšys ir priežiūros aprašymai pateikti aiškinamajame rašte;
- Augalų išdėstymas tikslinamas vietoje pagal situaciją, atsižvelgiant į problemines vietas, kompozicinius principus ir būsimą patogią želdinių priežiūrą;
- Prieš sodinant augalus būtina atsižvelgti į esamo grunto kokybę ir jei reikia, jį pagerinti, atsižvelgiant į sodinamų augalų augimo sąlygas;
- Tarp visų daugiamečių gėlių, smilginių augalų sodinami narcizų, žydrių ir snieguolių svogūnėliai, paskirstant juos nedidelėmis grupėmis, sodinimo principai pateikti augalų aprašymuose;
- Pagalbinis mastelis: tinklelio 1 langelis atitinka 1 m² (1 m x 1 m).

Pagrindinių elementų žymėjimas:

Daugiametė gėlė	Mulčas	Naikinamas medynas
Smilginis augalas	Esami takai	Žydinti pieva
Papartis	Projektuojami takai	
Esamas augalas	Akmuo	
Gyvatvorė	Esamas medynas	

ŽALI SODAI

Objektas: Vytauto Didžiojo universiteto Žemės ūkio akademijos parkas Studentų g., Akademija, Akademijos sen., Kauno r. sav.	
Brėžinys: Daugiamečių gėlių ir smilginių augalų išdėstymo planas (2 dalis)	Data: 2024-10
Projekto vadovas: Tautvydas Gurskas	Lapo dydis: A1
Parengė: Ieva Zovaitė	

DETALIZUOJAMA PROJEKTO DALIS:



Astrancija 'Shaggy' 54 vnt.
Česnakas 'Mont Blanc' 31 vnt.
Viendienė 'White Temptation' 33 vnt.
Viendienė 'Preciuos D'Oro' 37 vnt.
Saulainė 'Double Trouble' 48 vnt.
Drėbūnas 46 vnt.
Mėlitas rudeninis 35 vnt.

Česnakas 'Mont Blanc' 18 vnt.
Mėlitas rudeninis 21 vnt.

Astrancija 'Shaggy' 32 vnt.
Česnakas 'Mont Blanc' 87 vnt.
Viendienė 'White Temptation' 53 vnt.
Viendienė 'Preciuos D'Oro' 47 vnt.
Saulainė 'Double Trouble' 94 vnt.
Drėbūnas 37 vnt.
Mėlitas rudeninis 105 vnt.
Miskantas 'Krater' 14 vnt.

Česnakas 'Mont Blanc' 20 vnt.
Astrancija 'Shaggy' 9 vnt.
Viksva kalninė 32 vnt.

Česnakas 'Mont Blanc' 17 vnt.
Astrancija 'Shaggy' 6 vnt.
Viksva kalninė 26 vnt.

Rasakila 'Select' 109 vnt.
Flioksas 'Starfire'53 vnt.
Česnakas 'Summer Beauty' 70 vnt.
Kemeras 'Baby Joe' 41 vnt.
Kemeras 'Riesenschirm' 75 vnt.
Astras 'Adustus Nanus' 87 vnt.
Miskantas 'Ballerina' 95 vnt.
Miskantas 'Red Chief' 49 vnt.

Česnakas 'Mont Blanc' 24 vnt.
Astrancija 'Shaggy' 11 vnt.
Viksva kalninė 31 vnt.

Česnakas 'Mont Blanc'
Astrancija 'Shaggy' 10 vnt.
Viksva kalninė 26 vnt.

Astrancija 'Shaggy' 47 vnt.
Česnakas 'Mont Blanc' 49 vnt.
Viendienė 'White Temptation' 47 vnt.
Viendienė 'Preciuos D'Oro' 21 vnt.
Saulainė 'Double Trouble' 78 vnt.
Drėbūnas 12 vnt.
Mėlitas rudeninis 42 vnt.
Miskantas 'Krater' 15 vnt.

Pagrindinių elementų žymėjimas:

- Daugiametė gėlė
- Smilginis augalas
- Papartis
- Esamas augalas
- Gyvatvorė
- Mulčas
- Esami takai
- Projektuojami takai
- Akmuo
- Esamas medynas
- Edukacinė pievelė
- Žydinti pieva

Pastabos:

- Augalų kiekiai ir rūšys projekto įgyvendinimo metu, įvertinus esamą situaciją, gali keistis (nenukrypstant nuo suprojektuotos vizijos);
- Augalų kiekiai, rūšys ir priežiūros aprašymai pateikti aiškinamajame rašte;
- Augalų išdėstymas tikslinamas vietoje pagal situaciją, atsižvelgiant į problemines vietas, kompozicinius principus ir būsimą patogią želdinių priežiūrą;
- Prieš sodinant augalus būtina atsižvelgti į esamo grunto kokybę ir jei reikia, jį pagerinti, atsižvelgiant į sodinamų augalų augimo sąlygas;
- Tarp visų daugiamečių gėlių, smilginių augalų sodinami narcizų, žydrių ir snieguolių svogūnėliai, paskirstant juos nedidelėmis grupėmis, sodinimo principai pateikti augalų aprašymuose;
- Pagalbinis mastelis: tinklelio 1 langelis atitinka 1 m² (1 m x 1 m).

ŽALI SODAI

Objektas: Vytauto Didžiojo universiteto Žemės ūkio akademijos parkas Studentų g., Akademija, Akademijos sen., Kauno r. sav.	
Brėžinys: Daugiamečių gėlių ir smilginių augalų išdėstymo planas (3 dalis)	Data: 2024-10
Projekto vadovas: Tautvydas Gurskas	Lapo dydis: A2
Parengė: Ieva Zovaitė	

Česnakas 'Mont Blanc' 11 vnt.
Viksva kalninė 46 vnt.

Kraujažolė 'Terracotta' 8 vnt.
Mėlesas 'Little Spire' 6 vnt.
Melsvė 'Invincible' 26 vnt.
Viksva kalninė 58 vnt.
Mėlitas rudeninis 44 vnt.
Melvenė 'Transparent' 8 vnt.
Papartis kelminis 5 vnt.

Česnakas 'Mont Blanc' 43 vnt.
Viksva kalninė 87 vnt.

Česnakas 'Mont Blanc' 8 vnt.
Viksva kalninė 13 vnt.

Kraujažolė 'Terracotta' 4 vnt.
Mėlesas 'Little Spire' 2 vnt.
Mėlitas rudeninis 10 vnt.

Kraujažolė 'Terracotta' 36 vnt.
Mėlesas 'Little Spire' 37 vnt.
Mėlitas rudeninis 18 vnt.
Melvenė 'Transparent' 9 vnt.
Miskantas 'Ballerina' 21 vnt.

Sinavadas 'Green Apples' 30 vnt.
Rūgtis 'Darjeeling Red' 36 vnt.
Viksva kalninė 78 vnt.
Melvenė 'Transparent' 9 vnt.

Sinavadas 'Green Apples' 32 vnt.
Rūgtis 'Darjeeling Red' 76 vnt.
Viksva kalninė 72 vnt.
Melvenė 'Transparent' 12 vnt.

Česnakas 'Mont Blanc' 73 vnt.
Česnakas 'Purple Sensation' 69 vnt.
Viksva kalninė 183 vnt.

Česnakas 'Mont Blanc' 17 vnt.
Česnakas 'Purple Sensation' 18 vnt.
Viksva kalninė 55 vnt.

Kraujažolė 'Terracotta' 71 vnt.
Mėlesas 'Little Spire' 59 vnt.
Mėlitas rudeninis 38 vnt.
Melvenė 'Transparent' 24 vnt.

Sinavadas 'Green Apples' 94 vnt.
Rūgtis 'Darjeeling Red' 43 vnt.
Viksva kalninė 96 vnt.
Melvenė 'Transparent' 24 vnt.

Pastabos:
- Augalų kiekiai ir rūšys projekto įgyvendinimo metu, įvertinus esamą situaciją, gali keistis (nenukrypstant nuo suprojektuotos vizijos);
- Augalų kiekiai, rūšys ir priežiūros aprašymai pateikti aiškinamajame rašte;
- Augalų išdėstymas tikslinamas vietoje pagal situaciją, atsižvelgiant į probleminės vietas, kompozicinius principus ir būsimą patogią želdinių priežiūrą;
- Prieš sodinant augalus būtina atsižvelgti į esamo grunto kokybę ir jei reikia, jį pagerinti, atsižvelgiant į sodinamų augalų augimo sąlygas;
- Tarp visų daugiamečių gėlių, smilginių augalų sodinami narcizų, žydrių ir snieguolių svogūnėliai, paskirstant juos nedidelėmis grupėmis, sodinimo principai pateikti augalų aprašymuose;
- Pagalbinis mastelis: tinklelio 1 langelis atitinka 1 m² (1 m x 1 m).

DETALIZUOJAMOS PROJEKTO DALYS:

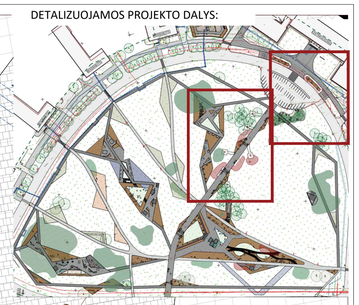

d100
4d100
d200
2v.d.150

Česnakas 'Gladiator' 102 vnt.
Česnakas 'Levander Bubbles' 49 vnt.
Viksva kalninė 222 vnt.

Česnakas 'Gladiator' 93 vnt.
Česnakas 'Levander Bubbles' 50 vnt.
Viksva kalninė 233 vnt.

Čiobrelis 'Pink Chintz' 18 vnt.
Guboja 'White Festival' 29 vnt.
Guboja 'Bristol Fairy' 24 vnt.
Buožainė makedoninė 72 vnt.
Šilokas kaukazinis 'Album Superbum' 48 vnt.
Juka pluoštinė 14 vnt.
Šluotsmilgė 'Palava' 98 vnt.

Čiobrelis 'Pink Chintz' 18 vnt.
Guboja 'White Festival' 21 vnt.
Guboja 'Bristol Fairy' 11 vnt.
Buožainė makedoninė 30 vnt.
Šilokas kaukazinis 'Album Superbum' 23 vnt.
Juka pluoštinė 5 vnt.
Šluotsmilgė 'Palava' 39 vnt.

Pagrindinių elementų žymėjimas:
- Daugiametė gėlė
- Smilginis augalas
- Papartis
- Esamas augalas
- Gyvatvorė
- Mulčas
- Esami takai
- Projektuojami takai
- Akmuo
- Esamas medynas
- Naikinamas medynas
- Žydinti pieva

ŽALI SODAI

Objektas: Vytauto Didžiojo universiteto Žemės ūkio akademijos parkas Studentų g., Akademija, Akademijos sen., Kauno r. sav.	
Brėžinys: Daugiamečių gėlių ir smilginių augalų išdėstymo planai (4, 5 dalys)	Data: 2024-10
Projekto vadovas: Tautvydas Gurskas	Lapo dydis: A1
Parengė: Ieva Zovaitė	

DETALIZUOJAMA PROJEKTO DALIS:

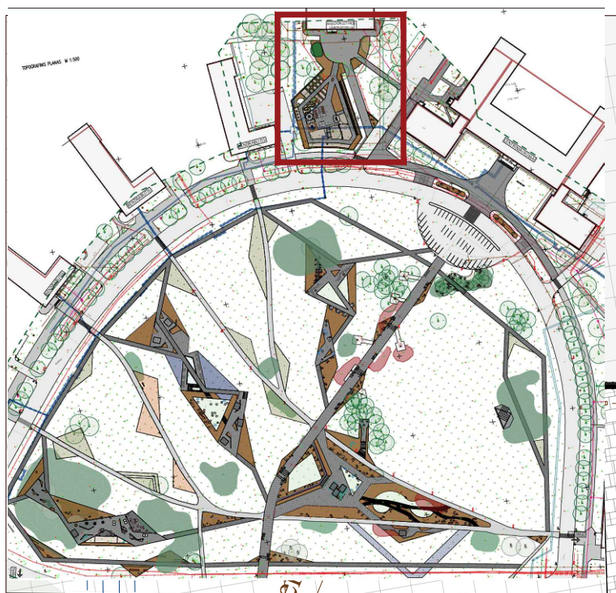

MEDŽIOKLĖTYROS LABORATORIJA

2 mūr

nn

1 PVC d160

1 PVC d160

10

tr

Ker d150

PE d32

3

2

191

9

d150

tr

Kel

3

2

182

Pln d50/50

Pln d50/50

d150

3

2

1

Snaputis 'Album' 28 vnt.
Rūgtis 'Darjeeling Red' 54 vnt.
Viendienė 'White Temptation' 30 vnt.
Viendienė 'Preciuos D'Oro' 28 vnt.

tr

d100

Snaputis 'Album' 74 vnt.
Rūgtis 'Darjeeling Red' 42 vnt.
Viendienė 'White Temptation' 25 vnt.
Viendienė 'Preciuos D'Oro' 27 vnt.

Rūgtis 'Darjeeling Red' 24 vnt.
Viendienė 'White Temptation' 6 vnt.

d200

tr

Snaputis 'Album' 9 vnt.
Rūgtis 'Darjeeling Red' 29 vnt.
Viendienė 'White Temptation' 7 vnt.
Viendienė 'Preciuos D'Oro' 5 vnt.

222A

Snaputis 'Album' 8 vnt.

Rūgtis 'Darjeeling Red' 35 vnt.

222

221

2

1

Makedoninė buožainė 19 vnt.
Lendrūnas 'Karl Foerster' 40 vnt.
Šluotsmilgė 'Palava' 41 vnt.

d100

d200

tr

Žemuogės 43 vnt.
Kiti valgomi augalai 26 vnt. (braškės, spanguolės ir pan., kiekis gali keistis pagal pasirinktų auhgalų rūšis ir veisles).

Česnakas 'Gladiator' 93 vnt.
Česnakas 'Levander Bubbles' 50 vnt.
Viksva kalninė 233 vnt.

Makedoninė buožainė 4 vnt.
Snaputis 'Album' 16 vnt.
Lendrūnas 'Karl Foerster' 30 vnt.
Šluotsmilgė 'Palava' 26 vnt.

d150

3

2

1

Snaputis 'Album' 13 vnt.
Lendrūnas 'Karl Foerster' 19 vnt.

d100

6d100

d150

3

2

1

Pagrindinių elementų žymėjimas:

- Daugiametė gėlė
- Smilginis augalas
- Esamas augalas
- Gyvatvorė
- Mulčas
- Esami takai
- Projektuojami takai

Pastabos:
- Augalų kiekiai ir rūšys projekto įgyvendinimo metu, įvertinus esamą situaciją, gali keistis (nenukrypstant nuo suprojektuotos vizijos);
- Augalų kiekiai, rūšys ir priežiūros aprašymai pateikti aiškinamajame rašte;
- Augalų išdėstymas tikslinamas vietoje pagal situaciją, atsižvelgiant į problemines vietas, kompozicinius principus ir būsimą patogią želdinių priežiūrą;
- Prieš sodinant augalus būtina atsižvelgti į esamo grunto kokybę ir jei reikia, jį pagerinti, atsižvelgiant į sodinamų augalų augimo sąlygas;
- Tarp visų daugiamečių gėlių, smilginių augalų sodinami narcizų, žydrių ir snieguolių svogūnėliai, paskirstant juos nedidelėmis grupėmis, sodinimo principai pateikti augalų aprašymuose;
- Pagalbinis mastelis: tinklelio 1 langelis atitinka 1 m² (1 m x 1 m).

ŽALI SODAI

Objektas: Vytauto Didžiojo universiteto Žemės ūkio akademijos parkas Studentų g., Akademija, Akademijos sen., Kauno r. sav.		
Brėžinys: Daugiamečių gėlių ir smilginių augalų išdėstymo planas (6 dalis)	Data: 2024-10	
Projekto vadovas: Tautvydas Gurskas	Lapo dydis: A2	
Parengė: Ieva Zovaitė		

DETALIZUOJAMA PROJEKTO DALIS:

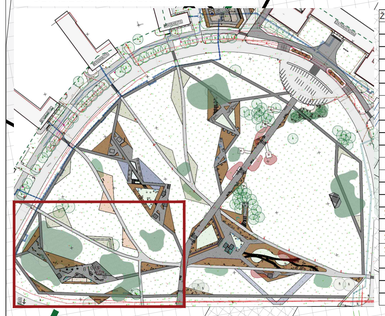

MAŽOSIOS ARCHITEKTŪROS ELEMENTŲ ŽINIARAŠČIAI

Žymuo	Elemento pavadinimas	Kiekis, vnt.
S1	Pakabinamos šviečiančios sūpynės	6
S2	Lauko fotelis STC 257	45
S3	Betoninis suoliukas	21
S4	Betoninis suoliukas	17
S5	Betoninis suoliukas	10
S6	Medžio masyvo suolas	3
S7	Suoliukas SAT 110	6
S8	Guitas RVA 250	20
S9	Suoliukas NORMAN	22
S10	Suoliukas STONE M	12
S11	Suoliukas STONE S	9
S12	Suoliukas LOW 460	1
S13	Suoliukas LOB 480	2
S14	Sūpynės	2
S15	Stalliukas LAG 910	12
S16	Suoliukas LVS 20	8
S17	Suoliukas LVS 22	8
S18	Suoliukas LVS 21	5
S19	Staliukas su šachmatų lenta TCH 415	3
S20	Aukšta kėdė LBS 185	18
S21	Aukštas stalas LBS 955	6
S22	Suoliukų su stalu komplektas RTS 150	7
S23	Suoliukų su stalu komplektas RTS 151	3

Žymuo	Elemento pavadinimas	Kiekis, vnt.
A1	Batutas HEXO 4A	1
A2	Futbolo stalas	3
A3	Teniso stalas	3
A4	Avilys	3
A5	Hamakas pastatomas	5
A6	Informacinis stendas LEGGIO	3
A7	Lauko kino ir lauko klasės zona	1
A8	Pakelta lysvė	21
	Įrenginiai edukacinėje erdvėje:	
A9	Rezonansiniai vamzdžiai RB1345	1 komplekt.
A10	Žaidimas – virtuvėlė RB 1330	1
A11	Piešimo lenta RB 1341	1
A12	Rąstų takelis RB 1269	3
A13	Rąstų karstynių komplektas RB 1261	2
A14	Rąstų karstynių komplektas RB 1262	2
A15	Smėlio mašinėlė SOLO 0811	1
A16	Teleskopas RB 1346	1
A17	Skulptūros	12
A18	Užrašas AKADEMIJA (šviečiant k)	9
A19	Vandens kolonėlė FUENTE DOG	8
A20	Lauko galerijos stendai BACH	9
A21	Skulptūros esamos	5
A22	Pakabinamos sūpynės	15
A23	At tvarai aikštelėje Elias SE 301	9

Žymuo	Elemento pavadinimas	Kiekis, vnt.
B1	Betoninis atskyrimas I	5
B2	Betoninis atskyrimas II	5
B3	Pergolė su stogeliu	9
B4	Pergolė atvira	4
B5	Vabalų namelis	1
B6	Tureklas priešais vabalų namelį	1
B7	Vandens elementas I	1
B8	Vandens elementas II	1
B9	Pergolė B11 be baldų t k su sienele	2
B10	Pergolė B11 be baldų ir be sienelių	1
B11	Pergolė – pavėsinė CUB 102	4
B12	Pergolės elementas takui I	40
B13	Pergolės elementas takui II	15
B14	Informacinis – skelbimų stendas	1
B15	Pergolė lauko klasei/kinui su stogeliu	1
B16	Autobusų stotelė AE310a-ZS	1
B17	Dviračių saugykla EDG370-02	1
B18	Pergolė edukacinėje erdvėje	7
B19	Stoginė edukacinei erdvei	5
B20	Šiltnamis Ringo	2
B21	Vabalų namelis edukacinėje erdvėje	1
B22	Renginių scena	1
B23	Tureklai	52,0 metrai
B24	Atraminė siena	1
B25	Atraminė sienelė	1

Žydinčios pievos iš daugiamečių augalų.

Augalų zonos, nuo vejos atskiriamos specialiu borteliu. Mulčiuojamos natūraliu pušies žievės mulču. Rododendrams reikalingas specialus grunto paruošimas, pateiktas augalų aprašymuose. Didžiojoje augalų zonoje numatytas natūralistinio stiliaus takas tarp augalų (pažymėtas žalia punktyrine linija).

Ant esamų medžių, tvirtų šakų kabinamos sūpynės S1.

Numatyta vieta parko užrašui baltomis raidėmis.

Trinkelių zona su augalų zonomis jose. Šios zonos užpildomos natūraliu pušies žievės mulču ir skalda. Trinkelių zonoje projektuojami betoniniai elementai B1-B2, atskiriantys erdves. Zonoje esantys esami augalai, medžių grupės sutvarkomi ir pritaikomi parko poreikiams. Taip pat trinkelių zonoje suprojektuota vandens kolonėlė, poilsio - atsisėdimo vietos, pergolė, įžemintas batutas, stalo tenisо ir stalo futbolo žaidimų elementai.

Petankės aikštelė. Įrengiama pagal specialius reikalavimus su tvirtu pagrindu, o viršutinis sluoksnis dengiamas smėliu.

Naujai formuojamas takas

Augalų zonos, nuo vejos ir kitų birių dangų atskiriamos specialiu borteliu. Mulčiuojamos natūraliu pušies žievės mulču. Hortenzijoms ir rododendrams reikalingas specialus grunto paruošimas, pateiktas augalų aprašymuose.

Visame take, trys ekspoziciniai skirtingai šienaujamų pievų pavyzdžiai.
Šioje zonoje pievelė pjaunama tik kartą per sezoną.
Zona nuo vejos atskiriama formuojant griovelį, zonos ribos pažymimos su pasirinkto tipo žymekliais (kad būtų aišku ties kuria vieta pjauti). Pievos įrengimo principas pateiktas projekto apraše.
Zonoje numatyta vieta bičių aviliams - A4. Kiekvienoje zonoje numatyti informaciniai stendai A6, skirti pasėtų pievelių informacijai.

Žydinti pieva iš daugiamečių augalų su vejos taku ir suoliuku S6. Nuo vejos atskiriama formuojamu grioveliu. Pievos įrengimo principas pateiktas projekto apraše.

Augalų zona, mulčiuojama natūraliu pušies žievės mulču. Zonoje numatyti poilsio suoliukai S7 ir vandens kolonėlė A19.

Naujai formuojamas takas.

Augalų zonos su skaldos danga, kur reikia nuo vejos ir kitų birių dangų atskiriamos specialiu borteliu, augalų zonose ant grunto tiesiama geotekstilė.

Kitos dangos:

Augalų zonų dangos:
- Pušies žievės mulčas
- Granito skalda
- Natūralus smėlis

Augalų zonos:
- Žydinti pieva
- Javų laukai
- Eksperimentinės šienaujamos pievelės



Pagrindinių takų dangos:

Pagrindinis takas ir aikštelės
Trinkelės Hansa 8 Mega (moon antracite):



Susisiekimo takai (takai parko viduje)
Trinkelės Prizma 10B (spalva natūrali):



Takas teritorijos perimetru
Trinkelės Prizma 10B (spalva natūrali):



betonomozaika.lt

Pastabos:
- Visi matmenys turi būti permatuoti sklype, matmenys gali keistis įvertinus esamą situaciją, svarbiausia išlaikyti bendrą projekto viziją;
- Visos skirtingų dangų zonos atskiriamos specialiu borteliu;
- Susodinus augalus, augalų zonos mulčiuojamos natūraliu pušies žievės mulču/skalda;
- Augalų zonų dydžiai projekto įgyvendinimo metu gali keistis, atsižvelgiant į esamą situaciją, kompozicinius principus ir būsimą patogią želdinių priežiūrą;
- Želdinių zonų įrengimui reikalingų medžiagų, elementų ir plotų kiekiai pateikti aiškinamajame rašte;
- Prieš sodinant augalus būtina atsižvelgti į esamo grunto kokybę ir jei reikia, jį pagerinti, atsižvelgiant į sodinamų augalų auginimo sąlygas;
- Hortenzijoms, rododendrams reikalingas specialus grunto paruošimas, pateiktas augalų aprašymuose;
- Mėlyna splava žymimi matmenys tose vietose, kur dedamas specialus metalinis bortelis;
- Pagalbinis mastelis: tinklelio 1 langelis atitinka 1 m² (1 m x 1 m).

Pagrindinių elementų žymėjimas:
- 2,4 m² Įrenginių želdinių zonų/dangų plotas
- Mažosios architektūros elementai
- A1 Mažosios architektūros/kitų elementų žymuo
- Šarvas po dangomis (PVC Ø110 mm)
- Panaikinamas esamas elementas
- Esamas augalas
- Gyvatvorė
- Esami takai/keliai
- Projektuojami takai
- Akmuo
- Esamas medynas
- Eksperimentinė pievelė
- Žydinti pieva
- Smėlis
- Skalda
- Hidrantas

ŽALI SODAI

Objektas:	Vytauto Didžiojo universiteto Žemės ūkio akademijos parkas Studentų g., Akademija, Akademijos sen., Kauno r. sav.
Brėžinys:	Želdinių zonų, dangų ir mažosios architektūros elementų išdėstymo planas su matmenimis (1 dalis)
Data:	2024-10
Projekto vadovas:	Tautvydas Gurskas
Lapo dydis:	A1
Parengė:	Ieva Zovaitė

MAŽOSIOS ARCHITEKTŪROS ELEMENTŲ ŽINIARAŠČIAI

Žymuo	Elemento pavadinimas	Kiekis, vnt.
S1	Pakabinamos šviečiančios sūpynės	6
S2	Lauko fotelis STC 257	45
S3	Betoninis suoliukas	21
S4	Betoninis suoliukas	17
S5	Betoninis suoliukas	10
S6	Medžio masyvo suolas	3
S7	Suoliukas SAT 110	6
S8	Guitas RVA 250	20
S9	Suoliukas NORMAN	22
S10	Suoliukas STONE M	12
S11	Suoliukas STONE S	9
S12	Suoliukas LOW 460	1
S13	Suoliukas LOB 480	2
S14	Sūpynės	2
S15	Staliukas LAG 910	12
S16	Suoliukas LVS 20	8
S17	Suoliukas LVS 22	8
S18	Suoliukas LVS 21	5
S19	Staliukas su šachmatų lenta TCH 415	3
S20	Aukšta kėdė LBS 185	18
S21	Aukštas stalas LBS 955	6
S22	Suoliukų su stalu komplektas RTS 150	7
S23	Suoliukų su stalu komplektas RTS 151	3

Žymuo	Elemento pavadinimas	Kiekis, vnt.
A1	Batutas HEXO 4A	1
A2	Futbolo stalas	3
A3	Teniso stalas	3
A4	Avilys	3
A5	Hamakas pastatomas	5
A6	Informacinis stendas LEGGIO	3
A7	Lauko kino ir lauko klasės zona	1
A8	Pakelta lysvė	21
	Įrenginiai edukacinėje erdvėje:	
A9	Rezonansiniai vamzdžiai RB1345	1 komplekt.
A10	Žaidimas – virtuvėlė RB 1330	1
A11	Piešimo lenta RB 1341	1
A12	Rąstų takelis RB 1269	3
A13	Rąstų karstynių komplektas RB 1261	2
A14	Rąstų karstynių komplektas RB 1262	2
A15	Smėlio mašinėlė SOLO 0811	1
A16	Teleskopas RB 1346	1
A17	Skulptūros	12
A18	Užrašas AKADEMIJA (šviečiant ą)	9
A19	Vandens kolonėlė FUENTE DOG	8
A20	Lauko galerijos stendai BACH	9
A21	Skulptūros esamos	5
A22	Pakabinamos sūpynės	15
A23	Attvarai aikštelėje Elias SE 301	9

Žymuo	Elemento pavadinimas	Kiekis, vnt.
B1	Betoninis atskyrimas I	5
B2	Betoninis atskyrimas II	5
B3	Pergolė su stogeliu	9
B4	Pergolė atvira	4
B5	Vabalų namelis	1
B6	Turėklas priešais vabalų namelį	1
B7	Vandens elementas I	1
B8	Vandens elementas II	1
B9	Pergolė B11 be baldų t k su sienele	2
B10	Pergolė B11 be baldų ir be sienelių	1
B11	Pergolė – pavėsinė CUB 102	4
B12	Pergolės elementas takui I	40
B13	Pergolės elementas takui II	15
B14	Informacinis – skelbimų stendas	1
B15	Pergolė lauko klasei/kinui su stogeliu	1
B16	Autobusų stotelė AE310a-ZS	1
B17	Dviračių saugykla EDG370-02	1
B18	Pergolė edukacinėje erdvėje	7
B19	Stoginė edukacinei erdvei	5
B20	Šiltnamis Ringo	2
B21	Vabalų namelis edukacinėje erdvėje	1
B22	Renginių scena	1
B23	Tureklai	52,0 metrai
B24	Atraminė siena	1
B25	Atraminė sienelė	1

DETALIZUOJAMA PROJEKTO DALIS:

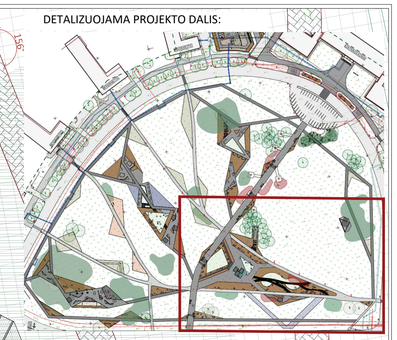

Žydinčios pievos iš daugiamečių augalų. Zonoje esantys krūmai paliekami ir sutvarkomi.

Naujai formuojamas pagrindinis tako parkas su poilsio suoliukais ir pergolių elementais. Pergolės išdėstomos 1,0 m atstumais tarp elementų centrų.

Augalų zonos, nuo vejos atskiriamos specialiu borteliu, mulčiuojamos natūraliu pušies žievės mulču. Tremties atminimo vietoje formuojama nauja trinkelių danga. Hortenzijoms reikalingas specialus grunto paruošimas, pateiktas augalų aprašyme. Tarp hortenzijų numatyta poilsio aikštelė su suoliukais.

Augalų zona, kurioje įkomponuojamos perkeliamos skulptūros (5 vnt.). Zona mulčiuojama natūraliu pušies žievės mulču. Hortenzijoms reikalingas specialus grunto paruošimas, pateiktas augalų aprašyme.

Augalų zonos, nuo vejos atskiriamos specialiu borteliu. Mulčiuojamos natūraliu pušies žievės mulču.

Formuojama kalva su atramine sienele, kurios aukštis aukščiausiose vietose 3,05 m. Kalvos pakraščiu numatytas takas su turėklais, kurių aukštis apie 80 - 90 cm. Tako perimetru projektuojamos augalų zonos, kurios nuo centre esančios vejos atskiriamos specialiu borteliu.

Numatyta vieta lauko kinui arba lauko klasės lentai su pergolėmis ir stogeliu.

Augalų zona mulčiuojama natūraliu pušies žievės mulču. Zona formuojama nelygaus reljefo su atramine sienele, kurios aukštis, aukščiausioje vietoje 0,8 m.

Augalų zona, nuo vejos atskiriama specialiu borteliu. Mulčiuojama natūraliu pušies žievės mulču.

Projektuojama scenos vieta. Vieta gali keistis įvertinus esamą situaciją, medžių išsidėstymą ir pan.. Detalizacijos schema pateikta atskirame brėžinyje.

Žydinti pieva iš daugiamečių augalų.

Naujai formuojamas takas.

Vejos zona tarp trinkelių su poilsio kėdėmis.

Lauko klasė su kėdėmis ir stalais, pergolėmis, apsaugančiomis nuo saulės. Taip pat numatytos dvi augalų zonos su medžiais, kurios mulčiuojamos natūraliu pušies žievės mulču.

Augalų - parkelio zona su skaldos - atsijų taku, vejos zonomis, poilsio suoliukais ir galimybe eksponuoti skulptūras (numatytos kelios vietos).

Augalų zona, nuo vejos atskiriama specialiu borteliu. Mulčiuojama natūraliu pušies žievės mulču.

Augalų zonos, nuo vejos atskiriamos specialiu borteliu, mulčiuojamos natūraliu pušies žievės mulču. Tarp augalų zonų numatytos poilsio aikštelės su trinkelių danga, suoliukais ir pergolėmis, ant kurių kabinamos supynės.

Augalų zonos formuojamos iš kasmet skirtingos, pasirinkto tipo javų kultūros.

Pagrindinių elementų žymėjimas:

- Įrenginių želdinių zonų/dangų plotas
- Mažosios architektūros elementai
- Mažosios architektūros/kitų elementų žymuo
- Šarvas po dangomis (PVC Ø110 mm)
- Panaikinamas esamas elementas
- Esamas augalas
- Gyvatvorė
- Mulčas
- Esami takai/keliai
- Veja
- Atraminė sienelė
- Projektuojami takai
- Akmuo
- Esamas medynas
- Žydinti pieva
- Javų pieva
- Preliminari skulptūros vieta
- Perkeliama esama skulptūra
- Hidrantas

Pagrindinių takų dangos:
Pagrindinis takas ir aikštelės
Trinkelės Hansa 8 Mega (moon antracite):
betonomozaika.lt

Susisiekimo takai (takai parko viduje)
Trinkelės Prizma 10B (spalva natūrali):

Takas teritorijos perimetru
Trinkelės Prizma 10B (spalva natūrali):

Kitos dangos:
Augalų zonų danga: Pušies žievės mulčas.
Takai: Skaldos ir atsijų mišinys
Augalų zonos: Žydinčios pievos
Javų laukai

Pastabos:
- Visi matmenys turi būti permatuoti sklype, matmenys gali keistis įvertinus esamą situaciją, svarbiausia išlaikyti bendrą projekto viziją;
- Visos skirtingų dangų zonos atskiriamos specialiu borteliu;
- Susodinus augalus, augalų zonos mulčiuojamos natūraliu pušies žievės mulču/skalda;
- Augalų zonų dydžiai projekto įgyvendinimo metu gali keistis, atsižvelgiant į esamą situaciją, kompozicinius principus ir būsimą patogią želdinių priežiūrą;
- Želdinių zonų įrengimui reikalingų medžiagų, elementų ir plotų kiekiai pateikti aiškinamajame rašte;
- Prieš sodinant augalus būtina atsižvelgti į esamo grunto kokybę ir jei reikia, jį pagerinti, atsižvelgiant į sodinamų augalų auginimo sąlygas;
- Mėlyna splava žymimi matmenys tose vietose, kur dedamas specialus metalinis bortelis;
- Hortenzijoms reikalingas specialus grunto paruošimas, pateiktas augalų aprašymuose;
- Pagalbinis mastelis: tinklelio 1 langelis atitinka 1 m² (1 m x 1 m).

ŽALI SODAI

Objektas:	Vytauto Didžiojo universiteto Žemės ūkio akademijos parkas Studentų g., Akademija, Akademijos sen., Kauno r. sav.
Brėžinys:	Želdinių zonų, dangų ir mažosios architektūros elementų išdėstymo planas su matmenimis (2 dalis)
Data:	2024-10
Projekto vadovas:	Tautvydas Gurskas
Lapo dydis:	A1
Parengė:	Ieva Zovaitė

DETALIZUOJAMA PROJEKTO DALIS:

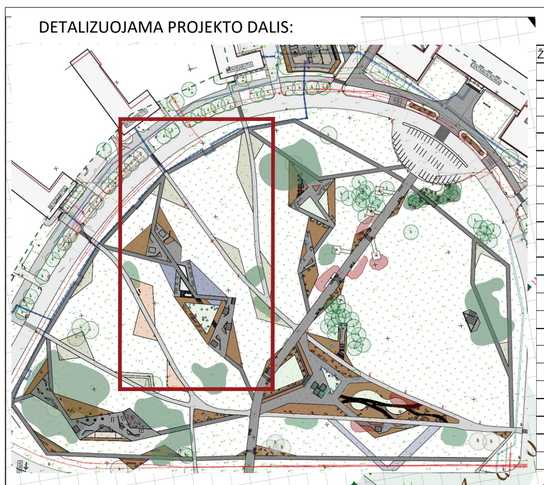

MAŽOSIOS ARCHITEKTŪROS ELEMENTŲ ŽINIARAŠČIAI

Žymuo	Elemento pavadinimas	Kiekis, vnt.
S1	Pakabinamos šviečiančios sūpynės	6
S2	Lauko fotelis STC 257	45
S3	Betoninis suoliukas	21
S4	Betoninis suoliukas	17
S5	Betoninis suoliukas	10
S6	Medžio masyvo suolas	3
S7	Suoliukas SAT 110	6
S8	Gultas RVA 250	20
S9	Suoliukas NORMAN	22
S10	Suoliukas STONE M	12
S11	Suoliukas STONE S	9
S12	Suoliukas LOW 460	1
S13	Suoliukas LOB 480	2
S14	Sūpynės	2
S15	Staliukas LAG 910	12
S16	Suoliukas LVS 20	8
S17	Suoliukas LVS 22	8
S18	Suoliukas LVS 21	5
S19	Staliukas su šachmatų lenta TCH 415	3
S20	Aukšta kėdė LBS 185	18
S21	Aukštas stalas LBS 955	6
S22	Suoliukų su stalu komplektas RTS 150	7
S23	Suoliukų su stalu komplektas RTS 151	3

Žymuo	Elemento pavadinimas	Kiekis, vnt.
A1	Batutas HEXO 4A	1
A2	Futbolo stalas	3
A3	Teniso stalas	3
A4	Avilys	3
A5	Hamakas pastatomas	5
A6	Informacinis stendas LEGGIO	3
A7	Lauko kino ir lauko klasės zona	1
A8	Pakelta lysvė	21
	Įrenginiai edukacinėje erdvėje:	
A9	Rezonansiniai vamzdžiai RB1345	1 komplekt.
A10	Žaidimas – virtuvėlė RB 1330	1
A11	Piešimo lenta RB 1341	1
A12	Rąstų takelis RB 1269	3
A13	Rąstų karstynių komplektas RB 1261	2
A14	Rąstų karstynių komplektas RB 1262	2
A15	Smėlio mašinėlė SOLO 0811	1
A16	Teleskopas RB 1346	1
A17	Skulptūros	12
A18	Užrašas AKADEMIJA (šviečiant ь)	9
A19	Vandens kolonėle FUENTE DOG	8
A20	Lauko galerijos stendai BACH	9
A21	Skulptūros esamos	5
A22	Pakabinamos sūpynės	15
A23	At tvarai aikštelėje Elias SE 301	9

Žymuo	Elemento pavadinimas	Kiekis, vnt.
B1	Betoninis atskyrimas I	5
B2	Betoninis atskyrimas II	5
B3	Pergolė su stogeliu	9
B4	Pergolė atvira	4
B5	Vabalų namelis	1
B6	Turėklas priešais vabalų namelį	1
B7	Vandens elementas I	1
B8	Vandens elementas II	1
B9	Pergolė B11 be baldų t k su sienele	2
B10	Pergolė B11 be baldų ir be sienelių	1
B11	Pergolė – pavėsinė CUB 102	4
B12	Pergolės elementas takui I	40
B13	Pergolės elementas takui II	15
B14	Informacinis – skelbimų stendas	1
B15	Pergolė lauko klasei/kinui su stogeliu	1
B16	Autobusų stotelė AE310a-ZS	1
B17	Dviračių saugykla EDG370-02	1
B18	Pergolė edukacinėje erdvėje	7
B19	Stoginė edukacinei erdvei	5
B20	Šiltnamis Ringo	2
B21	Vabalų namelis edukacinėje erdvėje	1
B22	Renginių scena	1
B23	Turėklai	52,0 metrai
B24	Atraminė siena	1
B25	Atraminė sienelė	1

Rekonstruojamas takas

Žydinti pieva iš daugiamečių augalų.

Naujai formuojami takai.

Augalų zonos, nuo vejos atskiriamos specialiu borteliu, mulčiuojamos natūraliu pušies žievės mulču. Tarp augalų zonų numatyti nauji takai ir poilsio aikštelės su pergolėmis, ant kurių kabinamos supynės, taip pat numatytos vietos ir atskirai pastatomiems hamakams A5. Trinkelių zonoje projektuojami betoniniai elementai B1, B2 erdvių atskyrimui.

Rekonstruojamas takas

Žydinti pieva iš daugiamečių augalų.

Visame take, trys ekspoziciniai skirtingai šienaujamų pievų pavyzdžiai.
2 - oje zonoje pievelė pjaunama du kartus per sezoną, 3 - oje zonoje pieva pjaunama kas mėnesį. Zonos nuo vejos atskiriamos formuojant griovelį, zonų ribos pažymimos su pasirinkto tipo žymekliais (kad būtų aišku ties kuria vieta pjauti).Pievos įrengimo principas pateiktas projekto apraše.
Kiekvienoje zonoje numatyti informaciniai stendai A6, skirti pasėtų pievelių informacijai bei vabzdžių viešbutis B5. Zonoje esantys krūmynai paliekami, sutvarkomi ir pritaikomi prie projektuojamos situacijos.

Žydinti pieva iš daugiamečių augalų.

Augalų zonos formuojamos iš kasmet skirtingos, pasirinkto tipo javų kultūros, vienoje iš zonų projektuojamos pergolės su supynėmis. Tarp augalų zonų formuojama poilsio aikštelė su vandens elementais ir poilsio gultais. Elementų detalizacijos schema pateikta atskirame brėžinyje.

Augalų zonos nuo vejos atskiriamos specialiu borteliu, mulčiuojamos natūraliu pušies žievės mulču. Augalų zona apribojama poilsio aikštelė iš vejos, kurioje numatytos atsisėdimo vietos.

Poilsio aikštelė ir augalų zonos, kur reikia nuo vejos atskiriamos specialiu borteliu, mulčiuojamos natūraliu pušies žievės mulču. Aikštelėje projektuojamos pergolės su suoliukais, bei betoniniai elementai B1, B2, skirti zonų suskirstymui.

2 ZONA

3 ZONA

1 ZONA

Augalų zonų danga:
Pušies žievės mulčas



Augalų zonos:
Žydinti pieva



Javų laukai



Eksperimentinės šienaujamos pievelės



Pagrindinių takų dangos:
Pagrindinis takas ir aikštelės
Trinkelės Hansa 8 Mega (moon antracite):



betonomozaika.lt

Susisiekimo takai (takai parko viduje)
Trinkelės Prizma 10B (spalva natūrali):



Takas teritorijos perimetru
Trinkelės Prizma 10B (spalva natūrali):



Pastabos:
- Visi matmenys turi būti permatuoti sklype, matmenys gali keistis įvertinus esamą situaciją, svarbiausia išlaikyti bendrą projekto viziją;
- Visos skirtingų dangų zonos atskiriamos specialiu borteliu;
- Susodinus augalus, augalų zonos mulčiuojamos natūraliu pušies žievės mulču/skalda;
- Augalų zonų dydžiai projekto įgyvendinimo metu gali keistis, atsižvelgiant į esamą situaciją, kompozicinius principus ir būsimą patogią želdinių priežiūrą;
- Želdinių zonų įrengimui reikalingų medžiagų, elementų ir plotų kiekiai pateikti aiškinamajame rašte;
- Prieš sodinant augalus būtina atsižvelgti į esamo grunto kokybę ir jei reikia, jį pagerinti, atsižvelgiant į sodinamų augalų auginimo sąlygas;
- Mėlyna splava žymimi matmenys tose vietose, kur dedamas specialus metalinis bortelis;
- Pagalbinis mastelis: tinklelio 1 langelis atitinka 1 m² (1 m x 1 m).

Pagrindinių elementų žymėjimas:
- 2,4 m² Įrengiamų želdinių zonų/dangų plotas
- Mažosios architektūros elementai
- A1 Mažosios architektūros/kitų elementų žymuo
- Šarvas po dangomis (PVC Ø110 mm)
- Panaikinamas esamas elementas
- Esamas augalas
- Mulčas
- Esami takai/keliai
- Projektuojami takai
- Veja
- Akmuo
- Esamas medynas
- Eksperimentinė pievelė
- Žydinti pieva
- Javų pieva
- Hidrantas

ŽALI SODAI

Objektas: Vytauto Didžiojo universiteto Žemės ūkio akademijos parkas Studentų g., Akademija, Akademijos sen., Kauno r. sav.	
Brėžinys: Želdinių zonų, dangų ir mažosios architektūros elementų išdėstymo planas su matmenimis (3 dalis)	Data: 2024-10
Projekto vadovas: Tautvydas Gurskas	Lapo dydis: A1
Parengė: Ieva Zovaitė	

MAŽOSIOS ARCHITEKTŪROS ELEMENTŲ ŽINIARAŠČIAI

Žymuo	Elemento pavadinimas	Kiekis, vnt.
S1	Pakabinamos šviečiančios sūpynės	6
S2	Lauko fotelis STC 257	45
S3	Betoniniai suoliukas	21
S4	Betoniniai suoliukas	17
S5	Betoniniai suoliukas	10
S6	Medžio masyvo suolas	3
S7	Suoliukas SAT 110	6
S8	Gultas RVA 250	20
S9	Suoliukas NORMAN	22
S10	Suoliukas STONE M	12
S11	Suoliukas STONE S	9
S12	Suoliukas LOW 460	1
S13	Suoliukas LOB 480	2
S14	Sūpynės	2
S15	Staliukas LAG 910	12
S16	Suoliukas LVS 20	8
S17	Suoliukas LVS 22	8
S18	Suoliukas LVS 21	5
S19	Staliukas su šachmatų lenta TCH 415	3
S20	Aukšta kėdė LBS 185	18
S21	Aukštas stalas LBS 955	6
S22	Suoliukų su stalu komplektas RTS 150	7
S23	Suoliukų su stalu komplektas RTS 151	3

Žymuo	Elemento pavadinimas	Kiekis, vnt.
A1	Batutas HEXO 4A	1
A2	Futbolo stalas	3
A3	Teniso stalas	3
A4	Aviliys	3
A5	Hamakas pastatomas	5
A6	Informacinis stendas LEGGIO	3
A7	Lauko kino ir lauko klasės zona	1
A8	Pakelta lysvė	21
	Įrenginiai edukacinėje erdvėje:	
A9	Rezonansiniai vamzdžiai RB1345	1 komplekt.
A10	Žaidimas – virtuvėlė RB 1330	1
A11	Piešimo lenta RB 1341	1
A12	Raštų takelis RB 1269	3
A13	Raštų karstynių komplektas RB 1261	2
A14	Raštų karstynių komplektas RB 1262	2
A15	Smėlio mašinėlė SOLO 0811	1
A16	Teleskopas RB 1346	1
A17	Skulptūros	12
A18	Užrašas AKADEMIJA (šviečiant k)	9
A19	Vandens kolonėlė FUENTE DOG	8
A20	Lauko galerijos stendai BACH	9
A21	Skulptūros esamos	5
A22	Pakabinamos sūpynės	15
A23	Atvarai aikštelėje Elias SE 301	9

Žymuo	Elemento pavadinimas	Kiekis, vnt.
B1	Betoninis atskyrimas I	5
B2	Betoninis atskyrimas II	5
B3	Pergolė su stogeliu	9
B4	Pergolė atvira	4
B5	Vabalų namelis	1
B6	Turėklas priešais vabalų namelį	1
B7	Vandens elementas I	1
B8	Vandens elementas II	1
B9	Pergolė B11 be baldų t k su sienele	2
B10	Pergolė B11 be baldų ir be sienelių	1
B11	Pergolė – paviršinė CUB 102	4
B12	Pergolės elementas takui I	40
B13	Pergolės elementas takui II	15
B14	Informacinis – skelbimų stendas	1
B15	Pergolė lauko klasei/kinui su stogeliu	1
B16	Autobusų stotelė AE310a-ZS	1
B17	Dviračių saugykla EDG370-02	1
B18	Pergolė edukacinėje erdvėje	7
B19	Stoginė edukacinei erdvei	5
B20	Šiltnamis Ringo	2
B21	Vabalų namelis edukacinėje erdvėje	1
B22	Renginių scena	1
B23	Turėklai	52,0 metrai
B24	Atraminė siena	1
B25	Atraminė sienelė	1

DETALIZUOJAMA PROJEKTO DALIS:



Naujai projektuojamas trinkelių takas.

Lauko galerijos erdvė su specialiais stendais.

Naujai projektuojama erdvė su naujais takais ir aikštelėmis.

Augalų zonos, kur reikia nuo vejos atskiriamos specialiu borteliu, mulčiuojamos natūraliu pušies žievės mulču. Trinkelių zonoje numatytos vietos stalams ir suoliukams, bei mulčiuojamos augalų zonos su medžiais, suteikiančiais šešėlį.

Lauko bibliotekos zona su pergolėmis ir skaitymui skirtais suoliukais.

Projektuojamos vejos zonos trinkelėse su nuolydžiais. Vejos zona apribojama metaliniu bortu.

Augalų zonos, nuo vejos atskiriamos specialiu borteliu, mulčiuojamos natūraliu pušies žievės mulču. Tarp augalų zonų numatyti naujį takai ir poilsio aikštelės su atsisėdimo vietomis ir šaškių - šachmatų stalais.

Augalų zona, nuo vejos atskiriama specialiu borteliu, mulčiuojama natūraliu pušies žievės mulču.

Augalų zonos, nuo vejos atskiriamos specialiu borteliu, mulčiuojamos natūraliu pušies žievės mulču. Rekonstruojamas esamas pagrindinis parko takas su poilsio suoliukais ir pergolių elementais. Pergolės išdėstomos 1,0 m atstumais tarp elementų centrų. Tako pradžioje numatyta vieta informaciniam stendui B14.

Augalų zonos, nuo vejos atskiriamos specialiu borteliu, mulčiuojamos natūraliu pušies žievės mulču. Zonos danga - smėlis, prieš užpildant zoną smėliu tiesiama geotekstilė. Zonoje esantys augalai sutvarkomi ir pritaikomi prie esamos situacijos (pajūrio tematikos). Per zoną formuojamas medinis takas su žemais turėklais.

Augalų zonos, nuo vejos atskiriamos specialiu borteliu, mulčiuojamos natūraliu pušies žievės mulču.

Naujai formuojamos trinkelių zonos, skirtos autobusų stotelei ir dviračių saugyklai. Parenkamos jau esamo tipo trinkelės.

Elektromobilių įkrovimo stotelė.

Augalų zonos pajūrio tematika, nuo vejos atskiriamos specialiu borteliu. Zonos danga - smėlis, prieš užpildant zoną smėliu tiesiama geotekstilė. Zonoje esantys augalai sutvarkomi ir pritaikomi prie esamos situacijos (pajūrio tematikos). Per zoną formuojamas medinis takas su žemais turėklais.

Projektuojamas naujas trinkelių takas.

Žydinti pieva.

Pastabos:
- Visi matmenys turi būti permatuoti sklype, matmenys gali keistis įvertinus esamą situaciją, svarbiausia išlaikyti bendrą projekto viziją;
- Visos skirtingų dangų zonos atskiriamos specialiu borteliu;
- Susodinus augalus, augalų zonos mulčiuojamos natūraliu pušies žievės mulču/skalda;
- Augalų zonų dydžiai projekto įgyvendinimo metu gali keistis, atsižvelgiant į esamą situaciją, kompozicinius principus ir būsimą patogią želdinių priežiūrą;
- Želdinių zonų įrengimui reikalingų medžiagų, elementų ir plotų kiekiai pateikti aiškinamajame rašte;
- Prieš sodinant augalus būtina atsižvelgti į esamo grunto kokybę ir jei reikia, jį pagerinti, atsižvelgiant į sodinamų augalų auginimo sąlygas;
- Mėlyna splava žymimi matmenys tose vietose, kur dedamas specialus metalinis bortelis;
- Pagalbinis mastelis: tinklelio 1 langelis atitinka 1 m² (1 m x 1 m).

Pagrindinių takų dangos:
Pagrindinis takas ir aikštelės
Trinkelės Hansa 8 Mega (moon antracite):
betonomozaika.lt

Susisiekimo takai (takai parko viduje)
Trinkelės Prizma 10B (spalva natūrali):

Takas teritorijos perimetru
Trinkelės Prizma 10B (spalva natūrali):

Kitos dangos:
Augalų zonų dangos:
Pušies žievės mulčas
Natūralus smėlis
Tako danga:
Medis
Augalų zonos:
Žydinti pieva

Pagrindinių elementų žymėjimas:
- Įrengiamų želdinių zonų/dangų plotas
- Mažosios architektūros elementai
- Mažosios architektūros/kitų elementų žymuo
- Šarvas po dangomis (PVC Ø110 mm)
- Panaikinamas esamas elementas
- Esamas augalas
- Gyvatvorė
- Mulčas
- Esami takai/keliai
- Projektuojami takai
- Akmuo
- Esamas medynas
- Medinis takas
- Žydinti pieva
- Veja
- Smėlis
- Hidrantas

ŽALI SODAI

Objektas:	Vytauto Didžiojo universiteto Žemės ūkio akademijos parkas Studentų g., Akademija, Akademijos sen., Kauno r. sav.
Brėžinys:	Želdinių zonų, dangų ir mažosios architektūros elementų išdėstymo planas su matmenimis (4 dalis)
Data:	2024-10
Projekto vadovas:	Tautvydas Gurskas
Lapo dydis:	A1
Parengė:	Ieva Zovaitė

DETALIZUOJAMA PROJEKTO DALIS:

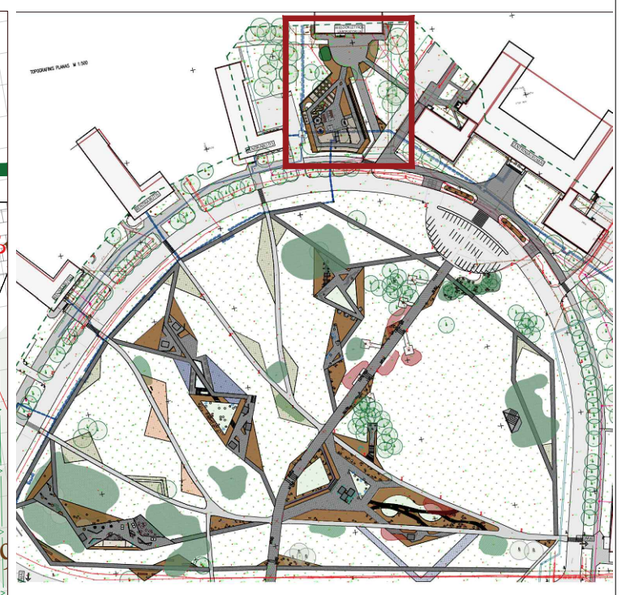

Augalų zonos, nuo vejos atskiriamos specialiu borteliu, mulčiuojamos natūraliu pušies žievės mulču, po augalų pasodinimo. Hortenzijoms reikalingas specialus grunto paruošimas, pateiktas augalų aprašyme. Augalų zonoje esantis krūmynas sutvarkomas ir pritaikomas prie būsimos augalų zonos formos.

MEDŽIOKLĖTYROS LABORATORIJA

Edukacinė erdvė nuo aplinkos atskiriama neaukšta gyvatvore, visa zona nuo vejos atskiriama specialiu borteliu, o dekoratyvinių augalų zonos ir takai mulčiuojami natūraliu pušies žievės mulču.

Lysvių zona, skirta įvairių daržovių auginimui.

Pakeltų lysvių zona, skirta įvairių augalų sodinimui ir auginimui.

Vaiskrūmių zona. Sodinami įvairūs vaiskrūmiai.

Labirintas formuojamas iš sezoniškų sėjamų ar sodinamų augalų (tokių kaip: saulėgrąžos, kukurūzai, javai ir pan.). Brėžinyje pateiktas labirinto pavyzdys, nebūtinai turi atitikti realų labirinto išsidėstymą.

Naujai projektuojami takai ir aikštelės. Zonos centre pagrindinė aikštelė su stoginėmis ir stalais su suoliukais, pamokoms ir užsiėmimams vykdyti. Takų susiaurėjimuose projektuojamos pergolės, kurios apželdinamos vijokliniais valgomais augalais (vynuogės, aktinidijos ir pan.).

Augalų zona, nuo vejos atskiriama specialiu borteliu, mulčiuojama natūraliu pušies žievės mulču, po augalų pasodinimo.

Projektuojami šiltnamiai.

Edukaciniai - ekspoziciniai javų ar daržovių ar pan. laukeliai, per kuriuos numatyti kliūčių takai.

Dekoratyvinių augalų zona su vabzdžių nameliu.

Vaismedžių ir jų pomedyje sodinamų prieskoninių augalų zona.

Pagrindinių takų dangos:

Pagrindinis takas ir aikštelės
Trinkelės Hansa 8 Mega (moon antracite):



betonomozaika.lt

Susisiekimo takai (takai parko viduje)
Trinkelės Prizma 10B (spalva natūrali):



Augalų zonų danga:
Pušies žievės mulčas



Pagrindinių elementų žymėjimas:

- 2,4 m² Įrengiamų želdinių zonų/dangų plotas
- Mažosios architektūros elementai
- A1 Mažosios architektūros/kitų elementų žymuo
- Šarvas po dangomis (PVC Ø110 mm)
- Panaikinamas esamas elementas
- Esamas augalas
- Gyvatvorė
- Mulčas
- Esami takai/keliai
- Projektuojami takai
- Esamas medynas
- Veja
- Smėlis
- Įdirbamos lysvės
- Hidrantas

Pastabos:

- Visi matmenys turi būti permatuoti sklype, matmenys gali keistis įvertinus esamą situaciją, svarbiausia išlaikyti bendrą projekto viziją;
- Visos skirtingų dangų zonos atskiriamos specialiu borteliu;
- Susodinus augalus, augalų zonos mulčiuojamos natūraliu pušies žievės mulču;
- Augalų zonų dydžiai projekto įgyvendinimo metu gali keistis, atsižvelgiant į esamą situaciją, kompozicinius principus ir būsimą patogią želdinių priežiūrą;
- Želdinių zonų įrengimui reikalingų medžiagų, elementų ir plotų kiekiai pateikti aiškinamajame rašte;
- Prieš sodinant augalus būtina atsižvelgti į esamo grunto kokybę ir jei reikia, jį pagerinti, atsižvelgiant į sodinamų augalų auginimo sąlygas;
- Mėlyna splava žymimi matmenys tose vietose, kur dedamas specialus metalinis bortelis;
- Hortenzijoms reikalingas specialus grunto paruošimas, pateiktas augalų aprašymuose;
- Mažosios architektūros elementų žiniaraštis pateiktas kituose, šios projekto dalies brėžiniuose;
- Pagalbinis mastelis: tinklelio 1 langelis atitinka 1 m² (1 m x 1 m).

ŽALI SODAI

Objektas: Vytauto Didžiojo universiteto Žemės ūkio akademijos parkas Studentų g., Akademija, Akademijos sen., Kauno r. sav.	
Brėžinys: Želdinių zonų, dangų ir mažosios architektūros elementų išdėstymo planas su matmenimis (5 dalis)	Data: 2024-10
Projekto vadovas: Tautvydas Gurskas	Lapo dydis: A2
Parengė: Ieva Zovaitė	

PJŪVIS A-A

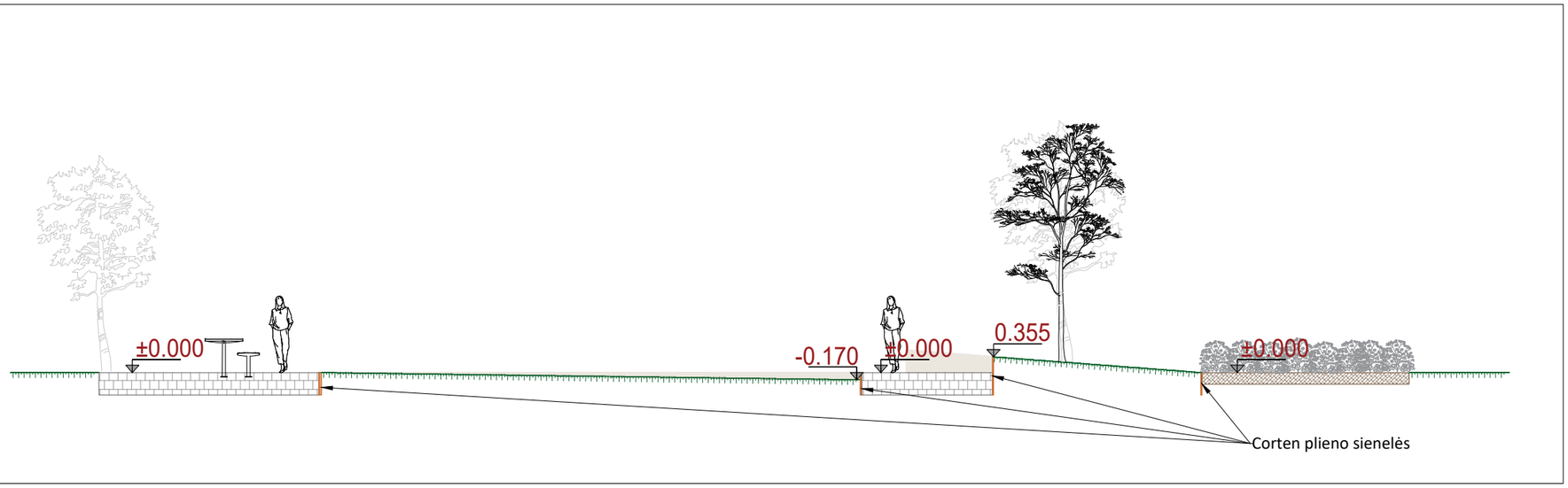

PJŪVIS B-B

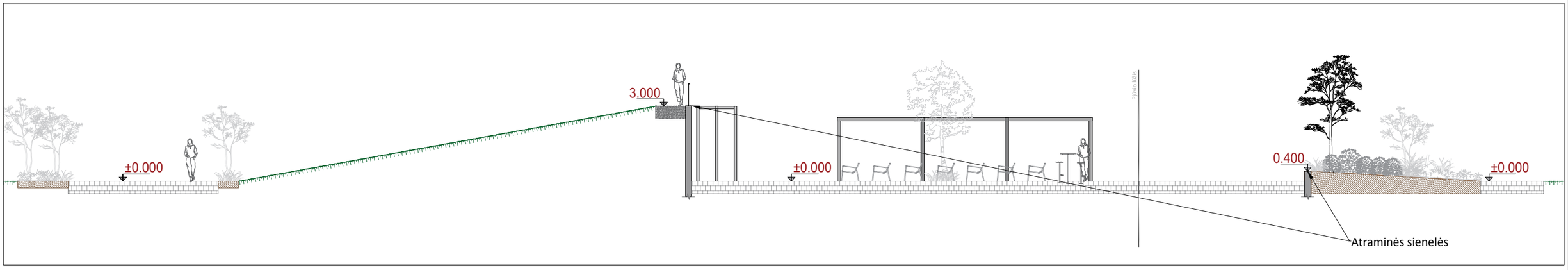

Pastabos:
- Pateikta aukščių schema yra preliminari ir tikslinama projekto įgyvendinimo metu;
- Atraminių sienų ir sienelių, corten sienelių įrengimo principus, storius pateikia projekto dalies vykdytojas.

ŽALI SODAI

Objektas: Vytauto Didžiojo universiteto Žemės ūkio akademijos parkas Studentų g., Akademija, Akademijos sen., Kauno r. sav.		
Brėžinys: PJŪVIS A-A PJŪVIS B-B		Data: 2024-10
Projekto vadovas: Tautvydas Gurskas		Lapo dydis: A3
Parengė: Ieva Zovaitė		

DETALIZUOJAMA PROJEKTO DALIS:

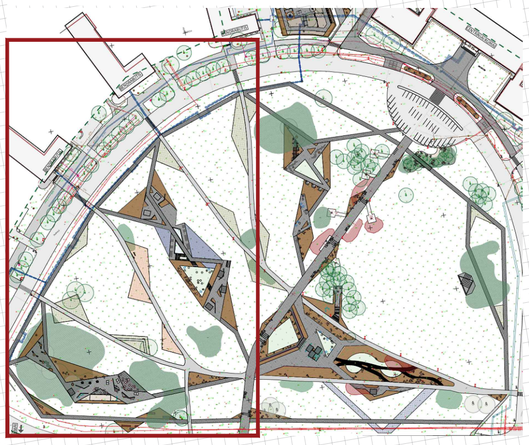

MAŽOSIOS ARCHITEKTŪROS ELEMENTŲ ŽINIARAŠČIAI

Žymuo	Elemento pavadinimas	Kiekis, vnt.
S1	Pakabinamos šviečiančios sūpynės	6
S2	Lauko fotelis STC 257	45
S3	Betoninis suoliukas	21
S4	Betoninis suoliukas	17
S5	Betoninis suoliukas	10
S6	Medžio masyvo suolas	3
S7	Suoliukas SAT 110	6
S8	Gultas RVA 250	20
S9	Suoliukas NORMAN	22
S10	Suoliukas STONE M	12
S11	Suoliukas STONE S	9
S12	Suoliukas LOW 460	1
S13	Suoliukas LOB 480	2
S14	Sūpynės	2
S15	Staliukas LAG 910	12
S16	Suoliukas LVS 20	8
S17	Suoliukas LVS 22	8
S18	Suoliukas LVS 21	5
S19	Staliukas su šachmatų lenta TCH 415	3
S20	Aukšta kėdė LBS 185	18
S21	Aukštas stalas LBS 955	6
S22	Suoliukų su stalu komplektas RTS 150	7
S23	Suoliukų su stalu komplektas RTS 151	3

Žymuo	Elemento pavadinimas	Kiekis, vnt.
A1	Batutas HEXO 4A	1
A2	Futbolo stalas	3
A3	Teniso stalas	3
A4	Avilys	3
A5	Hamakas pastatomas	5
A6	Informacinis stendas LEGGIO	3
A7	Lauko kino ir lauko klasės zona	1
A8	Pakelta lysvė	21
	Įrenginiai edukacinėje erdvėje:	
A9	Rezonansiniai vamzdžiai RB1345	1 komplekt.
A10	Žaidimas – virtuvėlė RB 1330	1
A11	Piešimo lenta RB 1341	1
A12	Rąstų takelis RB 1269	3
A13	Rąstų karstynių komplektas RB 1261	2
A14	Rąstų karstynių komplektas RB 1262	2
A15	Smėlio mašinėlė SOLO 0811	1
A16	Teleskopas RB 1346	1
A17	Skulptūros	3
A18	Užrašas AKADEMIJA (šviečiant š)	9
A19	Vandens kolonėle FUENTE DOG	8
A20	Lauko galerijos stendai BACH	9
A21	Skulptūros esamos	5
A22	Pakabinamos sūpynės	15
A23	At tvarai aikštelėje Elias SE 301	9

Žymuo	Elemento pavadinimas	Kiekis, vnt.
B1	Betoninis atskyrimas I	5
B2	Betoninis atskyrimas II	5
B3	Pergolė su stogeliu	9
B4	Pergolė atvira	4
B5	Vabalų namelis	1
B6	Turėklas priešais vabalų namelį	1
B7	Vandens elementas I	1
B8	Vandens elementas II	1
B9	Pergolė B11 be baldų t k su sienele	2
B10	Pergolė B11 be baldų ir be sienelių	1
B11	Pergolė – pavėsinė CUB 102	4
B12	Pergolės elementas takui I	40
B13	Pergolės elementas takui II	15
B14	Informacinis – skelbimų stendas	1
B15	Pergolė lauko klasei/kinui su stogeliu	1
B16	Autobusų stotelė AE310a-ZS	1
B17	Dviračių saugykla EDG370-02	1
B18	Pergolė edukacinėje erdvėje	7
B19	Stoginė edukacinei erdvei	5
B20	Šiltnamis Ringo	2
B21	Vabalų namelis edukacinėje erdvėje	1
B22	Renginių scena	1
B23	Turėklai	52,0 metrai
B24	Atraminė siena	1
B25	Atraminė sienelė	1

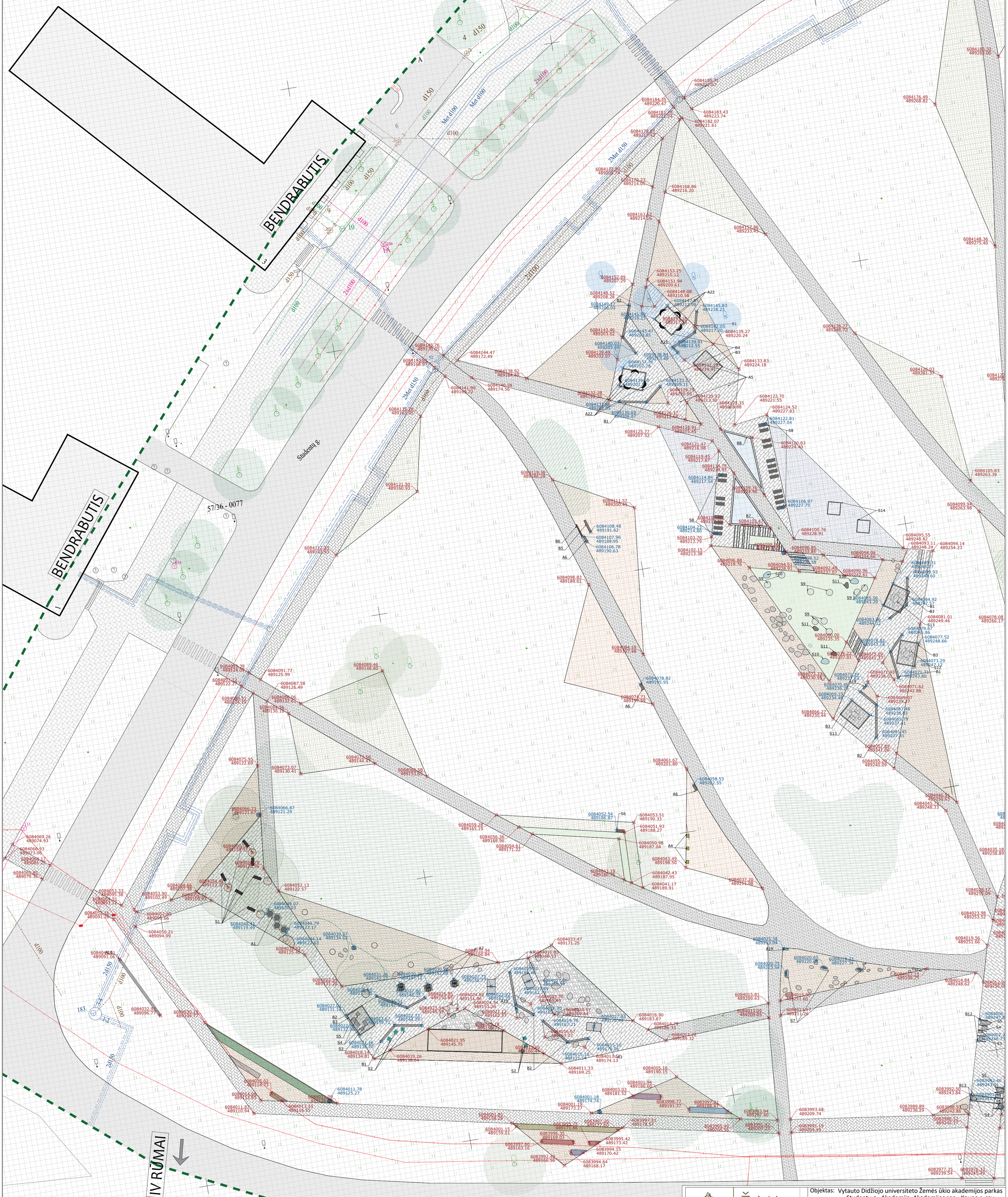
BENDRABUTIS
57/36 - 0077
Studentų g.
IV RŪMAI
d100
2xd100
2Met d150
Met d100
d150
6084184.35 489220.47
6084183.43 489223.74
6084182.07 489221.61
6084178.82 489217.32
6084172.39 489209.74
6084170.23 489214.05
6084168.86 489216.20
6084163.52 489214.16
6084157.86 489233.43
6084153.25 489210.12
6084152.89 489207.29
6084151.94 489209.61
6084148.52 489208.28
6084148.08 489210.58
6084147.85 489212.98
6084145.83 489218.23
6084145.89 489210.15
6084143.46 489203.62
6084143.47 489203.81
6084142.05 489217.20
6084139.27 489220.24
6084140.03 489205.69
6084139.49 489202.07
6084139.91 489212.55
6084138.84 489214.49
6084137.76 489202.78
6084134.66 489201.
6084133.27 489209.11
6084133.83 489224.18
6084132.05 489219.41
6084132.28 489199.26
6084131.68 489203.95
6084130.69 489206.07
6084129.75 489210.05
6084129.32 489213.50
6084126.47 489212.66
6084123.70 489221.55
6084123.35 489218.88
6084125.77 489207.52
6084124.91 489215.45
6084124.52 489227.83
6084122.81 489227.04
6084121.47 489216.98
6084120.83 489224.40
6084119.45 489217.87
6084114.79 489219.93
6084114.84 489217.54
6084109.76 489224.90
6084106.97 489227.75
6084104.23 489214.80
6084103.70 489213.79
6084102.15 489213.38
6084100.76 489228.91
6084098.52 489228.58
6084096.85 489227.88
6084096.88 489219.76
6084094.51 489228.91
6084094.04 489234.66
6084092.40 489237.07
6084090.96 489242.61
6084089.31 489245.77
6084089.93 489249.60
6084095.55 489248.82
6084093.11 489248.24
6084094.14 489254.23
6084095.56 489243.29
6084084.92 489247.57
6084083.86 489244.12
6084081.01 489249.46
6084080.00 489235.35
6084079.67 489245.86
6084078.61 489243.18
6084077.52 489248.66
6084076.22 489237.01
6084075.09 489241.37
6084073.29 489247.12
6084073.37 489230.95
6084071.93 489238.01
6084071.71 489243.80
6084071.62 489242.88
6084070.46 489236.28
6084069.19 489234.46
6084069.07 489239.27
6084067.48 489238.83
6084066.27 489230.44
6084065.79 489237.41
6084061.45 489237.81
6084057.89 489241.06
6084055.29 489240.09
6084099.94 489263.98
6084105.83 489263.39
6084148.36 489275.40
6084176.49 489268.82
6084185.74 489222.67
6084126.03 489261.37
6084136.77 489246.73
6084205.00 489278.65
6084202.47 489278.98
6084201.69 489276.72
6084180.32 489282.06
6084178.17 489285.73
6084205.00 489281.
6084202.47 489278.98
6084201.69 489276.72
6084180.32 489282.06
6084178.17 489285.73
6084176.49 489268.82
6084126.03 489261.37
6084136.77 489246.73
6084148.36 489275.40
6084105.83 489263.39
6084099.94 489263.98
6084078.08 489266.17
6084069.26 489074.93
6084066.93 489073.08
6084064.17 489081.25
6084061.85 489079.36
6084053.33 489095.38
6084053.51 489093.12
6084052.16 489091.26
6084052.85 489095.66
6084050.21 489094.99
6084048.41 489119.49
6084044.79 489123.17
6084044.14 489122.63
6084039.52 489125.46
6084039.27 489134.64
6084037.94 489160.84
6084033.47 489171.25
6084032.52 489131.20
6084032.93 489096.77
6084030.19 489104.77
6084027.01 489131.14
6084026.53 489142.12
6084025.85 489150.85
6084024.60 489151.66
6084024.54 489153.26
6084023.94 489149.97
6084023.30 489165.49
6084022.92 489162.12
6084022.67 489139.71
6084022.73 489144.75
6084022.86 489132.78
6084021.95 489145.75
6084021.12 489162.37
6084020.57 489169.44
6084019.78 489167.21
6084019.26 489138.04
6084018.14 489134.81
6084017.16 489136.20
6084017.03 489176.44
6084016.90 489183.87
6084016.67 489167.07
6084015.10 489175.06
6084015.10 489171.14
6084014.79 489186.33
6084013.65 489166.48
6084013.54 489174.13
6084012.22 489189.32
6084011.33 489169.25
6084031.83 489166.53
6084031.26 489142.12
6084030.56 489152.08
6084029.31 489165.68
6084027.73 489158.77
6084027.26 489165.67
6084027.60 489146.25
6084026.64 489137.30
6084025.57 489142.12
6084023.69 489162.72
6084022.73 489144.75
6084021.20 489165.49
6084020.64 489137.30
6084019.78 489167.21
6084019.18 489158.77
6084017.03 489176.44
6084016.67 489167.07
6084015.10 489175.06
6084013.65 489166.48
6084013.54 489174.13
6084011.33 489169.25
6084005.16 489190.15
6084001.94 489186.60
6084003.03 489181.52
6084001.18 489174.74
6084001.19 489173.27
6084001.81 489158.28
6084001.15 489159.01
6083998.77 489191.37
6083997.81 489198.47
6083997.20 489177.60
6083997.81 489178.57
6083995.75 489171.86
6083996.35 489169.03
6083997.60 489163.16
6083995.42 489173.42
6083994.15 489170.42
6083992.49 489166.56
6083994.64 489168.17
6083993.94 489209.40
6083991.42 489207.23
6083993.68 489209.74
6083989.89 489236.29
6083988.91 489242.86
6083986.52 489244.17
6083981.19 489209.49
6083977.35 489239.54
6083976.33 489245.49
6084061.67 489201.80
6084058.53 489202.55
6084052.54 489186.87
6084053.51 489190.33
6084051.93 489188.27
6084050.98 489187.04
6084043.49 489198.50
6084043.19 489186.75
6084042.43 489187.95
6084041.17 489189.91
6084037.20 489214.98
6084035.18 489258.89
6084028.17 489256.09
6084023.98 489253.52
6084019.56 489251.66
6084015.38 489253.94
6084020.75 489243.54
6084020.65 489220.65
6084019.23 489227.34
6084017.15 489239.75
6084015.81 489209.43
6084015.90 489211.65
6084014.84 489248.62
6084013.09 489209.05
6084013.47 489211.26
6084012.9 489256.0
6084006 489247.8
6084002.2 489246.73
6083992.40 489243.91
6083992.50 489243.84
6083990.1 489243.1
6083989.89 489236.29
6083988.91 489242.86
6083986.52 489244.17
6083981.19 489209.49
6083977.35 489239.54
6083976.33 489245.49
6084045.91 489250.63
6084045.73 489248.33
6084112.23 489143.93
6084121.50 489160.93
6084119.36 489186.28
6084111.57 489200.49
6084108.48 489191.62
6084107.96 489189.95
6084106.78 489190.63
6084098.83 489189.61
6084084.19 489197.48
6084078.82 489195.95
6084074.73 489199.59
6084089.46 489148.80
6084091.77 489125.99
6084087.58 489126.49
6084086.06 489132.61
6084084.56 489130.16
6084091.12 489122.27
6084089.51 489124.19
6084089.39 489124.09
6084075.95 489122.69
6084073.07 489130.41
6084072.58 489144.47
6084068.58 489153.65
6084066.87 489121.29
6084066.73 489121.67
6084060.19 489118.93
6084056.79 489119.96
6084054.48 489113.47
6084052.13 489122.57
6084049.07 489120.03
6084039.07 489125.40
6084033.52 489125.46
6084031.78 489125.27
6084015.02 489114.93
6084014.09 489112.65
6084011.82 489110.94
6084011.09 489126.
6084013.33 489116.55
6084004.11 489091.06
6084032.93 489096.77
6084061.85 489079.36
6084064.17 489081.25
6084066.93 489073.08
6084069.26 489074.93
6084053.33 489095.38
6084053.51 489093.12
6084052.16 489091.26
6084052.85 489095.66
6084050.21 489094.99
6084053.90 489102.49
6084054.66 489107.38
6084054.67 489105.93
6084054.48 489113.47
6084056.79 489119.96
6084060.19 489118.93
6084052.13 489122.57
6084049.07 489120.03
6084048.41 489119.49
6084044.79 489123.17
6084044.14 489122.63
6084039.27 489134.64
6084039.52 489125.46
6084037.94 489160.84
6084033.47 489171.25
6084031.83 489166.53
6084031.26 489142.12
6084030.56 489152.08
6084029.31 489165.68
6084027.73 489158.77
6084027.26 489165.67
6084027.60 489146.25
6084026.64 489137.30
6084025.57 489142.12
6084025.85 489150.85
6084024.60 489151.66
6084024.54 489153.26
6084023.94 489149.97
6084023.69 489162.72
6084023.30 489165.49
6084022.92 489162.12
6084022.67 489139.71
6084022.73 489144.75
6084022.86 489132.78
6084021.95 489145.75
6084021.20 489165.49
6084021.12 489162.37
6084020.57 489169.44
6084020.64 489137.30
6084019.78 489167.21
6084019.26 489138.04
6084019.18 489158.77
6084018.14 489134.81
6084017.16 489136.20
6084017.03 489176.44
6084016.90 489183.87
6084016.67 489167.07
6084015.10 489175.06
6084015.10 489171.14
6084014.79 489186.33
6084013.65 489166.48
6084013.54 489174.13
6084012.22 489189.32
6084011.33 489169.25
6084011.78 489125.27
6084011.09 489126.
6084013.33 489116.55
6084011.82 489110.94
6084014.09 489112.65
6084015.02 489114.93
6084004.11 489091.06
6084032.93 489096.77
6084030.19 489104.77
6084027.01 489131.14
6084026.53 489142.12
6084025.85 489150.85
6084024.60 489151.66
6084024.54 489153.26
6084023.94 489149.97
6084023.30 489165.49
6084022.92 489162.12
6084022.67 489139.71
6084022.73 489144.75
6084022.86 489132.78
6084021.95 489145.75
6084021.20 489165.49
6084021.12 489162.37
6084020.57 489169.44
6084020.64 489137.30
6084019.78 489167.21
6084019.26 489138.04
6084019.18 489158.77
6084018.14 489134.81
6084017.16 489136.20
6084017.03 489176.44
6084016.90 489183.87
6084016.67 489167.07
6084015.10 489175.06
6084015.10 489171.14
6084014.79 489186.33
6084013.65 489166.48
6084013.54 489174.13
6084012.22 489189.32
6084011.33 489169.25
6084005.16 489190.15
6084001.94 489186.60
6084003.03 489181.52
6084001.18 489174.74
6084001.19 489173.27
6084001.81 489158.28
6084001.15 489159.01
6083998.77 489191.37
6083997.81 489198.47
6083997.20 489177.60
6083997.81 489178.57
6083995.75 489171.86
6083996.35 489169.03
6083997.60 489163.16
6083995.42 489173.42
6083994.15 489170.42
6083992.49 489166.56
6083994.64 489168.17
6083993.94 489209.40
6083991.42 489207.23
6083993.68 489209.74
6083989.89 489236.29
6083988.91 489242.86
6083986.52 489244.17
6083981.19 489209.49
6083977.35 489239.54
6083976.33 489245.49
6084061.67 489201.80
6084058.53 489202.55
6084052.54 489186.87
6084053.51 489190.33
6084051.93 489188.27
6084050.98 489187.04
6084043.49 489198.50
6084043.19 489186.75
6084042.43 489187.95
6084041.17 489189.91
6084037.20 489214.98
6084035.18 489258.89
6084028.17 489256.09
6084023.98 489253.52
6084019.56 489251.66
6084015.38 489253.94
6084020.75 489243.54
6084020.65 489220.65
6084019.23 489227.34
6084017.15 489239.75
6084015.81 489209.43
6084015.90 489211.65
6084014.84 489248.62
6084013.09 489209.05
6084013.47 489211.26
6084012.9 489256.0
6084006 489247.8
6084002.2 489246.73
6083992.40 489243.91
6083992.50 489243.84
6083990.1 489243.1
6083989.89 489236.29
6083988.91 489242.86
6083986.52 489244.17
6083981.19 489209.49
6083977.35 489239.54
6083976.33 489245.49
6084045.91 489250.63
6084045.73 489248.33
6084112.23 489143.93
6084121.50 489160.93
6084119.36 489186.28
6084111.57 489200.49
6084108.48 489191.62
6084107.96 489189.95
6084106.78 489190.63
6084098.83 489189.61
6084084.19 489197.48
6084078.82 489195.95
6084074.73 489199.59
6084089.46 489148.80
6084091.77 489125.99
6084087.58 489126.49
6084086.06 489132.61
6084084.56 489130.16
6084091.12 489122.27
6084089.51 489124.19
6084089.39 489124.09
6084075.95 489122.69
6084073.07 489130.41
6084072.58 489144.47
6084068.58 489153.65
6084066.87 489121.29
6084066.73 489121.67
6084060.19 489118.93
6084056.79 489119.96
6084054.48 489113.47
6084052.13 489122.57
6084049.07 489120.03
6084039.07 489125.40
6084033.52 489125.46
6084031.78 489125.27
6084015.02 489114.93
6084014.09 489112.65
6084011.82 489110.94
6084011.09 489126.
6084013.33 489116.55

DETALIZUOJAMA PROJEKTO DALIS:

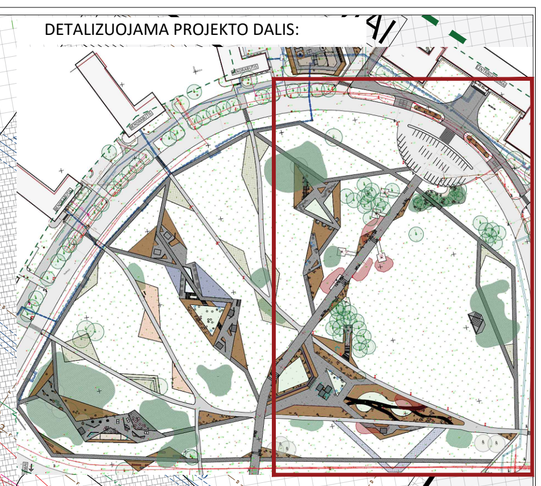

Pastabos:
- Visos koordinatės turi būti patikrintos sklype ir gali keistis įvertinus esamą situaciją, svarbiausia išlaikyti bendrą projekto viziją;
- Pagalbinis mastelis: tinklelio 1 langelis atitinka 1 m² (1 m x 1 m).

Sutartiniai žymėjimai:
- 6072255.89 542395.66 → Dangų/želdinių zonų koordinatės
- 6072270.04 542393.66 → Mažosios architektūros elementų koordinatės
- A1 → Elemento žymuo

ŽALI SODAI

Objektas: Vytauto Didžiojo universiteto Žemės ūkio akademijos parkas Studentų g., Akademija, Akademijos sen., Kauno r. sav.	
Brėžinys: Želdinių zonų, dangų ir mažosios architektūros elementų išdėstymo planas su koordinatėmis (2 dalis)	Data: 2024-10
Projekto vadovas: Tautvydas Gurskas	Lapo dydis: A1
Parengė: Ieva Zovaitė	

DETALIZUOJAMA PROJEKTO DALIS:

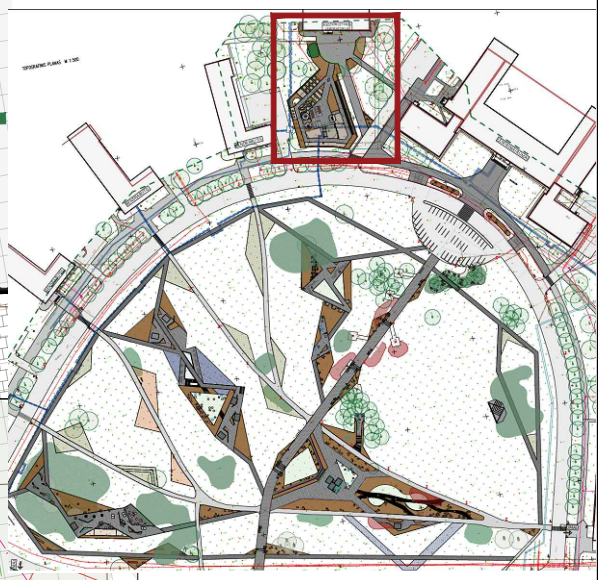

MEDŽIOKLĖTYROS LABORATORIJA

Sutartiniai žymėjimai:
- Dangų/želdinių zonų koordinatės
- Mažosios architektūros elementų koordinatės
- Elemento žymuo

Pastabos:
- Visos koordinatės turi būti patikrintos sklype ir gali keistis projekto įgyvendinimo metu, svarbiausia išlaikyti bendrą projekto viziją;
- Pagalbinis mastelis: tinklelio 1 langelis atitinka 1 m² (1 m x 1 m).

ŽALI SODAI

Objektas: Vytauto Didžiojo universiteto Žemės ūkio akademijos parkas Studentų g., Akademija, Akademijos sen., Kauno r. sav.	
Brėžinys: Želdinių zonų, dangų ir mažosios architektūros elementų išdėstymo planas su koordinatėmis (3 dalis)	Data: 2024-10
Projekto vadovas: Tautvydas Gurskas	Lapo dydis: A3
Parengė: Ieva Zovaitė	

DETALIZUOJAMA PROJEKTO DALIS:

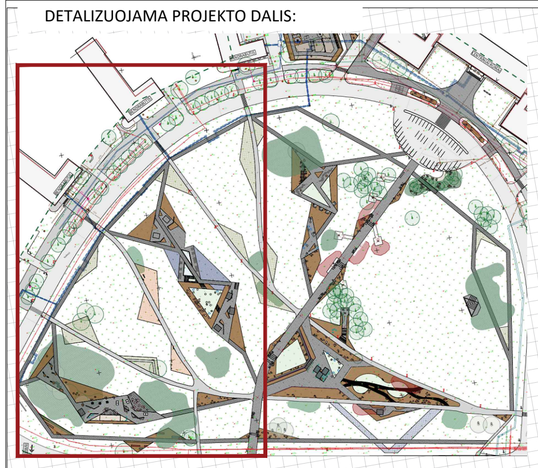

BENDRABUTIS

BENDRABUTIS

Studentų g.

57/36 - 0077

Lauko kištukiniai lizdai.
Atvedamas elektros kabelis

Atvedamas elektros kabelis
vandens elementų siurbliams

Lauko kištukiniai lizdai.
Atvedamas elektros kabelis

Atvedamas elektros kabelis
pergolių apšvietimui

Atvedamas elektros kabelis
pergolių apšvietimui

Atvedamas elektros kabelis
pergolių apšvietimui

Atvedamas elektros kabelis
šviečiančioms sūpynėms

Šviestuvų sutartiniai žymėjimai:

Pastatomas šviestuvas WAY LP 4/1 h 4,0 m	Pastatomas šviestuvas FRYZJA LO h 1,2 m	h 2,0 m	Prožektoriniai šviestuvai AGO GARDEN/ AGO GARDEN POWER Paprastas	Su paaukštinimu	AGO PLUS GARDEN Paprastas	Su paaukštinimu	Įleidžiamas į vejį šviestuvas CNC 150 S-M	Linijinis šviestuvas RNC Slim 2020
P1	P2	P3	Pr	PrA	Pr1	PrA1	V	G

Pastabos:
- Šviestuvų išdėstymas tikslinamas projekto įgyvendinimo metu, pagal situaciją ir kompozicinius principus;
- Rekomenduojami šviestuvų tipai ir kiekiai pateikti projekto apraše;
- Pagal poreikius galima rinktis bet kokį šviestuvų gamintoją, svarbiausia išlaikyti projekte nurodytų šviestuvų tipus: prožektorius, pastatomas šviestuvas, įleidžiamas šviestuvas;
- Tikslų reikalingų kištukinių lizdų kiekį pažymėtuose taškuose tiksliną projekto užsakovas, įvertinęs jų poreikį;
- Įleidžiamų į veją šviestuvų, projektuojamų esamuose medynuose, vietos tikslinamos projekto įrengimo metu, atrinkus gražius ir tvarkingus, tinkamus apšviesti medžius;
- Rekomenduojama montuoti lauko girliandas ant pergolių B3, B4, galima papildomai pasirinkti ir kitas vietas, kurias norima apšviesti girliandomis;
- Pagalbinis mastelis: tinklelio 1 langelis atitinka 1 m² (1 m x 1 m).

Kiti sutartiniai žymėjimai:
- Kištukinis lizdas (elektros šaltinis)
- 6072265.14 542393.04 Šviestuvo koordinatės
- Naikinamas esamas šviestuvas
- Reikalinga atvesti elektros kabelį
- Esamas medynas

ŽALI SODAI

Objektas: Vytauto Didžiojo universiteto Žemės ūkio akademijos parkas Studentų g., Akademija, Akademijos sen., Kauno r. sav.	
Brėžinys: Apšvietimo elementų išdėstymo schema (1 dalis)	Data: 2024-10
Projekto vadovas: Tautvydas Gurskas	Lapo dydis: A1
Parengė: Ieva Zovaitė	

DETALIZUOJAMA PROJEKTO DALIS:

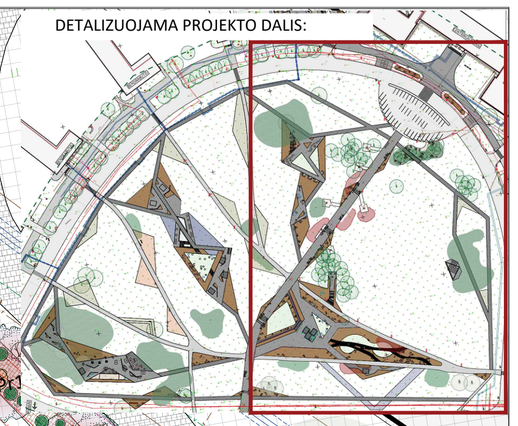

Elektromobilių įkrovimo stotelės.
Atvedamas elektros kabelis

Atvedamas elektros kabelis
informacinio stendo apšvietimui

Lauko kištukiniai lizdai.
Atvedamas elektros kabelis

Atvedamas elektros kabelis
pergolių apšvietimui

Lauko kištukiniai lizdai.
Atvedamas elektros kabelis

Atvedamas elektros kabelis
pergolių apšvietimui

Atvedamas elektros kabelis
pergolių apšvietimui

Atvedamas elektros kabelis
pergolių apšvietimui

Atvedamas elektros kabelis
pergolių apšvietimui

Lauko kištukiniai lizdai.
Atvedamas elektros kabelis

Lauko kištukiniai lizdai.
Atvedamas elektros kabelis

Lauko kištukiniai lizdai.
Atvedamas elektros kabelis

Šviestuvų sutartiniai žymėjimai:

Pastatomas šviestuvas WAY LP 4/1 h 4,0 m	Pastatomas šviestuvas FRYZJA LO h 1,2 m	h 2,0 m	Prožektoriniai šviestuvai AGO GARDEN/ AGO GARDEN POWER Paprastas	Su paaukštinimu	AGO PLUS GARDEN Paprastas	Su paaukštinimu	Įleidžiamas į veją šviestuvas CNC 150 S-M	Linijinis šviestuvas RNC Slim 2020
P1	P2	P3	Pr	PrA	Pr1	PrA1	V	G

Pastabos:
- Šviestuvų išdėstymas tikslinamas projekto įgyvendinimo metu, pagal situaciją ir kompozicinius principus;
- Rekomenduojami šviestuvų tipai ir kiekiai pateikti projekto apraše;
- Pagal poreikius galima rinktis bet kokį šviestuvų gamintoją, svarbiausia išlaikyti projekte nurodytų šviestuvų tipus: prožektorius, pastatomas šviestuvas, įleidžiamas šviestuvas;
- Rekomenduojama montuoti lauko girliandas ant pergolių B3, B4, galima papildomai pasirinkti ir kitas vietas, kurias norima apšviesti girliandomis;
- Įleidžiamų į veją šviestuvų, projektuojamų esamuose medynuose, vietos tikslinamos projekto įrengimo metu, atrinkus gražius ir tvarkingus, tinkamus apšviesti medžius;
- Tikslų reikalingų kištukinių lizdų kiekį pažymėtuose taškuose tikslina projekto užsakovas, įvertinęs jų poreikį;
- Pagalbinis mastelis: tinklelio 1 langelis atitinka 1 m² (1 m x 1 m).

Kiti sutartiniai žymėjimai:
- Kištukinis lizdas (elektros šaltinis)
- 6072265.14 542393.04 Šviestuvo koordinatės
- Naikinamas esamas šviestuvas
- Reikalinga atvesti elektros kabelį
- Elektromobilių įkrovimo stotelė
- Esamas medynas

ŽALI SODAI

Objektas: Vytauto Didžiojo universiteto Žemės ūkio akademijos parkas Studentų g., Akademija, Akademijos sen., Kauno r. sav.	
Brėžinys: Apšvietimo elementų išdėstymo schema (2 dalis)	Data: 2024-10
Projekto vadovas: Tautvydas Gurskas	Lapo dydis: A1
Parengė: Ieva Zovaitė	

MEDŽIOKLĖTYROS LABORATORIJA

DETALIZUOJAMA PROJEKTO DALIS:

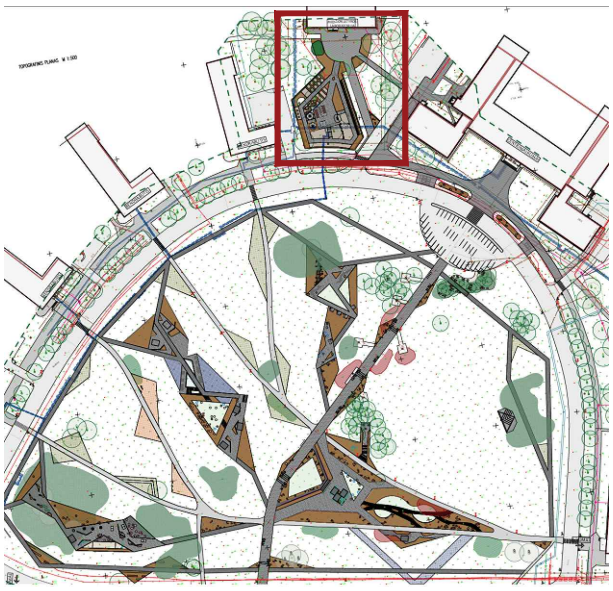

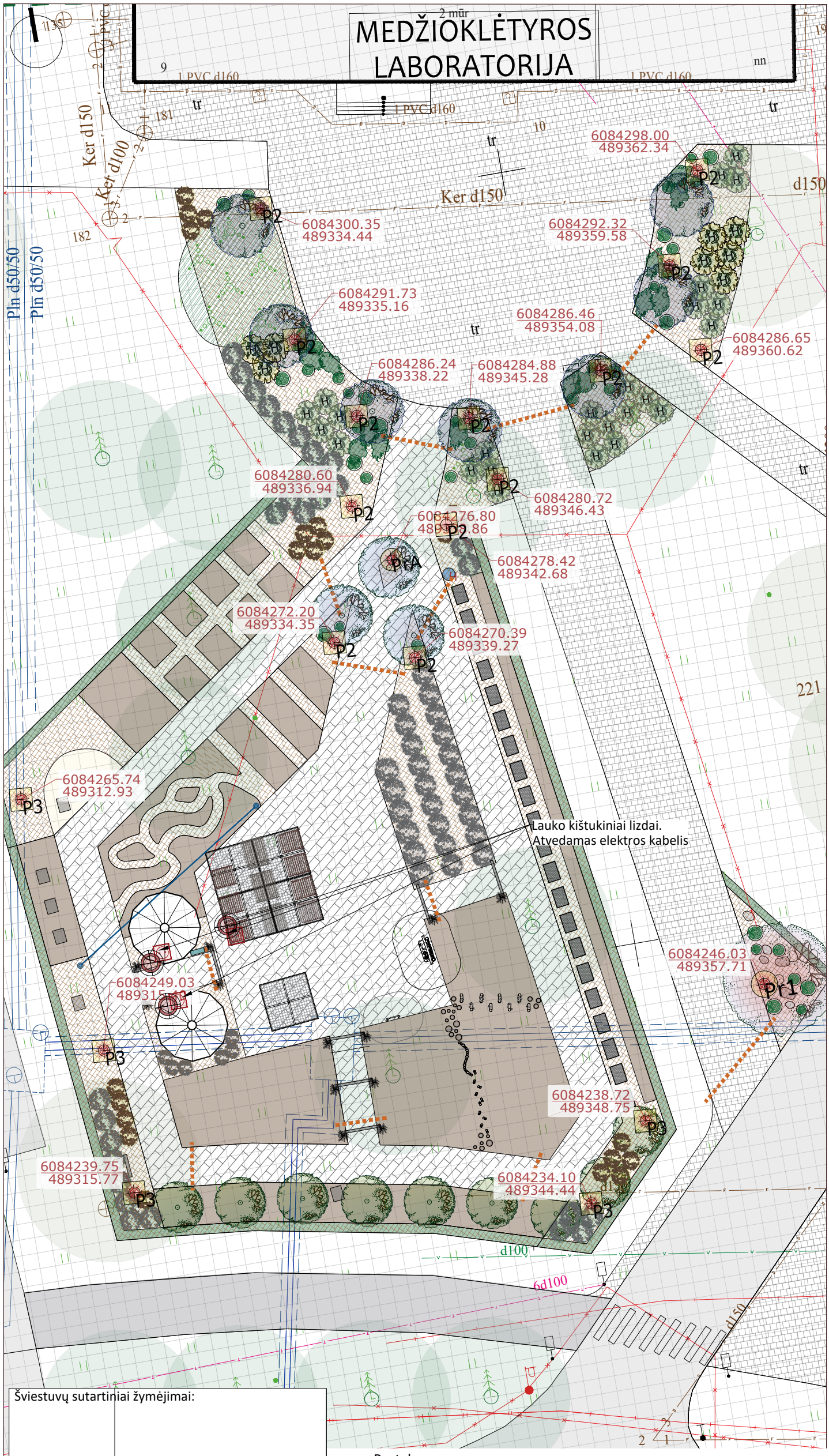

Šviestuvų sutartiniai žymėjimai:

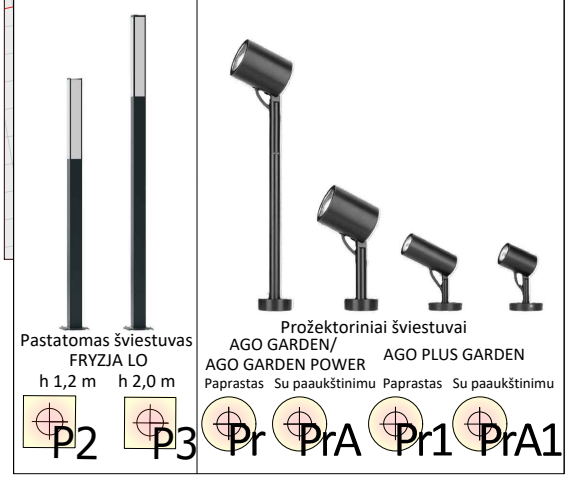

Pastabos:
- Šviestuvų išdėstymas tikslinamas projekto įgyvendinimo metu, pagal situaciją ir kompozicinius principus;
- Rekomenduojami šviestuvų tipai ir kiekiai pateikti projekto apraše;
- Pagal poreikius galima rinktis bet kokį šviestuvų gamintoją, svarbiausia išlaikyti projekte nurodytų šviestuvų tipus: prožektorius, pastatomas šviestuvas, įleidžiamas šviestuvas;
- Tikslų reikalingų kištukinių lizdų kiekį pažymėtuose taškuose tikslina projekto užsakovas, įvertinęs jų poreikį;
- Pagalbinis mastelis: tinklelio 1 langelis atitinka 1 m² (1 m x 1 m).

Kiti sutartiniai žymėjimai:
- Kištukinis lizdas (elektros šaltinis)
- 6072265.14 / 542393.04 — Šviestuvo koordinatės
- Naikinamas esamas šviestuvas
- Reikalingas elektros šaltinis

ŽALI SODAI

Objektas: Vytauto Didžiojo universiteto Žemės ūkio akademijos parkas Studentų g., Akademija, Akademijos sen., Kauno r. sav.	
Brėžinys: Apšvietimo elementų išdėstymo schema (3 dalis)	Data: 2024-10
Projekto vadovas: Tautvydas Gurskas	Lapo dydis: A3
Parengė: Ieva Zovaitė	

JAUKIAI NAMŲ APLINKAI

Ateities pl.28 , Kaunas, Lietuva
El. paštas: tautvydas@zalisodai.lt / info.zalisodai@gmail.com
Mob.tel.: +370 673 64999
www.zalisodai.lt