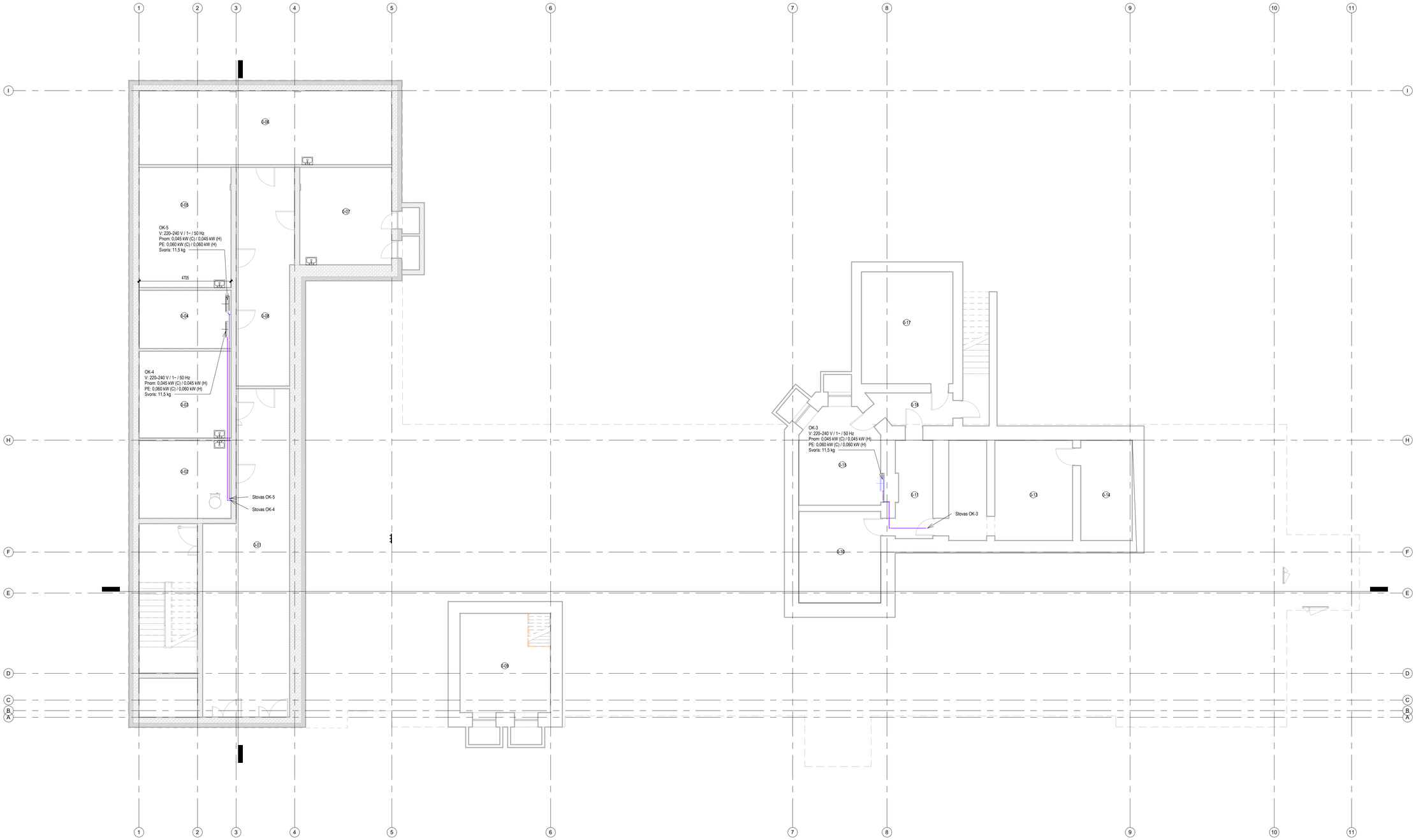

-1A patalpų eksplikacija

Patalpos Nr.	Paskirtis	Plotas
0-01	Koridorius	63 m²
0-02	Palaikų pat.	19 m²
0-03	Palaikų pat.	21 m²
0-04	Serverinė	14 m²
0-05	Pagalbinė pat.	29 m²
0-06	Pagalbinė pat.	49 m²
0-07	Pagalbinė pat.	24 m²
0-08	Paskirstymo pat.	32 m²
0-09	Techninė patalpa	22 m²
0-10	Techninė patalpa-1	20 m²
0-11	Koridorius	10 m²
0-12	Techninė patalpa	Not Placed
0-13	Techninė patalpa	21 m²
0-14	Techninė patalpa	14 m²
0-15	El. skydinė	20 m²
0-16	Koridorius	7 m²
0-17	Techninė patalpa	27 m²

Sutartiniai žym ėjimai	
	Vėsinimo sistemos tiekiamo srauto varinis vamzdis
	Vėsinimo sistemos grįžtamo srauto varinis vamzdis
Qs=3172 W	Patalpos vėsinimo poreikis (W)
Ø15.9 mm	Varinio vamzdžio diametras (mm)
OK1-2 3,6 kW, 220-240V, (600x600) (2 greitis)	Vidinio vėsinimo bloko numeris; vėsinimo galia (kW); įrenginio maitinimo įtampa (V); įrenginio matmenys (mm x mm); nustatytas įrenginio veikimo greitis
OK-1 V: 220-240 V / 1~ / 50 Hz Q: 10,4 kW (C) / 12,3 kW (H) PE: 2,4 kW (24 A) Svoris: 119 kg	Išorinio bloko numeris; įrenginio elektros parametrai; įrenginio galia vėsinimui/šildymui (kW); įrenginio elektros poreikis (kW); įrenginio masė (kg)
	Vidinis vėsinimo blokas
	Išorinis vėsinimo blokas

Pastabos:
1. Vėsinimo sistemos vamzdynas - varinis su 19 mm antikondensacine izoliacija.
2. Horizontaliems vamzdžiams išlaikyti nuolydžius I>0,002 į vandens išleidimo puse.
3. Aukščiausiose šildymo sistemos vietose įrengiami nuorinimo ventiliai, žemiausiose - drenažo išleidimo ventiliai.
4. Vamzdžiams, kurie kerta konstrukcijas, įrengiami nedegios medžiagos dėklai, kurie turi išlysti iš kertamos konstrukcijos.
5. Tarpai tarp dėklo ir vamzdyno iš abiejų pusių užtaisomi nedegia medžiaga.
6. Prie kiekvieno ventiliatorinio konvektoriaus numatytas reguliavimo - balansavimo ventilis ant tiekiamo vamzdžio ir po 2 uždarymo vožtuvus ant abiejų vamzdžių.
7. Visą vėsinimo sistemos įrangą montuoti pagal gamintojo pateiktas instrukcijas ir rekomendacijas montavimui.

0	2025-12	Statybai
Laida	Išleidimo data	Laidos statusas. Keitimo priežastis

Kval. patv. dok. Nr.	[redacted]	Architecture Construction Engineering	"IN Aut" UAB/m.k. 300035837 Adresas: Ukmergės g. 126, Vilnius tel. +37062241000 info@inaut.lt, www.inaut.lt
[redacted]	PV	[redacted]	Statinio projekto pavadinimas: Visuomeninių pastatų paskirties grupės, gydymo paskirties pastato, Vydūno g. 56, Jurbarkas, rekonstravimo projektas
[redacted]	PDV	[redacted]	
[redacted]	Proj.	[redacted]	Dokumento pavadinimas: Rūsio planas su vėsinimo sistemomis
[redacted]	Proj.	[redacted]	M: 1 : 100
[redacted]	Proj.	[redacted]	
LT	Statytojas: Jurbarko rajono savivaldybė		Dokumento žymuo: IN2413-01-TDP-ŠVOK- B-07
	Užsakovas: Jurbarko rajono savivaldybė		

Laida	
0	

Lapas	Lapų
1	1

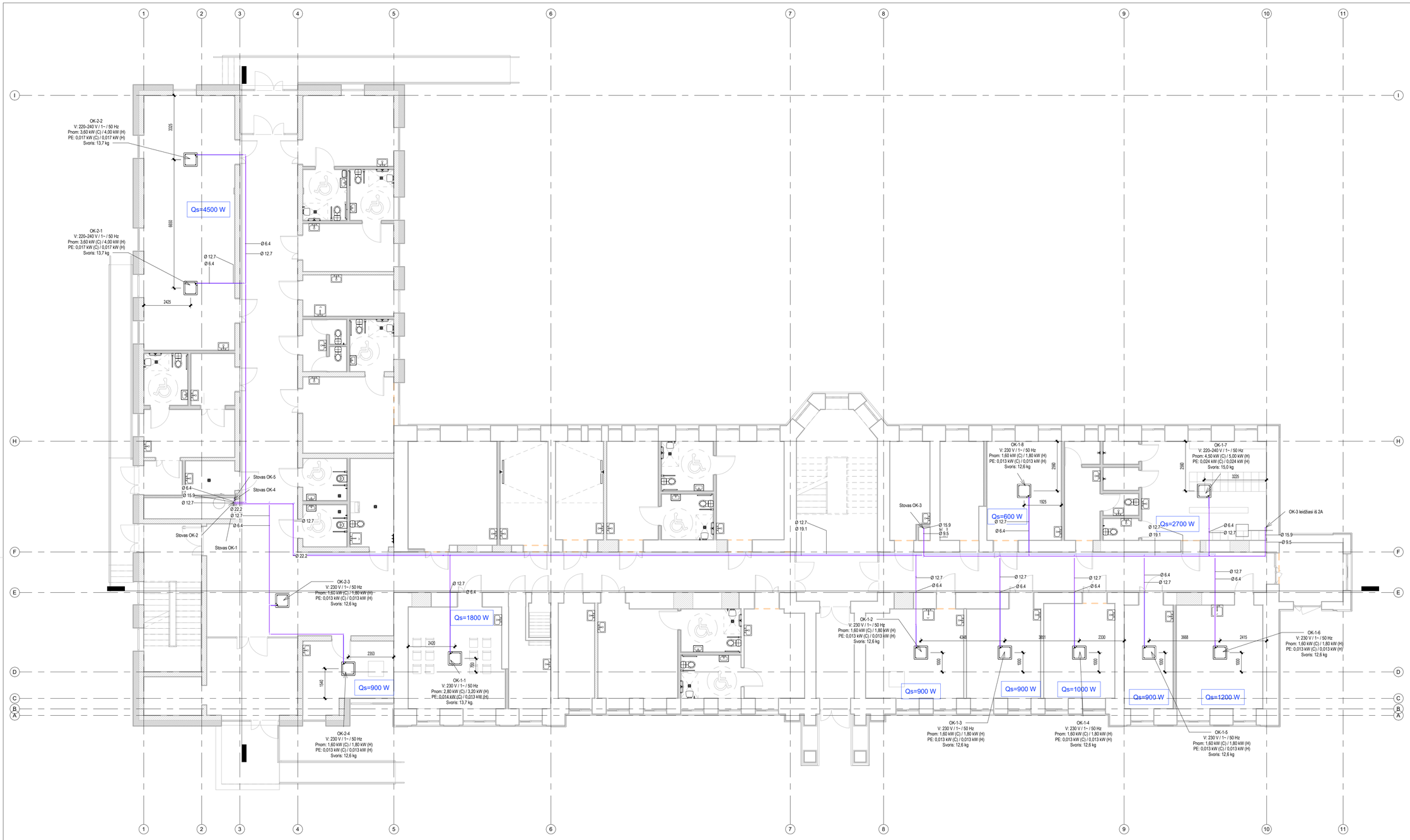

1A patalpų eksplikacija

Patalpos Nr.	Paskirtis	Plotas
1-01	Tambūras	18 m²
1-02	Slaugytojų postas	16 m²
1-03	Koridorius	42 m²
1-04	Koplytėlė	26 m²
1-05	Pagalbinė pat.	9 m²
1-06	Švarių skalb. pat.	9 m²
1-07	Dvivietė palata	20 m²
1-08	WC	7 m²
1-09	WC	7 m²
1-10	Vienvietė palata	14 m²
1-11	Tambūras	9 m²
1-12	Slaugytojų poilsio pat.	23 m²
1-13	Vyr. slaugytojo kab.	18 m²
1-14	Gydytojo kab.	18 m²
1-15	Soc. darb. kabinetas	14 m²
1-16	Padėjėjų poilsio kab.	24 m²
1-17	Koridorius	42 m²
1-18	Tambūras	10 m²
1-19	Persirengimo pat.	33 m²
1-20	Dušas	2 m²
1-21	Dušas	2 m²
1-22	WC	2 m²
1-23	WC	2 m²
1-24	Dušas	2 m²
1-25	Persirengimo pat.	7 m²
1-26	Kineziterapijos salė	20 m²
1-27	Vaistų sandėlis	11 m²
1-28	Pagalbinė pat.	10 m²
1-29	Dvivietė palata	18 m²
1-30	WC	7 m²
1-31	WC	6 m²
1-32	Vienvietė palata	14 m²
1-33	Pacientų prausimo pat.	13 m²
1-34	Pacientų prausimo pat.	13 m²
1-35	Multisensorinė pat.	25 m²
1-36	Valymo priemonių pat.	10 m²
1-37	ŽN WC	5 m²
1-41	ŽN WC	5 m²
1-42	Dvivietė palata	19 m²
1-43	WC	6 m²
1-44	WC	6 m²
1-45	Virtuvėlė	10 m²
1-46	Vienvietė palata	12 m²
1-47	WC	6 m²
1-48	WC	6 m²
1-49	Dvivietė palata	17 m²
1-50	Tambūras	6 m²
1-51	Bendroji pat.	62 m²
1-52	WC	6 m²
1-53	Pagalbinė pat.	6 m²
1-54	Izoliacinė palata	12 m²
1-55	Tambūras	4 m²
1-56	Priešboksis	5 m²

Sutartiniai žym ėjimai	
	Vėsinimo sistemos tiekiamo srauto varinis vamzdis
	Vėsinimo sistemos grįžtamo srauto varinis vamzdis
Qs=3172 W	Patalpos vėsinimo poreikis (W)
Ø15.9 mm	Varinio vamzdžio diametras (mm)
OK1-2 3,6 kW, 220-240V, (600x600) (2 greičiai)	Vidinio vėsinimo bloko numeris; vėsinimo galia (kW); įrenginio maitinimo įtampa (V); įrenginio matmenys (mm x mm); nustatytas įrenginio veikimo greitis
OK-1 V: 220-240 V / 1~ / 50 Hz Q: 10,6 KW (C) / 12,3 KW (H) PE: 2,4 KW (24 A) Svoris: 119 kg	Išorinio bloko numeris; įrenginio elektros parametrai; įrenginio galia vėsinimui/šildymui (kW); įrenginio elektros poreikis (kW); įrenginio masė (kg)
	Vidinis vėsinimo blokas
	Išorinis vėsinimo blokas

Pastabos:

1. Vėsinimo sistemos vamzdynas - varinis su 19 mm antikondensacine izoliacija.
2. Horizontaliems vamzdžiams išlaikyti nuolydžius I=0,002 į vandens išleidimo pusę.
3. Aukščiausiose šildymo sistemos vietose įrengiami nuorinimo ventiliai, žemiausiose - drenažo išleidimo ventiliai.
4. Vamzdžiams, kurie kerta konstrukcijas, įrengiami nedegios medžiagos dėklai, kurie turi išlysti iš kertamos konstrukcijos.
5. Tarpai tarp įdėklo ir vamzdyno iš abiejų pusių užtaisomi nedegia medžiaga.
6. Prie kiekvieno ventiliatorinio konvektoriaus numatytas reguliavimo - balansavimo ventilis ant tiekiamo vamzdžio ir po 2 uždarymo vožtuvus ant abiejų vamzdžių.
7. Visą vėsinimo sistemos įrangą montuoti pagal gamintojo pateiktas instrukcijas ir rekomendacijas montavimui.

0	2025-12	Statybai	
Laida	Išleidimo data	Laidos statusas. Keitimo priežastis	
Kval. patv. dok. Nr.	Architecture Construction Engineering "IN Aut" UAB/a.k. 300556537 Ukmergės g. 126, Vilnius tel. +37061361555 info@inaut.eu, www.inaut.lt	Statinio projekto pavadinimas: Visuomeninių pastatų paskirties grupės, gydymo paskirties pastato, Vydūno g. 56, Jurbarkas, rekonstravimo projektas	
[redacted]	PV	[redacted]	
[redacted]	PDV	[redacted]	
[redacted]	Proj.	[redacted]	Dokumento pavadinimas: Laida
[redacted]	Proj.	[redacted]	Pirmo aukšto planas su v ėsinimo sistemomis 0
[redacted]	Proj.	[redacted]	M: 1 : 100
LT	Statytojas: Jurbarko rajono savivaldybė		Dokumento žymuo: Lapas Lapų
	Užsakovas: Jurbarko rajono savivaldybė		IN2413-01-TDP-ŠVOK- B-08 1 1

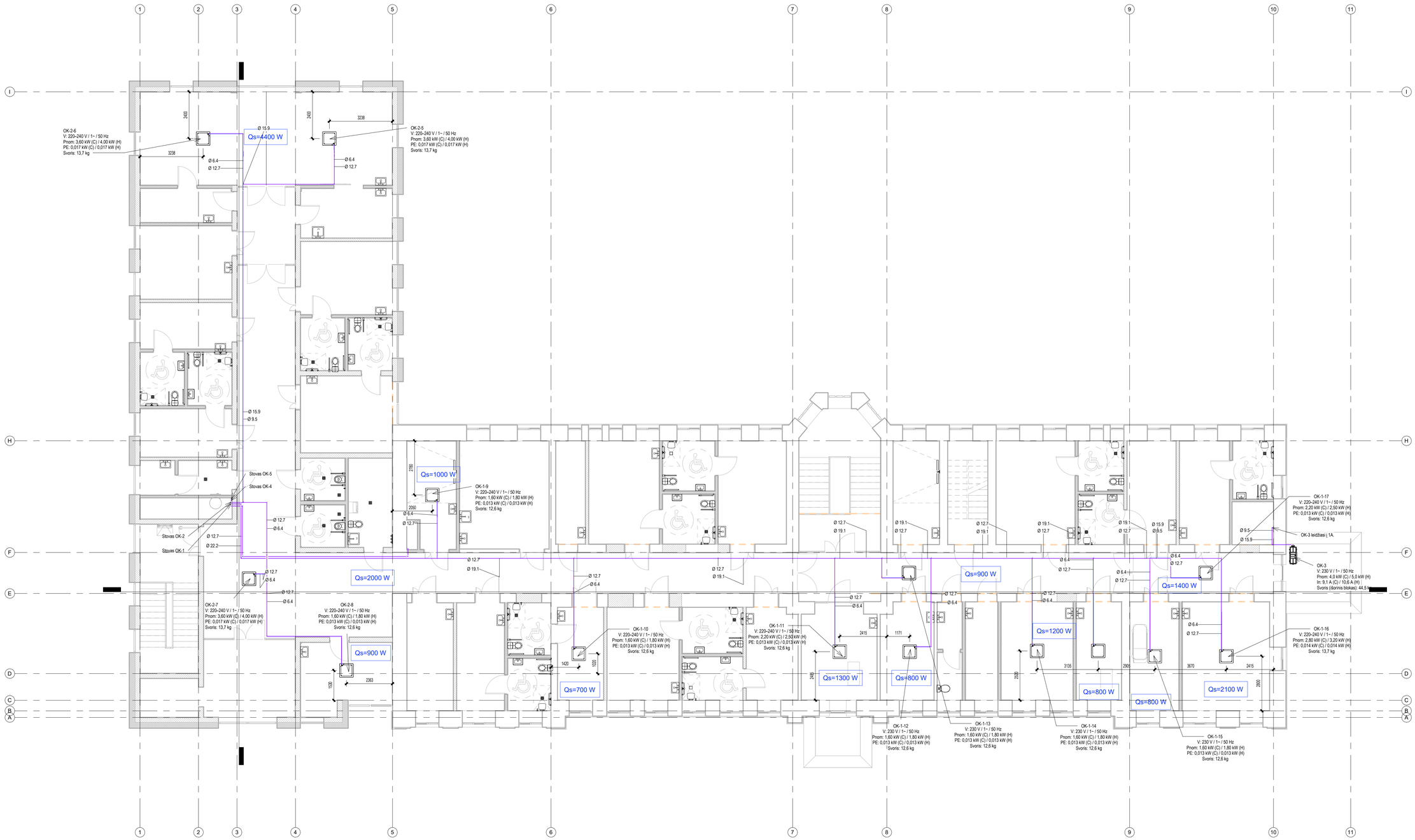

2A patalpų eksplikacija

Patalpos Nr.	Paskirtis	Plotas
2-01	Tambūras	18 m²
2-02	Slaugytojų poilsio pat.	17 m²
2-03	Koridorius	131 m²
2-04	Vienvietė palata	11 m²
2-05	WC	6 m²
2-06	WC	6 m²
2-07	Vienvietė palata	14 m²
2-08	Soc. darb. kab.	13 m²
2-09	Dvivietė palata	18 m²
2-10	WC	7 m²
2-11	WC	7 m²
2-12	Vienvietė palata	13 m²
2-13	Slaugytojų postas	17 m²
2-14	Bendroji pat.	12 m²
2-15	Vienvietė palata	14 m²
2-16	WC	7 m²
2-17	WC	6 m²
2-18	Kineziterapijos salė	19 m²
2-19	Gydytojo kab.	14 m²
2-20	Psichologo kab.	25 m²
2-21	Paskirstymo patalpa	15 m²
2-22	Soc. darb. kab.	14 m²
2-23	Vienvietė palata	14 m²
2-24	WC	6 m²
2-26	Vaistų sandėlis	8 m²
2-27	WC	6 m²
2-28	Dvivietė palata	22 m²
2-29	Pastatoma vonia	13 m²
2-30	Koridorius	38 m²
2-31	Vienvietė palata	19 m²
2-32	WC	7 m²
2-33	WC	7 m²
2-34	Dvivietė palata	19 m²
2-35	Švarių skalb. pat.	8 m²
2-36	Mobili vonia	26 m²
2-37	Pacientų prausimo pat.	13 m²
2-38	Valymo priemonių pat.	10 m²
2-39	ŽN WC	5 m²
2-43	ŽN WC	5 m²
2-44	Dvivietė palata	19 m²
2-45	WC	6 m²
2-46	WC	6 m²
2-47	Dvivietė palata	18 m²
2-48	Virtuvėlė	12 m²
2-49	Bendroji pat.	62 m²
2-50	Paskirstymo patalpa	12 m²
2-51	Pagalbinė pat.	8 m²
2-52	Multisensorinė pat.	18 m²
2-53	Vienvietė palata	11 m²
2-54	WC	6 m²
2-55	WC	6 m²
2-56	Vienvietė palata	12 m²
2-57	Pagalbinė pat.	3 m²
2-58	Vaistų sandėlis	5 m²

Sutartiniai žym ėjimai	
	Vėsinimo sistemos tiekiamo srauto varinis vamzdis
	Vėsinimo sistemos grįžtamo srauto varinis vamzdis
Qs=3172 W	Patalpos vėsinimo poreikis (W)
Ø15.9 mm	Varinio vamzdžio diametras (mm)
OK1-2 3,6 kW, 220-240V, (600x600) (2 greičiai)	Vidinio vėsinimo bloko numeris; vėsinimo galia (kW); įrenginio maitinimo įtampa (V); įrenginio matmenys (mm x mm); nustatytas įrenginio veikimo greitis
OK-3 V: 230 V / 1~ / 50 Hz Q: 10,6 kW (C) / 12,3 kW (H) PE: 2,4 kW (24 A) Svoris: 119 kg	Išorinio bloko numeris; įrenginio elektros parametrai; įrenginio galia vėsinimui/šildymui (kW); įrenginio elektros poreikis (kW); įrenginio masė (kg)
	Vidinis vėsinimo blokas
	Išorinis vėsinimo blokas

Pastabos:

1. Vėsinimo sistemos vamzdynas - varinis su 19 mm antikondensacine izoliacija.
2. Horizontaliems vamzdžiams išlaikyti nuolydžius I=0,002 į vandens išleidimo puse.
3. Aukščiausiose šildymo sistemos vietose įrengiami nuorinimo ventiliai, žemiausiose - drenažo išleidimo ventiliai.
4. Vamzdžiams, kurie kerta konstrukcijas, įrengiami nedegios medžiagos dėklai, kurie turi išlysti iš kertamos konstrukcijos.
5. Tarpai tarp dėklo ir vamzdyno iš abiejų pusių užtaisomi nedegia medžiaga.
6. Prie kiekvieno ventiliatorinio konvektoriaus numatytas reguliavimo - balansavimo ventilis ant tiekiamo vamzdžio ir po 2 uždarymo vožtuvus ant abiejų vamzdžių.
7. Visą vėsinimo sistemos įrangą montuoti pagal gamintojo pateiktas instrukcijas ir rekomendacijas montavimui.

0	2025-12	Statybai	
Laida	Išleidimo data	Laidos statusas. Keitimo priežastis	
Kval. patv. dok. Nr.	[redacted]	Architecture Construction Engineering	"N-kvr" UAB/a.k. 3205060 Ateities g. 19, LT-08303, Vilnius tel: +37062307000 info@nkvr.lt, www.nkvr.lt
	PV	[redacted]	Statinio projekto pavadinimas: Visuomeninių pastatų paskirties grupės, gydymo paskirties pastato, Vydūno g. 56, Jurbarkas, rekonstravimo projektas
	PDV	[redacted]	
	Proj.	[redacted]	Dokumento pavadinimas: Antro aukšto planas su v ėsinimo sistemomis
	Proj.	[redacted]	Laida: 0
	Proj.	[redacted]	M: 1 : 100
LT	Statytojas: Jurbarko rajono savivaldybė		Dokumento žymuo: IN2413-01-TDP-ŠVOK- B-09
	Užsakovas: Jurbarko rajono savivaldybė		Lapas: 1 / Lapų: 1

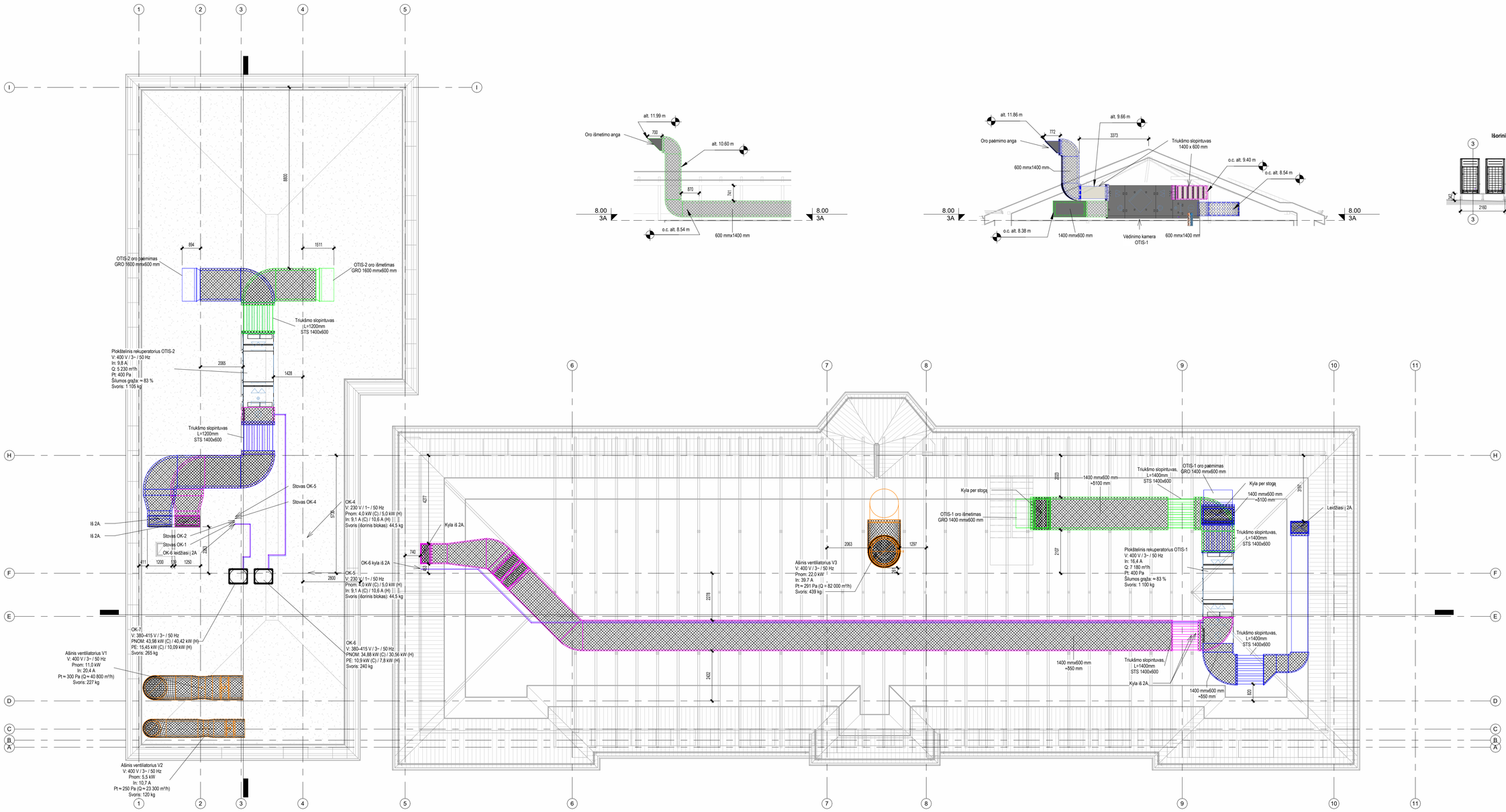

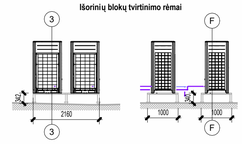

Viršslėgio sistema V1

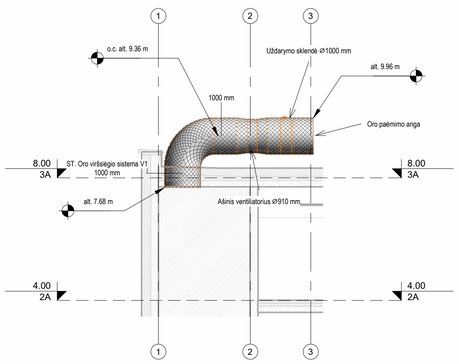

Viršslėgio sistema V2

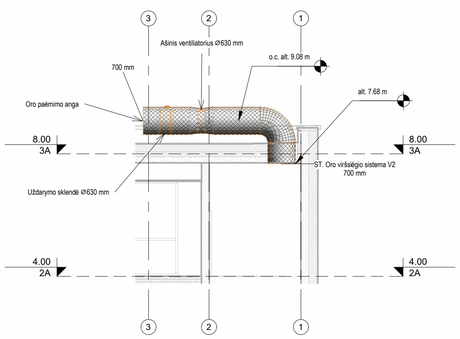

Viršslėgio sistema V3

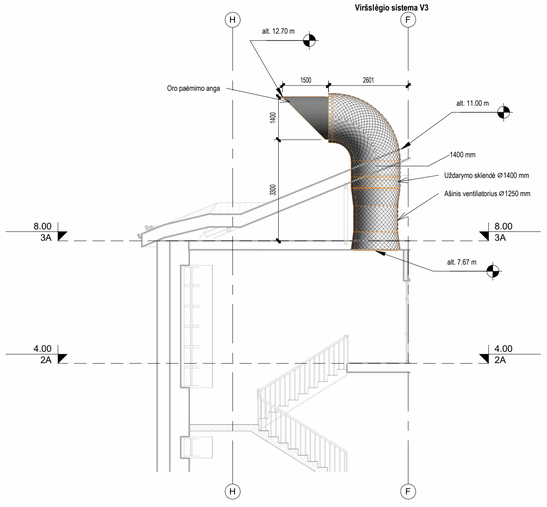

Sutartiniai žym ėjimai	
	Tiekiamo oro į patalpas ortakiai
	Ištraukiamo oro iš patalp ų ortakiai
	Oro tiekimo į patalpas/paėmimo iš lauko ortakiai su a.v. izoliacija 100 mm
	Oro šalinimo į lauką ortakiai su a.v. izoliacija 100 mm
	Oro ištraukimo iš patalp ų ortakiai su a.v. izoliacija 100 mm
	Viršslėgio sistemų ortakiai su a.v. izoliacija 100 mm
	Rankinė oro srauto reguliav imo sklend ė
	Perforuotas oro tiekimo/ištraukimo difuzorius, komplektuojamas su oro paskirstymo d ėže
	Apvalūs oro tiekimo/ištraukimo difuzoriai
125 mmø L=81 m³/h	Difuzoriaus dydis Oro kiekis, m³/h
+226,0 m³/h/ -226,0 m³/h	Į patalpą tiekiamas oro kiekis / Iš patalpos ištraukiamas oro kiekis (m ³/h)
GRO 800 mmx200 mm L=156,0 m³/h;	GRO - ortakinės grotelės, ilgis x plotis (mm) Oro kiekis (m³/h)
RS Ø125	Reguliavimo sklend ė, dydis (mm)
UV Ø160	Ugnies vožtuvas, dydis (mm), atsparumas ugniai
350 mmx200 mm	Ortakio dydis
	Lankstus ortakis
	Ortakio pravalymo liukas

0	2025-12	Statybai	
Laida	Išleidimo data	Laidos statusas. Keitimo priežastis	
Kval. patv. dok. Nr.	Architecture Construction Engineering	"IN Aura" UAB/a.k. 300559307, Adresas: Dineikių g. 128, Vilnius tel. +37063001002 info@inaura.lt, www.inaura.lt	Statinio projekto pavadinimas: Visuomeninių pastatų paskirties grupės, gydymo paskirties pastato, Vydūno g. 56, Jurbarkas, rekonstravimo projektas
[redacted]	PV	[redacted]	
[redacted]	PDV	[redacted]	
[redacted]	Proj.	[redacted]	Dokumento pavadinimas: Laida
[redacted]	Proj.	[redacted]	Stogo planas su sistemomis 0
[redacted]	Proj.	[redacted]	M: 1 : 100
LT	Statytojas: Jurbarko rajono savivaldybė		Dokumento žymuo: Lapas Lapų
	Užsakovas: Jurbarko rajono savivaldybė		IN2413-01-TDP-ŠVOK- B-10 1 1

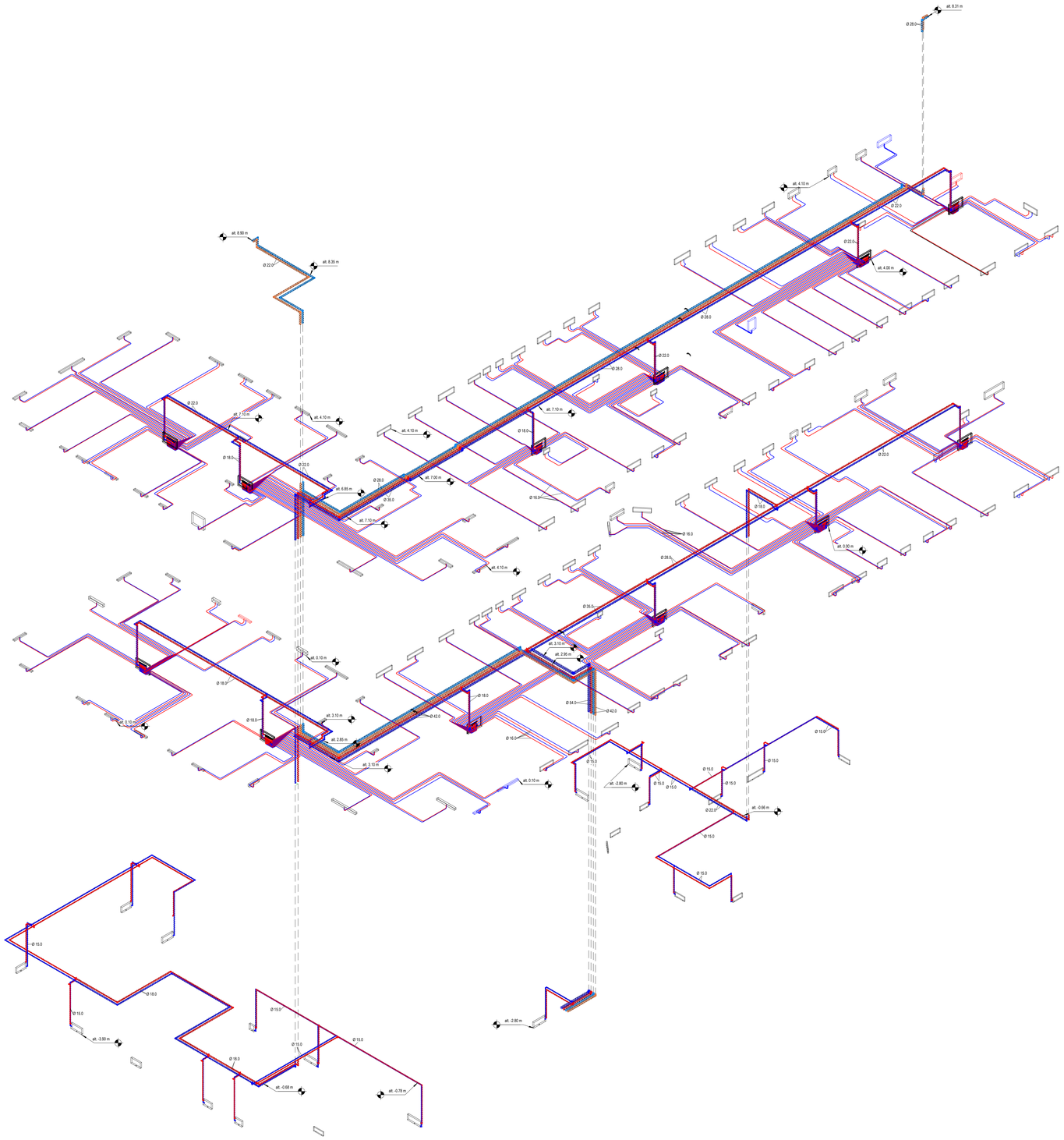

Sutartiniai ženklinimai	
	Presuojamo pleno šildymo sistemos tiekiamas vamzdis, izoliuotas kevaline a.v. izoliacija
	Presuojamo pleno šildymo sistemos gr. žtamas vamzdis, izoliuotas kevaline a.v. izoliacija
	Presuojamo pleno šilumos tiekimo / vėdinimo įrenginių kalorifierius sistemos tiekiamas vamzdis, izoliuotas kevaline a.v. izoliacija
	Presuojamo pleno šilumos tiekimo / vėdinimo įrenginių kalorifierius sistemos grįžtamas vamzdis, izoliuotas kevaline a.v. izoliacija
	PEXa vamzdžiai jiš kolektorių iki šildymo prietaisus
K3.4 120 l talpa, h= Qn = 3.4 kW Qn = 200 W	Šildymo kolektoriaus numanis; kolektoriaus žied u skaičius; tiekiamo/grįžtamo šilumnešio temperatūros, šildymo galia (W)
Type H 500mm x 500mm x 40mm Q = 90 W	Šildymo prietaiso tipas; šildymo prietaiso matmenys (aukštis x plotis x gylis); šildymo galia (W)
(Tin) Qn=900 W	Projektinė patalpos temperatūra, °C; Projektinai patalpos šilumos nuostolia, W
450 mm x 1 mm 900 mm Q = 1.00 kW Q = 1.00 kW	Vamzdžio diametras + izoliacijos storis (mm); ruožo šildymo galia (W); ruožo debitas (m³/h)
	Šildymo kolektorius su vėdinkine/potinkine kolektoriaus d ėže
	Šildymo prietaisas

Pastabos:

1. Montuojami plieniniai presuoti magistralinia vamzdynai izoliuoti šilumine izoliacija - akmens vatos kevalais su folija.
2. Horizontaliems vamzdžiams išlaikyti nuolydžius i=0,002 į vandens išleidimo įrenginius.
3. Aukščiausiose šildymo sistemos vietose įrengiami nuorinimo ventiliai, žemiausiose - drenažo išleidimo ventiliai.
4. Vamzdžiams, kurie kerta konstrukcijas, įrengiami nedegios medžiagos dėklai/ovinės, kurie turi išlysti iš kertamos konstrukcijos.
5. Tarpai tarp plėkio ir vamzdyno iš abiejų pusių užtaisomi nedegia medžiaga.
6. Visą šildymo sistemos įrangą montuoti pagal gamintojo pateiktas instrukcijas ir rekomendacijas montavimui.

0	2025-12	Statybai	
Laida	Išleidimo data	Laidos statusas. Keitimo priežastis	

Kvalif. pakv. dok. Nr.	UAB "Inžinerinė statyba" Architecture Construction Engineering			Statinio projekto pavadinimas: Visuomeninių pastatų paskirties grupės, gydymo paskirties pastato, Vyršlono g. 56, Jurbarkas, rekonstravimo projektas
[redacted]	PV	[redacted]		
[redacted]	PDV	[redacted]		Dokumento pavadinimas: Šildymo sistemos aksonometrija
[redacted]	Proj.	[redacted]		
[redacted]	Proj.	[redacted]		
[redacted]	Proj.	[redacted]		
LT	Statytojas: Jurbarko rajono savivaldybė			Laida: 0
	Užsakovas: Jurbarko rajono savivaldybė			M: 1 : 100
				Dokumento žymuo: IN2413-01-TDP-ŠVOK- B-11
				Lapas: 1 / Lapų: 1

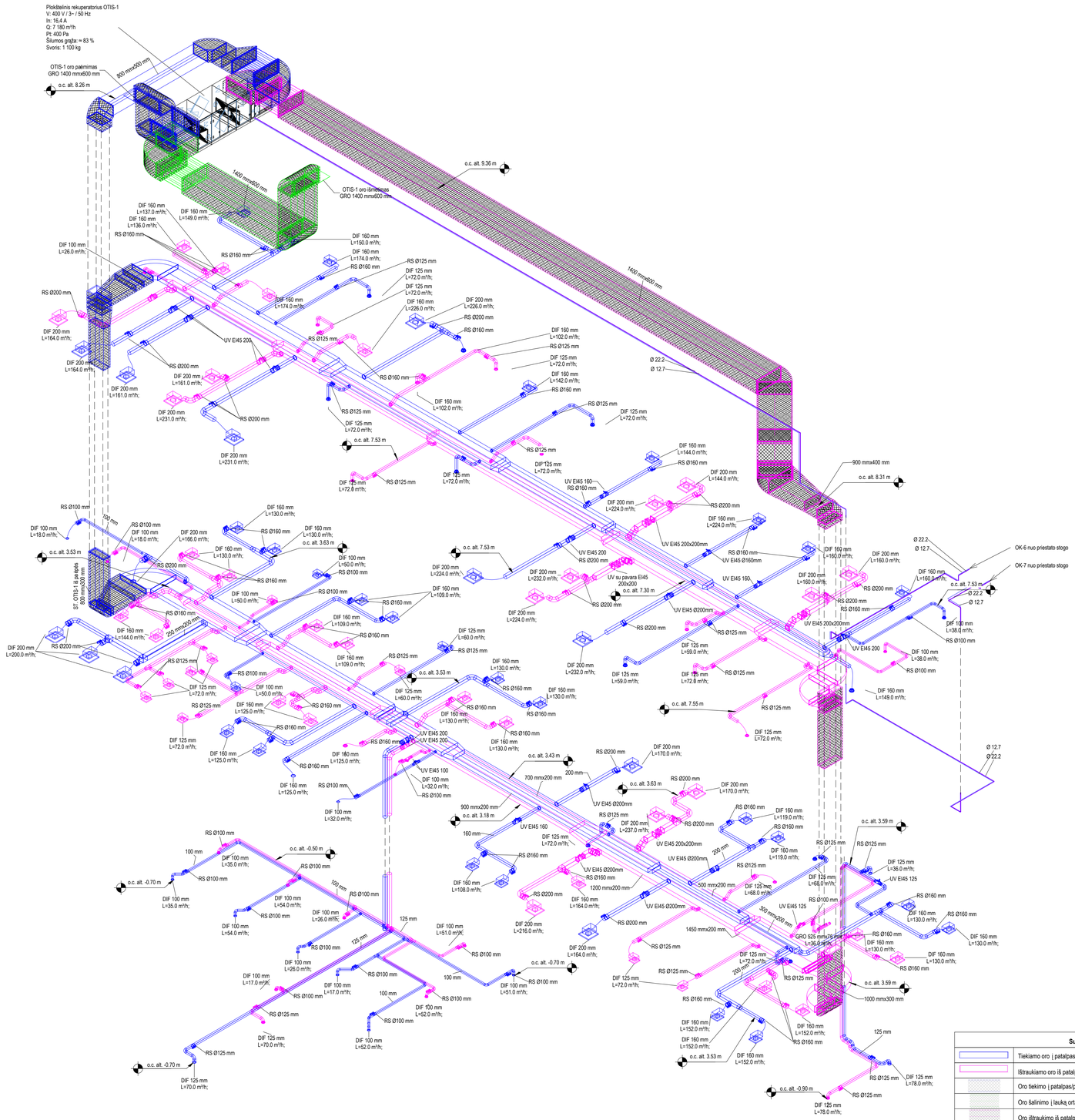
Plokštelinis rekuperatorius OTIS-1
V: 400 V / 3~ / 50 Hz
In: 16.4 A
Q: 7 180 m³/h
Pt: 400 Pa
Šilumos grąža: = 83 %
Svoris: 1 100 kg
OTIS-1 oro paėmimas
GRO 1400 mmx600 mm
o.c. alt. 8.26 m
800 mmx600 mm
1400 mmx600 mm
OTIS-1 oro išmetimas
GRO 1400 mmx600 mm
o.c. alt. 9.36 m
1400 mmx600 mm
ST. OTIS-1 šį patiekia
800 mmx200 mm
250 mmx200 mm
700 mmx200 mm
900 mmx200 mm
1200 mmx200 mm
500 mmx200 mm
1450 mmx200 mm
900 mmx400 mm
1000 mmx300 mm
UV EI45 200
UV EI45 160
UV EI45 200x200mm
UV EI45 Ø200mm
UV EI45 160mm
UV EI45 200x200mm
UV EI45 Ø200mm
UV EI45 100
UV EI45 125
UV su pavara EI45 200x200
GRO 525 mmx78 mm
L=36.0 m³/h;
OK-6 nuo priestato stogo
OK-7 nuo priestato stogo
Ø 22.2
Ø 12.7
o.c. alt. 7.53 m
o.c. alt. 3.53 m
o.c. alt. 3.63 m
o.c. alt. 7.30 m
o.c. alt. 7.55 m
o.c. alt. 3.43 m
o.c. alt. 3.18 m
o.c. alt. -0.50 m
o.c. alt. -0.70 m
o.c. alt. 3.59 m
o.c. alt. 8.31 m
o.c. alt. -0.90 m
RS Ø100 mm
RS Ø125 mm
RS Ø160 mm
RS Ø200 mm
DIF 100 mm L=18.0 m³/h;
DIF 100 mm L=26.0 m³/h;
DIF 100 mm L=35.0 m³/h;
DIF 100 mm L=50.0 m³/h;
DIF 100 mm L=54.0 m³/h;
DIF 100 mm L=26.0 m³/h;
DIF 100 mm L=17.0 m³/h;
DIF 100 mm L=51.0 m³/h;
DIF 100 mm L=52.0 m³/h;
DIF 100 mm L=32.0 m³/h;
DIF 100 mm L=38.0 m³/h;
DIF 125 mm L=72.0 m³/h;
DIF 125 mm L=60.0 m³/h;
DIF 125 mm L=59.0 m³/h;
DIF 125 mm L=70.0 m³/h;
DIF 125 mm L=78.0 m³/h;
DIF 125 mm L=68.0 m³/h;
DIF 125 mm L=36.0 m³/h;
DIF 160 mm L=137.0 m³/h;
DIF 160 mm L=136.0 m³/h;
DIF 160 mm L=149.0 m³/h;
DIF 160 mm L=150.0 m³/h;
DIF 160 mm L=174.0 m³/h;
DIF 160 mm L=224.0 m³/h;
DIF 160 mm L=226.0 m³/h;
DIF 160 mm L=102.0 m³/h;
DIF 160 mm L=142.0 m³/h;
DIF 160 mm L=144.0 m³/h;
DIF 160 mm L=224.0 m³/h;
DIF 160 mm L=160.0 m³/h;
DIF 160 mm L=130.0 m³/h;
DIF 160 mm L=109.0 m³/h;
DIF 160 mm L=144.0 m³/h;
DIF 160 mm L=125.0 m³/h;
DIF 160 mm L=119.0 m³/h;
DIF 160 mm L=108.0 m³/h;
DIF 160 mm L=164.0 m³/h;
DIF 160 mm L=152.0 m³/h;
DIF 160 mm L=149.0 m³/h;
DIF 200 mm L=164.0 m³/h;
DIF 200 mm L=161.0 m³/h;
DIF 200 mm L=231.0 m³/h;
DIF 200 mm L=226.0 m³/h;
DIF 200 mm L=224.0 m³/h;
DIF 200 mm L=232.0 m³/h;
DIF 200 mm L=144.0 m³/h;
DIF 200 mm L=160.0 m³/h;
DIF 200 mm L=237.0 m³/h;
DIF 200 mm L=216.0 m³/h;
DIF 200 mm L=164.0 m³/h;
DIF 200 mm L=200.0 m³/h;
DIF 200 mm L=166.0 m³/h;
DIF 200 mm L=170.0 m³/h;
DIF 125 mm L=72.0 m³/h;
DIF 125 mm L=72.0 m³/h;
DIF 125 mm L=72

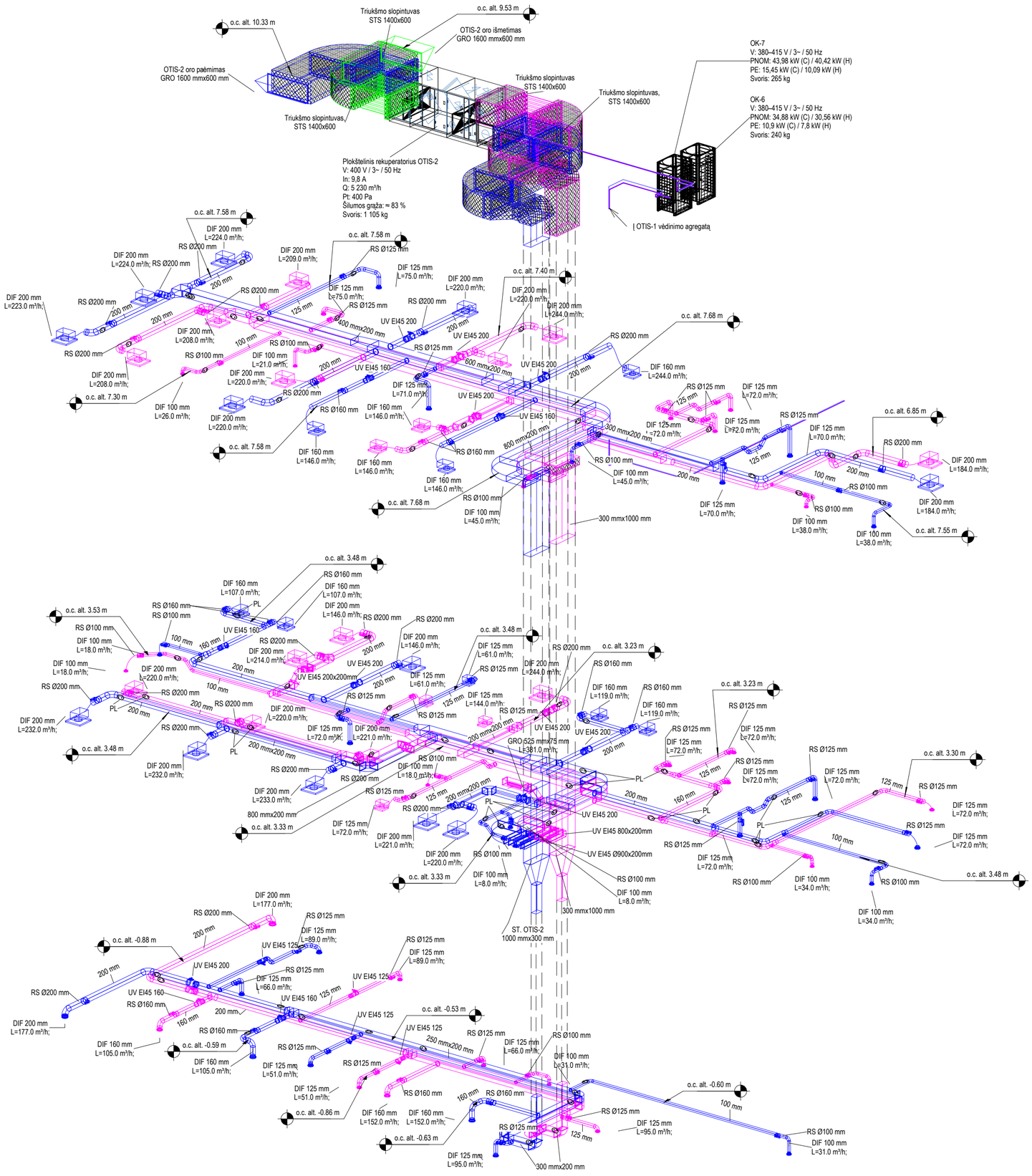

Sutartiniai žymėjimai	
	Tiekiamo oro į patalpas ortakiai
	Ištraukiamo oro iš patalp ų ortakiai
	Oro tiekimo į patalpas/paėmimo iš lauko ortakiai su a.v. izoliacija 100 mm
	Oro šalinimo į lauką ortakiai su a.v. izoliacija 100 mm
	Oro ištraukimo iš patalp ų ortakiai su a.v. izoliacija 100 mm
	Viršslėgio sistemų ortakiai su a.v. izoliacija 100 mm
	Rankinė oro srauto reguliav imo sklendė
	Perforuotas oro tiekimo/ištraukimo difuzorius, komplektuojamas su oro paskirstymo d ėže
	Apvalūs oro tiekimo/ištraukimo difuzoriai
125 mmø L=81 m³/h	Difuzoriaus dydis Oro kiekis, m³/h
+226.0 m³/h/ -226.0 m³/h	Į patalpą tiekiamas oro kiekis / Iš patalpos ištraukiamas oro kiekis (m ³/h)
GRO 800 mmx200 mm L=156.0 m³/h;	GRO - ortakinės grotelės, ilgis x plotis (mm) Oro kiekis (m³/h)
RS Ø125	Reguliavimo sklend ė, dydis (mm)
UV Ø160	Ugnies vožtuvas, dydis (mm), atsparumas ugniai
350 mmx200 mm	Ortakio dydis
	Lankstus ortakis
	Ortakio pravalymo liukas

0	2025-12	Statybai	
Laida	Išleidimo data	Laidos statusas. Keitimo priežastis	
Kval. patv. dok. Nr.	IN Architecture Construction Engineering "IN Ace", UAB,pm.k. 300035637, Adresas: Ukmergės g. 126, Vilnius tel.: +37062601000 info@inace.lt, www.inace.lt	Statinio projekto pavadinimas: Visuomeninių pastatų paskirties grupės, gydymo paskirties pastato, Vydūno g. 56, Jurbarkas, rekonstravimo projektas	
[redacted]	PV	[redacted]	
[redacted]	PDV	[redacted]	
[redacted]	Proj.	[redacted]	Dokumento pavadinimas: Laida
[redacted]	Proj.	[redacted]	Vėdinimo aksonometrija. Sistema OTIS-2 0
[redacted]	Proj.	[redacted]	M: 1 : 100
LT	Statytojas: Jurbarko rajono savivaldybė		Dokumento žymuo: Lapas Lapų
	Užsakovas: Jurbarko rajono savivaldybė		IN2413-01-TDP-ŠVOK- B-13 1 1

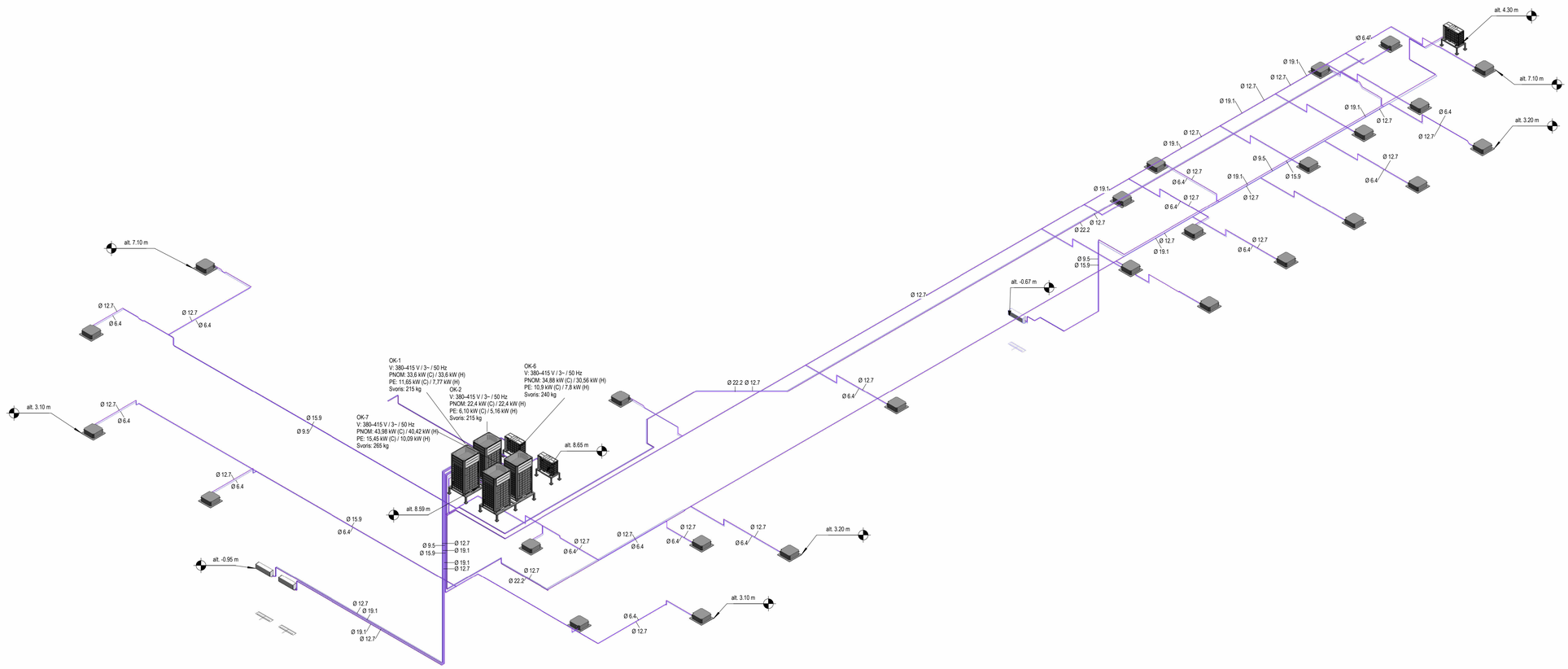

Sutartiniai žym ėjimai	
	Vėsinimo sistemos tiekiamo srauto varinis vamzdis
	Vėsinimo sistemos grįžtamo srauto varinis vamzdis
Qs=3172 W	Patalpos vėsinimo poreikis (W)
Ø15.9 mm	Varinio vamzdžio diametras (mm)
OK1-2 3,6 kW, 220-240V, (600x600) (2 greičiu)	Vidinio vėsinimo bloko numeris; vėsinimo galia (kW); įrenginio maitinimo įtampa (V); įrenginio matmenys (mm x mm); nustatytas įrenginio veikimo greitis
OK-7 V: 220-240 V / 1~ / 50 Hz Q: 10,4 kW (C) / 12,3 kW (H) PE: 2,4 kW (24 A) Svoris: 119 kg	Išorinio bloko numeris; įrenginio elektros parametrai; įrenginio galia vėsinimui/šildymui (kW); įrenginio elektros poreikis (kW); įrenginio masė (kg)
	Vidinis vėsinimo blokas
	Išorinis vėsinimo blokas

Pastabos:
1. Vėsinimo sistemos vamzdynas - varinis su 19 mm antikondensacine izoliacija.
2. Horizontaliems vamzdžiams išlaikyti nuolydžius I>0,002 į vandens išleidimo pusę.
3. Aukščiausiose šildymo sistemos vietose įrenginiami nuorinimo ventiliai, žemiausiose - drenažo išleidimo ventiliai.
4. Vamzdžiams, kurie kerta konstrukcijas, įrengiami nedegios medžiagos dėklai, kurie turi išlįsti iš kertamos konstrukcijos.
5. Tarpai tarp įsiėkio ir vamzdyno iš abiejų pusių užtaisomi nedegia medžiaga.
6. Prie kiekvieno ventiliatorinio konvektoriaus numatytas reguliavimo - balansavimo ventilis ant tiekiamo vamzdžio ir po 2 uždarymo vožtuvus ant abiejų vamzdžių.
7. Visą vėsinimo sistemos įrangą montuoti pagal gamintojo pateiktas instrukcijas ir rekomendacijas montavimui.

0	2025-12	Statybai	
Laida	Išleidimo data	Laidos statusas. Keitimo priežastis	
Kval. patv. dok. Nr.	[redacted]	Architecture Construction Engineering	Statinio projekto pavadinimas: Visuomeninių pastatų paskirties grupės, gydymo paskirties pastato, Vydūno g. 56, Jurbarkas, rekonstravimo projektas
[redacted]	PV	[redacted]	
[redacted]	PDV	[redacted]	
[redacted]	Proj.	[redacted]	Dokumento pavadinimas: Vėsinimo sistemos aksonometrija
[redacted]	Proj.	[redacted]	Laida: 0
[redacted]	Proj.	[redacted]	M: 1 : 100
LT	Statytojas: Jurbarko rajono savivaldybė		Dokumento žymuo: IN2413-01-TDP-ŠVOK- B-14
	Užsakovas: Jurbarko rajono savivaldybė		Lapas: 1 / Lapų: 1

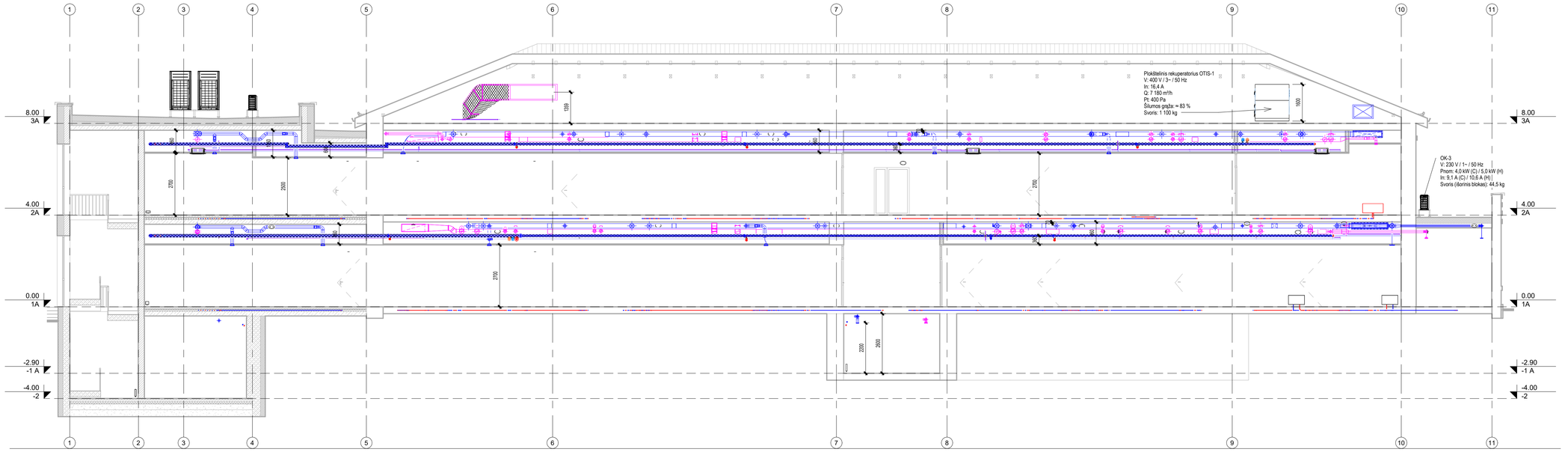

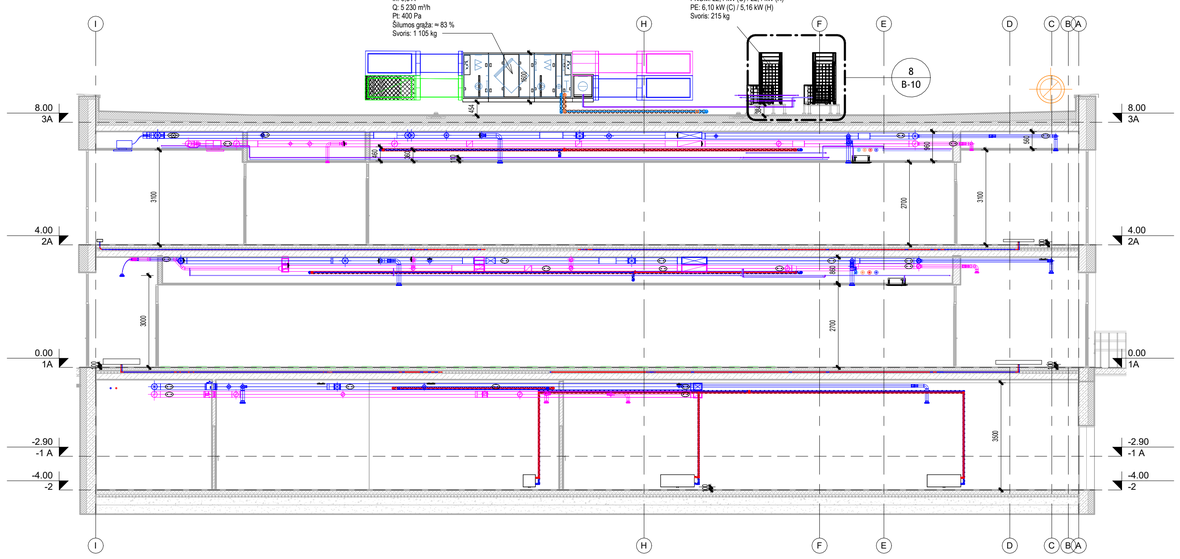

0	2025-12	Statybai	
Laida	Išleidimo data	Laidos statusas. Keitimo priežastis	
Kval. patv. dok. Nr.		"IN Aut" UAB/a/. 300050637 Architecture Construction Engineering Vytauto g. 126, Vilnius tel. +37061301581 info@inaut.lt, www.inaut.lt	Statinio projekto pavadinimas: Visuomeninių pastatų paskirties grupės, gydymo paskirties pastato, Vydūno g. 56, Jurbarkas, rekonstravimo projektas
[redacted]	PV	[redacted]	
[redacted]	PDV	[redacted]	
[redacted]	Proj.	[redacted]	Dokumento pavadinimas: Pastato pjūviai su ŠVOK sistemų išdėstymu M: 1 : 100
[redacted]	Proj.	[redacted]	Laida: 0
[redacted]	Proj.	[redacted]	
LT	Statytojas: Jurbarko rajono savivaldybė		Dokumento žymuo: IN2413-01-TDP-ŠVOK- B-15
	Užsakovas: Jurbarko rajono savivaldybė		Lapas: 1 / Lapų: 1